برنامه کشوری مادری ایمن

مراقبت های ادغام یافته سلامت مادران

(راهنمای خدمات خارج بیمارستانی)

ویژه ماما- پزشک عمومی

چاپ ششم- تجدید نظر چهارم

بهار ۱۳۸۸

والافر، شهرزاد برنامه کشوری مادری ایمن: مراقبت های ادغام یافته سلامت مادران ویژه ماما – پزشک عمومی/ نویسندگان شهرزاد والافر و.....- تهران: وزارت بهداشت، درمان و آموزش پزشکی، دفتر سلامت خانواده و جمعیت، اداره سلامت مادران، ۱۳۸۸
۱۶۶ ص، جدول، نمودار

ISBN:

فهرست نویسی براساس اطلاعات فیپا
عنوان دیگر: مراقبت های ادغام یافته سلامت مادران، ماما- پزشک عمومی چاپ ششم
۱. مادر- خدمات پزشکی. ۲. مراقبت های پیش از زایمان- ایران. ۳. مراقبت های پس از زایمان- ایران. الف. والافر شهرزاد. ب. ایران. وزارت بهداشت، درمان و آموزش پزشکی. دفتر سلامت خانواده و جمعیت، اداره سلامت مادران. پ. عنوان. ت: عنوان. مراقبت های ادغام یافته سلامت مادران ویژه ماما- پزشک عمومی

کتابخانه ملی ایران

برنامه کشوری مادری ایمن

مراقبت های ادغام یافته سلامت مادران

اجرای کامپیوتری و چاپ: آرویج

نوبت چاپ: ششم

بهار ۱۳۸۸

تیراژ: ۱۰۰۰۰ جلد

دفتر سلامت جمعیت، خانواده و مدارس

اداره سلامت مادران

فهرست

عنوان **صفحه**

تهیه کنندگان مجموعه

مقدمه

آشنایی با مجموعه مراقبت های ادغام یافته سلامت مادران.....۱

جداول راهنمای مراقبت های پیش از بارداری، بارداری و پس از زایمان ...۷

الف- مراقبت های پیش از بارداری

الف۱- ملاقات پیش از بارداری.....۱۰

تعاریف مراقبت های پیش از بارداری.....۱۱

الف۲- راهنمای مراقبت پیش از بارداری.....۱۴

الف۳- تفسیر نتایج آزمایش های پیش از بارداری.....۱۵

ب- تشخیص بارداری

ب۱- تشخیص بارداری.....۱۷

تعاریف تشخیص بارداری.....۱۸

پ- مراقبت های معمول بارداری

پ۱- اولین ملاقات بارداری.....۲۰

پ۲- مراقبت های نیمه اول (۲۰ هفته اول) بارداری.....۲۱

پ۳- مراقبت های نیمه دوم (۲۰ هفته دوم) بارداری.....۲۲

تعاریف مراقبت های بارداری.....۲۳

ت- مراقبت های ویژه بارداری

ت۱- علائم خطر فوری(اختلال هوشیاری، تشنج، شوک).....۲۹

ت۲- فشارخون بالا.....۳۰

ت۳- خونریزی/ لکه بینی.....۳۱

ت۴- درد شکم.....۳۲

عنوان **صفحه**

ت۵- آبریزش/ پارگی کیسه آب.....۳۳

ت۶- تب.....۳۴

ت۷- تنگی نفس/ تپش قلب (تعداد نبض و تنفس بیش از حد طبیعی).....۳۵

ت۸- مشکلات ادراری- تناسلی.....۳۶

ت۹- تهوع و استفراغ.....۳۷

ت۱۰- اختلالات صدای قلب و حرکت جنین.....۳۸

ت۱۱- ورم.....۳۹

ت۱۲- رنگ پریدگی/ زردی/ آنمی.....۴۰

ت۱۳- ارتفاع رحم نامناسب/ وزن گیری نامناسب.....۴۱

ت۱۴- حاملگی طول کشیده/ مشکلات پوستی.....۴۲

ت۱۵- تفسیر نتایج آزمایش ها و سونوگرافی در بارداری.....۴۳

ت۱۶- بیماری و ناهنجاری ها.....۴۵

(۱:آرتریت روماتوئید- ۲:آسم- ۳:اختلال انعقادی- ۴:ایدز- ۵:ایسکمی قلبی- ۶:بیماریهای دریچه ای قلب- ۷:بیماری های گوارشی- ۸:بیماری های مزمن کلیه- ۹:پرکاری تیروئید- ۱۰:پرولاکتینوما- ۱۱:پیوند کلیه- ۱۲:تالاسمی مینور- ۱۳:ترومبوآمبولی- ۱۴:تورچ- ۱۵:دیابت/ دیابت در خانواده- ۱۶:سل- ۱۷: سابقه یا ابتلا به سرطان پستان- ۱۸:صرع- ۱۹:کم کاری تیروئید- ۲۰:لوپوس- ۲۱:مالتیپل اسکلروزیس- ۲۲:میگرن- ۲۳: نازایی- ۲۴::ناهنجاری های اسکلتی- ۲۵:ناهنجاری های دستگاه تناسلی- ۲۶:هپاتیت)

ت۱۷- اختلالات روانی/ همسرآزاری.....۴۸

(افسردگی، اضطراب، وسواس- افسردگی ماژور، اختلال دو قطبی، اسکیزوافکتیو، اسکیزوفرنیا- سابقه یا وقوع همسرآزاری)

عنوان **صفحه**

ت۱۸- سایر موارد خطر در بارداری فعلی.....۵۰

(۱:اعتیاد به مواد مخدر/ داروی مخدر، مصرف سیگار و دخانیات- ۲:بارداری اول- ۳:بارداری پنجم و بالاتر- ۴:بارداری زیر ۱۸ سال- ۵:بارداری بالای ۳۵ سال- ۶:بارداری با IUD- ۷:بارداری با قرص لاینسترونول، قرص ها و آمپول های ترکیبی،

کاشتنی ها- ۸: بارداری با TL- ۹:تروما- ۱۰:چندقلویی- ۱۱:حاملگی ناخواسته- ۱۲:سن بارداری نامشخص- ۱۳:شغل سخت و سنگین- ۱۴:شیردهی همزمان با بارداری- ۱۵:فاصله بارداری تا زایمان قبلی کمتر از ۳ سال- ۱۶:قد کمتر از ۱۵۰ سانتیمتر- ۱۷: مصرف الکل- ۱۸:ناسازگاری های خونی - ۱۹:نمایه توده بدنی غیر طبیعی)

ت۱۹- سوابق بارداری و زایمان قبلی.....۵۴

(۱:آتونی- ۲:پره اکلامپسی- ۳:جدا شدن زودرس جفت/ جفت سر راهی- ۴:چند قلویی- ۵:دیابت بارداری/ دیابت در افراد درجه یک خانواده- ۶:زایمان دیررس- ۷:زایمان زودرس- ۸:زایمان سخت/ سریع- ۹:سزارین- ۱۰:سقط مکرر/ سقط دیررس، حداقل ۲ بار سقط خود به خودی- ۱۱:مرده زایی- ۱۲: مرگ نوزاد- ۱۳:مول/ حاملگی نابجا – ۱۴:نوزاد با وزن کمتر از ۲۵۰۰ گرم- ۱۵:نوزاد با وزن بیش از ۴۰۰۰ گرم- ۱۶:نوزاد ناهنجار)

ث- مراقبت های معمول زایمان و بلافاصله پس از زایمان(۶ ساعت اول پس از زایمان) در واحد تسهیلات زایمانی و زایمان در منزل در موارد فوری

ث۱- ارزیابی اولیه زایمان.....۵۷

ث۲- مراقبت های مرحله اول و دوم زایمان.....۵۸

ث۳- مراقبت های مرحله سوم و چهارم زایمان.....۵۹

ث۴- مراقبت های ۶ ساعت اول پس از زایمان.....۶۰

تعاریف مراقبت های زایمان و بلافاصله پس از زایمان.....۶۱

ج- مراقبت های ویژه زایمان و بلافاصله پس از زایمان(۶ ساعت اول پس از زایمان)

ج۱- علائم خطر فوری(اکلامپسی/ تشنج، شوک، اختلال هوشیاری، تنفس مشکل)...۶۸

عنوان **صفحه**

ج۲- فشارخون بالا.....۶۹

ج۳- خونریزی.....۷۰

ج۴- عدم پیشرفت زایمان.....۷۱

ج۵- زجر جنین/ دفع مکونیوم.....۷۲

ج۶- زایمان زودرس/ زایمان دیررس.....۷۳

ج۷- پارگی کیسه آب.....۷۴

ج۸- پرولاپس بندناف.....۷۵

ج۹- نمایش غیر طبیعی.....۷۶

ج۱۰- سایر موارد خطر حین زایمان.....۷۸

(۱:آنمی متوسط تا شدید- ۲:ابعاد نامتناسب لگن- ۳:ارهاش منفی- ۴:اعتیاد به مواد مخدر- ۵:الیگوهیدرآمنیوس/ تاخیر رشد داخل رحمی- ۶:پلی هیدرآمنیوس- ۷:تب- ۸:جنین ناهنجار- ۹:چندقلویی- ۱۰:شکم اول زیر ۱۸ و بالای ۳۵ سال- ۱۱:ضایعات ولو- ۱۲:قد کمتر از ۱۵۰ سانتیمتر- ۱۳:گراند مولتی پار- ۱۴:ماکروزومی- ۱۵:مرگ جنین- ۱۶:هپاتیت/ HBsAg مثبت- ۱۷:هرپس ژنیتال- ۱۸:نمایه توده بدنی بیش از ۴۰)

ج۱۱- سایر موارد خطر بلافاصله پس از زایمان.....۸۱

(۱:احتباس جفت- ۲:تب- ۳: عدم دفع ادرار در ۲ ساعت اول پس از زایمان- ۴:گذشتن بیش از ۱۲ ساعت از پارگی پرینه- ۵:وارونگی رحم- ۶:هماتوم)

ج۱۲- بیماری ها.....۸۲

(۱:آسم- ۲:HIV مثبت- ۳:بیماری های دریچه ای قلب- ۴:دیابت- ۵:سل- ۶:سیفلیس- ۷:صرع- ۸:هیپرتیروئیدی)

ج۱۳- سوابق بارداری و زایمان قبلی.....۸۴

(۱:آتونی- ۲:جنین ناهنجار- ۳:زایمان سخت- ۴:زایمان سریع- ۵:سزارین یا جراحی رحم و شکم- ۶:مرده زایی- ۷:مرگ نوزاد- ۸:نازایی- ۹:نوزاد با وزن کمتر از ۲۵۰۰ گرم و یا وزن بیش از ۴۰۰۰ گرم)

عنوان **صفحه**

چ- مراقبت های معمول پس از زایمان(پس از گذشت ۶ ساعت اول زایمان تا ۶ هفته پس از زایمان)

چ۱- مراقبت های ملاقات اول و دوم پس از زایمان.....۸۶

چ۲- مراقبت های ملاقات سوم پس از زایمان.....۸۷

تعاریف مراقبت های پس از زایمان.....۸۸

ح- مراقبت های ویژه پس از زایمان(پس از گذشت ۶ ساعت اول زایمان تا ۶ هفته پس از زایمان)

ح۱- علائم خطر فوری(تشنج، شوک، اختلال هوشیاری، تنفس مشکل).....۹۲

ح۲- خونریزی/ لکه بینی.....۹۳
ح۳- تب.....۹۴
ح۴- درد.....۹۵
ح۵- مشکلات ادراری- تناسلی و اجابت مزاج.....۹۶
ح۶- اختلالات روانی ۹۷
ح۷- سرگیجه/ رنگ پریدگی/ آنمی.....۹۸
ح۸- سایر موارد خطر (فشارخون بالا، بیماری زمینه ای).....۹۹

خ- راهنما

خ۱- ارجاع فوری.....۱۰۱
خ۲- بررسی منبع خونریزی دهنده مامایی.....۱۰۱
خ۳- درمان پره اکلامپسی و اکلامپسی.....۱۰۲
خ۴- کوراژ.....۱۰۴
خ۵- وارونگی رحم.....۱۰۴
خ۶- مکمل های دارویی.....۱۰۴
خ۷- زایمان در منزل.....۱۰۵
خ۸- توصیه های بهداشتی در بارداری.....۱۰۷

عنوان **صفحه**

خ۹- توصیه های بهداشتی پس از زایمان.....۱۰۷
خ۱۰- مصرف داروها در شیردهی.....۱۰۷
خ۱۱- مشاوره و توصیه های تنظیم خانواده.....۱۰۸
خ۱۲- فواصل انجام پاپ اسمیر.....۱۰۸
خ۱۳- داروهای روان پزشکی در بارداری.....۱۰۹
خ۱۴- مصرف داروها در بارداری ۱۱۰

د- ارزیابی نوزاد (۲۴ ساعت اول پس از زایمان)

د۱- احیاء نوزاد/ تعاریف احیاء نوزاد.....۱۱۳/۱۱۲
د۲- نشانه های خطر.....۱۱۴
د۳- غیر طبیعی بودن سن بارداری و اندازه های نوزاد.....۱۱۵
د۴- صدمات زایمانی/ ناهنجاری.....۱۱۶
د۵- عفونت های موضعی.....۱۱۷

ذ- مراقبت از نوزاد

ذ۱- مراقبت از نوزاد.....۱۱۹

ضمائم

- شرح وظیفه کاردان مامایی در برنامه مراقبت های ادغام یافته سلامت مادران
- فهرست داروهای برنامه مراقبت های ادغام یافته سلامت مادران
- فهرست تجهیزات فنی برنامه مراقبت های ادغام یافته سلامت مادران
- فرم ها:
  - فرم مراقبت پیش از بارداری
  - فرم مراقبت بارداری
  - فرم زایمان در واحد تسهیلات زایمانی
  - فرم مراقبت پس از زایمان
- فهرست واژه

تهیه کنندگان این مجموعه

مسئول طراحي و تدوين : اداره سلامت مادران، دفتر سلامت خانواده و جمعیت

اعضاي گروه طراحي و تدوين (به ترتيب حروف الفبا) **:**

امامي افشار، نهضت. کارشناس ارشد آموزش بهداشت
امیرخانی ، محمدامیر. مدیر کل سلامت جمعیت ، خانواده و مدارس
جعفري، دکتر نوشين. متخصص زنان و زايمان
جليلوند، پوران. کارشناس بهداشت عمومي
چنگیزی، دکتر نسرین. رئیس اداره سلامت مادران
حبیب الهی، دکتر عباس. متخصص اطفال
حجازی، سعیده. کارشناس مامایی
دلاور، دکتر بهرام. متخصص اطفال
رادپويان، لاله. کارشناس مامايي
رحیمی قصبه، سوسن. کارشناس ارشد مامایی
عازمي خواه، دکتر آرش. پزشك عمومي
والافر، شهرزاد. کارشناس مامایی
هادی پور جهرمی، لیلا. کارشناس ارشد مامایی

- ***با تشکر از همکاری:***

- **اعضای محترم کمیته علمی مشورتی اعتلای سلامت مادران**
- **اعضای محترم کمیته اجرایی اعتلای سلامت مادران**
- **اعضای محترم کمیته علمی مشورتی نوزادان: دکتر علیرضا مرندی، دکتر ابوالفضل افجه ای، دکتر هادی سماعی، دکتر حسین فخرایی، دکتر محمدرضا حسینی**
- **دکتر حمید رضا لرنژاد رئیس اداره سلامت کودکان، دکتر ناصر افضلیان متخصص کودکان**
- **دکتر محمد اسلامی رئیس اداره تنظیم خانواده، دکتر سیدمحمدرضالاجوردی متخصص داخلی، دکتر مهران دخت عابدینی متخصص زنان و زایمان**
- **دکتر فاطمه خطیبی متخصص زنان و زایمان، دکتر شیرین کاویان پور متخصص زنان و زایمان، گیتی افروز هدایتی کارشناس ارشد بهداشت مادر و کودک**
- **همکاران محترم دفتر بهبود تغذیه جامعه: دکتر ربابه شیخ الاسلام، دکتر پریسا ترابی، مینا مینایی، زهرا عبدالهی**
- **همکاران محترم اداره سلامت دهان و دندان: دکتر نادره موسوی فاطمی، دکتر ندا معماری، دکتر شیما بیطرف**
- **همکاران محترم برنامه ایدز: دکتر میترا معتمدی هروی، دکتر کیانوش کمالی، دکتر مریم سرگلزایی مقدم**
- **همکار محترم اداره سلامت روان: دکتر عزیزه ابراهیم پور**
- **همکار محترم اداره زنان و سالمندان: دکتر مهین سادات عظیمی**
- **همکاران محترم مرکز مدیریت بیماری ها(دیابت، واکسیناسیون، سل، هپاتیت، ژنتیک)**
- **همکاران محترم ستادی و محیطی دانشگاه های علوم پزشکی و خدمات بهداشتی درمانی مجری طرح پایلوت سلامت مادران**
- **همکاران محترم هسته آموزشی دانشگاه های علوم پزشکی و خدمات بهداشتی درمانی کشور**

اعضاي كميته علمي مشورتي اعتلاي سلامت مادران (به ترتيب حروف الفبا)

* آرام، دكتر شهناز
متخصص زنان وزايمان و عضوهيئت علمي دانشگاه
و عضو هيئت علمي دانشگاه
علوم پزشكي وخدماتبهداشتي درماني اصفهان

* ازهر، دكتر حشمت الله
متخصص زنان و زايمان و عضو هيئت علمي دانشگاه
متخصص زنان و زايمان و عضو هيئت علميدانشگاه
علوم پزشكي وخدمات بهداشتي درماني شهيد بهشتي .

* اكبريان، دكتر عبدالرسول
متخصص زنان و زايمان و عضو هيئت علمي دانشگاه
متخصص زنان و زايمان و عضو هيئت علمي دانشگاه
علوم پزشكي وخدمات بهداشتي درماني ايران

* برنا، دكتر صديقه
متخصص زنان و زايمان و عضو هيئت علمي دانشگاه
متخصص زنان و زايمان و عضو هيئت علمي دانشگاه
علوم پزشكي و خدمات بهداشتي درماني تهران

* بهنيا، دكتر حميد
متخصص زنان و زايمان و عضو هيئت علمي دانشگاه
متخصص زنان و زايمان و عضو هيئت علمي دانشگاه
علوم پزشكي وخدمات بهداشتي درماني شهيد بهشتي

*تقوى ، دكتر سيمين
متخصص زنان و زايمان و عضو هيئت علمي دانشگاه
متخصص زنان و زايمان و عضو هيئت علمي دان
علوم پزشكي وخدمات بهداشتي درماني شهيد بهشتي

* توسلي، دكتر فاطمه
متخصص زنان و زايمان و عضو هيئت علمي دانشگاه
متخصص زنان و زايمان و عضو هيئت علمي دانشگاه
علوم پزشكي وخدمات بهداشتي درماني مشهد

* جمال، دكتر اشرف
متخصص زنان و زايمان و عضو هيئت علمي دانشگاه
علوم پزشكي وخدمات بهداشتي درماني تهران

* چايچيان، دكتر شهلا
متخصص زنان و زايمان و عضو هيئت علمي
دانشگاه آزاد اسلامى ايران

* حنطوش زاده، دكتر صديقه
متخصص زنان و زايمان و عضو هيئت علمي دانشگاه
علوم پزشكي و خدمات بهداشتي درماني تهران

* خشتي، دكتر فاطمه
متخصص زنان و زايمان و عضو هيئت علمي دانشگاه
علوم پزشكي وخدمات بهداشتي درماني ايران

* رحيمي شعرباف، دكتر فاطمه
متخصص زنان و زايمان و عضو هيئت علمي دانشگاه
علوم پزشكي وخدمات بهداشتي درماني تهران

* سياح ملي، دكتر منيژه
متخصص زنان و زايمان و عضو هيئت علمي دانشگاه
علوم پزشكي وخدمات بهداشتي درماني تبريز

* سيدي علوي، دكتر قدسيه
متخصص زنان و زايمان و عضو هيئت علمي دانشگاه
علوم پزشكي وخدمات بهداشتي درماني مشهد

* شاهوردي، دكتر زهره
متخصص زنان و زايمان و عضو هيئت علمي دانشگاه
علوم پزشكي وخدمات بهداشتي درماني شاهد

* صراف، دكتر زهرا
متخصص زنان و زايمان و عضو هيئت علمي دانشگاه
علوم پزشكي وخدمات بهداشتي درماني شيراز

* علامه، دكتر زهرا
متخصص زنان و زايمان و عضو هيئت علمي دانشگاه
علوم پزشكي وخدمات بهداشتي درماني اصفهان

* قاضي زاده، دكتر شيرين
متخصص زنان و زايمان و عضو هيئت علمي دانشگاه
علوم پزشكي و خدمات بهداشتي درماني تهران

* قهري، دكتر عطاءالله
متخصص زنان و زايمان و عضو هيئت علمي دانشگاه
علوم پزشكي وخدمات بهداشتي درماني شهيد بهشتي
علوم پزشكي وخدمات بهداشتي درماني اصفهان

* كريم زاده ميبدي، دكتر محمد علي
متخصص زنان و زايمان و عضو هيئت علمي دانشگاه
علوم پزشكي وخدمات بهداشتي درماني ايران
علوم پزشكي وخدمات بهداشتي درماني يزد

* معتضديان، دكتر شهدخت
متخصص زنان و زايمان و عضو هيئت علمي دانشگاه
علوم پزشكي وخدمات بهداشتي درماني شيراز

* موسوي، دكتر اعظم السادات
متخصص زنان و زايمان و عضو هيئت علمي دانشگاه
علوم پزشكي وخدمات بهداشتي درماني تهران

* مؤيد محسني، دكتر سكينه
متخصص زنان و زايمان و عضو هيئت علمي دانشگاه
علوم پزشكي وخدمات بهداشتي درماني آذربايجان شرقى

* مهدي زاده، دكتر ابوالفضل
متخصص زنان و زايمان و عضو هيئت علمي دانشگاه
علوم پزشكي وخدمات بهداشتي درماني ايران

اعضاي كميته اجرائي اعتلاي سلامت مادران (به ترتيب حروف الفبا)

* آزاد رزم، مريم
* قادر پناه، فاطمه
بهورز خانه بهداشت نظام آباد
بهورز خانه بهداشت سرا
دانشگاه علوم پزشكي تهران
بختياري

* حديدي، دكتر علي
مدير گروه بهداشت خانواده استان
دانشگاه علوم پزشكي تهران
دانشگاه علوم پزشكي كردستان

. * صالحي فرد،دكتر علي ضامن
مدير گروه بهداشت خانواده استان
. دانشگاه علوم پزشكي چهارمحال و

* احمدي، محترم
* قره خاني، دكتر بهناز
كارشناس مسئول برنامه مادران استان
.كارشناس مسئول بهداشت خانواده شهرستان
دانشگاه علوم پزشكي مازندران
. دانشگاه علوم پزشكي تهران

* حديدي، مريم
بهورز خانه بهداشت گندمان
دانشگاه علوم پزشكي چهارمحال و بختياري

* طبائي، زهرا
كارشناس مامائي واحد تسهيلات زايماني
دانشگاه علوم پزشكي اصفهان

* اردو خاني، دكتر شكوه
پزشك مركز بهداشتي درماني
پزشك مركز بهداشتي درماني
دانشگاه علوم پزشكي تهران
دانشگاه علوم پزشكي كردستان

* خالقي تبار، مريم
*كاملي، دكتر محمد
كارشناس مامائي مركز بهداشتي درماني
دانشگاه علوم پزشكي مازندران

* طيبي، دكتر خديجه.
كارشناس بهداشت خانواده استان
. دانشگاه علوم پزشكي مازندران

* اسماعيلي، قمري
* كوكلاني، مهناز
كارشناس مسئول بهداشت خانواده شهرستان
بهداشت خانواده شهرستان
دانشگاه علوم پزشكي كردستان
. دانشگاه علوم پزشكي اصفهان

* خسروي، سوسن
كارشناس مسئول برنامه تنظيم خانواده استان
دانشگاه علوم پزشكي چهارمحال و بختياري

* عباسپور، معصومه
بهورز خانه بهداشت دراز محله. كارشناس
دانشگاه علوم پزشكي مازندران

* اكبر، فريبا
كارشناس مامائي مركز بهداشتي درماني
كارشناس بهداشت خانواده شهرستان
دانشگاه علوم پزشكي اصفهان
. . دانشگاه علوم پزشكي چهارمحال و بختياري

* خلفيان، دكتر پوران
. *گلشاهي، طاهره
كارشناس مسئول برنامه مادران استان
دانشگاه علوم پزشكي چهارمحال و بختياري .

* عقدك، دكتر پژمان
مدير گروه بهداشت خانواده استان
دانشگاه علوم پزشكي اصفهان

* بابازاده، دكتر جواد
خيابي،حسنيه
كارشناس مسئول بهداشت خانواده شهرستان
كارشناس مسئول برنامه مادر و كودك استان
دانشگاه علوم پزشكي مازندران
. دانشگاه علوم پزشكي كردستان

* دليلي، دكتر آزيتا
. *ملاشيخي، مهري
پزشك مركز بهداشتي درماني
دانشگاه علوم پزشكي مازندران

* عليزاده
كارشناس مامائي واحد تسهيلات زايماني
. دانشگاه علوم پزشكي تهران

* باغراميان، دكتر آرموند
*ميرحاج، زهرا
پزشك مركز بهداشتي درماني
.بهورز خانه بهداشت زيار
دانشگاه علوم پزشكي اصفهان
دانشگاه علوم پزشكي اصفهان

* شهيدي، شهلا
كارشناس مسئول برنامه مادران استان
. دانشگاه علوم پزشكي اصفهان

. * فتحي، پري .
كارشناس مامائي مركز بهداشتي درماني
. دانشگاه علوم پزشكي كردستان

* پاكروان، افسانه
.

. * شيخ عطاري، دكتر پيام
*نبياكان، اعظم السادات

* فرزادفر. دكتر فرشاد

کارشناس مامائي مرکز بهداشتي درماني . مدیر گروه بهداشت خانواده استان کارشناس ارشد مرکز توسعه شبکه و ارتقاء سلامت.
کارشناس مسئول برنامه مادران استان
دانشگاه علوم پزشکي تهران . دانشگاه علوم پزشکي کردستان ستاد مرکزي وزارتخانه
. دانشگاه علوم پزشکي تهران

* جفت ياري، نسرين . * صداقت، دکتر بنفشه * فضيلت، صديقه
.* يوسفي، مهري
کاردان مامائي واحد تسهيلات زايماني . پزشك مرکز بهداشتي درماني کارشناس مامائي واحد تسهيلات زايماني
. کارشناس برنامه مادران استان
دانشگاه علوم پزشکي کردستان . دانشگاه علوم پزشکي چهارمحال و بختياري .دانشگاه علوم پزشکي مازندران .
دانشگاه علوم پزشکي چهارمحال و بختياري

همکارانی که طی اجرای طرح پایلوت، در بازنگری مراقبت های ادغام یافته سلامت مادران، نظرات اصلاحی ارایه داده اند:

✖ دانشگاه علوم پزشکی و خدمات بهداشتی درمانی آذربایجان شرقی

* فرشباف قاسمی راسخ، نسرین * عارف حسینی، ناهید * نادرفام، دکتر شاپور * ستاری، نسرین * پیری، ابراهیم
* پور نورانی، سیمین * محمد زاده ، دکتر مجتبی
کارشناس برنامه مادران استان کارشناس برنامه مادران استان معاون بهداشتی شبستر مسئول بهداشت خانواده شبستر مسئول امور بهورزی شبستر کارشناس بهداشت
خانواده شبستر مدیرگروه بهداشت خانواده استان

*درستکار، دکتر محبوبه
مدیرگروه بهداشت خانواده استان

✖ دانشگاه علوم پزشکی و خدمات بهداشتی درمانی اصفهان

* عقدک، دکتر پژمان * شهیدی، شهلا * طغیانی، راهله * مطیع، زهرا
* نیکخواه فرد، مژگان * عامریان، دکتر امید
مدیر گروه بهداشت خانواده استان مسئول برنامه مادران استان کارشناس برنامه مادران استان کارشناس برنامه مادران استان کارشناس
برنامه مادران استان مدیر شبکه بهداشت و درمان اردستان

* نادری، دکتر نادر * نعمت اللهی، فرحناز * روح پرور زاده، نسیم *بازاری، ناهید
*صدوقی، زهرا *انصاری پور، زهرا
معاون بهداشتی اردستان مسئول بهداشت خانواده اردستان مسئول برنامه مادران اردستان کارشناس بهداشت خانواده اردستان کارشناس بهداشت خانواده
اردستان مسئول آموزش بهورزی استان

✖ دانشگاه علوم پزشکی و خدمات بهداشتی درمانی بوشهر

* انارکی، دکتر آزیتا * ابراهیمی، دکتر ابراهیم * رحیمی ، سوسن * یزدانی، فریده
* فروردین، مینا * کاظمی، معصومه
مدیر گروه بهداشت خانواده استان مدیر گروه بهداشت خانواده گناوه کارشناس برنامه مادران استان کارشناس برنامه مادران گناوه کارشناس
برنامه مادران گناوه مسئول آموزش بهورزی استان

* مجریه، تهمینه * میرزایی، ماهتاج
کارشناس آموزشگاه بهورزی گناوه مسئول آموزشگاه بهورزی گناوه

✖ دانشگاه علوم پزشکی و خدمات بهداشتی درمانی تهران

* نصیرزاد، دکتر شیرین * نیاکان، اعظم السادات * قره خانی، دکتر بهناز * شریفی ارومی،
فاطمه * نظرزاده، فرحناز
مدیر گروه بهداشت خانواده استان کارشناس برنامه مادران استان مسئول بهداشت خانواده اسلام شهر کارشناس برنامه مادران اسلام شهر
کارشناس بهداشت خانواده اسلام شهر

* سید مراد پور، لیلی * شکوهی، مهین
کارشناس مامایی مرکز بهداشتی درمانی اسلام شهر کارشناس مامایی مرکز بهداشتی درمانی اسلام شهر

✖ دانشگاه علوم پزشکی و خدمات بهداشتی درمانی چهارمحال و بختیاری

* صالحی فرد، دکتر علی ضامن * خلفیان، دکتر پوران * نصری، دکتر پیمان * همتیان، سیاوش
* سعادت، دکتر میترا * اروجی، شهین

مدیر گروه بهداشت خانواده استان مسئول برنامه مادران استان پزشک مرکز بهداشتی درمانی بروجن کارشناس بهداشت خانواده بروجن
کارشناس بهداشت خانواده بروجن کارشناس بهداشت خانواده بروجن

* کریمیان، محترم * بنائیان، فرخنده
* عظیمی، حبیبه * گیتی فر، بلقیس
کاردان بهداشت خانواده مرکز بهداشتی درمانی بروجن کاردان بهداشت خانواده مرکز بهداشتی درمانی بروجن کاردان مامایی مرکز بهداشتی درمانی بروجن
کاردان مامایی مرکز بهداشتی درمانی بروجن

همکارانی که طی اجرای طرح پایلوت، در بازنگری مراقبت های ادغام یافته سلامت مادران، نظرات اصلاحی ارایه داده اند:

✖ دانشگاه علوم پزشکی و خدمات بهداشتی درمانی چهارمحال و بختیاری
* راستی، راضیه * جعفرپور، معصومه * گلشاهی، طاهره
* کردیان، اکرم * فروهی، بنفشه
کارشناس بهداشت خانواده بروجن کاردان مامایی مرکز بهداشتی درمانی بروجن کارشناس بهداشت خانواده بروجن کاردان مامایی مرکز بهداشتی درمانی بروجن
کارشناس بهداشت خانواده بروجن

✖ دانشگاه علوم پزشکی و خدمات بهداشتی درمانی خراسان
* صابری فرد، دکتر ایرج * صحافی، دکتر فرزانه * رضازاده متقی، نجمه * آقاسی یزدی، زهرا
* شریفی، پروین * بهزادفر، اعظم
مدیر گروه بهداشت خانواده استان مسئول برنامه مادران استان کارشناس برنامه مادران استان کارشناس برنامه مادران استان مسئول بهداشت خانواده قوچان کارشناس برنامه مادران قوچان

✖ دانشگاه علوم پزشکی و خدمات بهداشتی درمانی خوزستان
* جمشیدی، دکتر فرخنده * ثابت قدم، دکتر سید محمد * ترابی زاده، دکتر مهدی * افکانه، بلقیس
مدیر گروه بهداشت خانواده استان مسئول برنامه مادران استان کارشناس بهداشت خانواده استان مسئول بهداشت خانواده آبادان

✖ دانشگاه علوم پزشکی و خدمات بهداشتی درمانی سمنان
* فریور، دکتر فرشید * ریاضی دوست، آذر * جندقی، دکتر جعفر * رحیمیان، دکتر ندا
* نصیری، دکتر آذر * عبدالله پور، دکتر ابوالفضل
مدیر گروه بهداشت خانواده استان مسئول برنامه مادران استان معاون بهداشتی دانشگاه پزشک مرکز بهداشتی درمانی گرمسار پزشک مرکز بهداشتی درمانی گرمسار سرپرست شبکه بهداشت و درمان گرمسار

* علی بیگی، دکتر مهناز * چوزوکلو، نیره * محمدی، طاهره *
کشمیر، شهناز
مسئول بهداشت خانواده گرمسار کارشناس بهداشت خانواده گرمسار کارشناس بهداشت خانواده گرمسار کاردان بهداشت خانواده مرکز بهداشتی درمانی گرمسار

✖ دانشگاه علوم پزشکی و خدمات بهداشتی درمانی زابل
* افشاری، ابوالحسن * نیکروی سیاسر، زهرا * رضایی کهخایی، زهرا
مدیر گروه بهداشت خانواده استان کارشناس برنامه مادران استان کارشناس برنامه مادران استان

✖ دانشگاه علوم پزشکی و خدمات بهداشتی درمانی فارس
* کدیور، دکتر علی اکبر * مظلومی، عزت * مفاضی، مرضیه
* نمازی، هما
مدیر گروه بهداشت خانواده استان مسئول برنامه مادران استان مسئول بهداشت خانواده آباده کارشناس برنامه مادران آباده

✖ دانشگاه علوم پزشکی و خدمات بهداشتی درمانی کرمانشاه
* جمشیدپور، مهرانگیز * عسگریان، سارا * سیعی، دکتر سعید * نیکرو، فریبا
* شفیعی، دکتر فریبا * رضازاده، لیلا
مدیر گروه بهداشت خانواده استان مسئول برنامه مادران استان پزشک بهداشت خانواده استان کارشناس بهداشت خانواده صحنه
پزشک بهداشت خانواده صحنه کارشناس بهداشت خانواده صحنه

همکارانی که طی اجرای طرح پایلوت، در بازنگری مراقبت های ادغام یافته سلامت مادران، نظرات اصلاحی ارایه داده اند:

✖ دانشگاه علوم پزشکی و خدمات بهداشتی درمانی کرمانشاه

* رضایی، نسرین
مسئول بهداشت خانواده صحنه

* نوشادفر، ویدا
کارشناس مامایی بهداشت خانواده صحنه

* ملکی، حاجی مراد
بهورز خانه بهداشت میرعزیزی صحنه

✖ دانشگاه علوم پزشکی و خدمات بهداشتی درمانی کردستان

* بیدارپور، دکتر فرزام
مدیر گروه بهداشت خانواده استان

* ملاشیخی، مهری
مسئول برنامه مادران استان

* اسماعیلی، قمری
مسئول بهداشت خانواده سقز

* فتحی، پری
کارشناس بهداشت خانواده سقز

* پوردیان، شهلا
مرکز بهداشتی درمانی سقز

کارشناس مامایی

✖ دانشگاه علوم پزشکی و خدمات بهداشتی درمانی گلستان

* کردی، دکتر خدیجه
مدیر گروه بهداشت خانواده استان

* خاری، دکتر سمره
مسئول برنامه مادران استان

* جلالی، مریم
کارشناس برنامه مادران استان

* حاجی مرادلو، دکتر نغیمه
مسئول بهداشت خانواده آق قلا

* کرباسی، مریم
آموزش بهورزی استان

* نبی پور املشی، هاجر
مربی آموزش بهورزی استان

مربی

* لاری، گلچهره
کارشناس برنامه مادران آق قلا

* نیکجوی تبریزی، دکتر دیده زهرا
مسئول بهداشت خانواده بندرگز

* قربانی، ویتا
کارشناس برنامه مادران بندرگز

✖ دانشگاه علوم پزشکی و خدمات بهداشتی درمانی مازندران

* اردلان، دکتر پریسا
سرپرست بهداشت خانواده استان

* طیبی، دکتر خدیجه
مسئول برنامه مادران استان

* احمدی، محترم
کارشناس برنامه مادران استان

* بابازاده، دکتر جواد
مسئول بهداشت خانواده ساری

* تولایی، خدیجه
ساری

* کیانفر، جمیله
کارشناس مامایی مرکز بهداشتی درمانی ساری

کارشناس برنامه مادران ساری

* باقری، نیلوفر
کارشناس مامایی مرکز بهداشتی درمانی ساری

* روزبه، بهناز
کارشناس مامایی مرکز بهداشتی درمانی ساری

* فضیلت، صدیقه
کارشناس مامایی مرکز بهداشتی درمانی ساری

✖ دانشگاه علوم پزشکی و خدمات بهداشتی درمانی هرمزگان

* نورمندی، مریم
مدیر گروه بهداشت خانواده استان

* حبیب پور، ستاره
کارشناس برنامه مادران استان

* مرادی، سهیلا
مسئول بهداشت خانواده بندرلنگه

* معصومی، ماندانا
کارشناس مامایی مرکز بهداشتی درمانی گاوبندی

✖ دانشگاه علوم پزشکی و خدمات بهداشتی درمانی همدان

* کاظم زاده، دکتر محمد
مدیر گروه بهداشت خانواده استان

* قهرمانی، معصومه
مسئول برنامه مادران استان

* غضنفرزاده، بهجت
مسئول برنامه مادر و کودک استان

* ربیعی، زهرا
مسئول بهداشت خانواده تویسرکان

* منصوری، شیرین
کارشناس برنامه مادران تویسرکان

✖ دانشگاه علوم پزشکی و خدمات بهداشتی درمانی یزد

* شریفی، دکتر مسعود
رییس مرکز بهداشت مهریز

* عبدی نسب، مهناز
مسئول برنامه مادران استان

*طباطبایی، منیرالسادات
مامای بهداشت خانواده مهریز

* کمالی فرد، مهین
مسئول بهداشت خانواده مهریز

مربی بهورزی مهریز

* جلال پور، زهرا
مامای مرکز بهداشتی مهریز

* جعفری، طاهره

هوالحکیم

مقدمه

ارتقاء سلامت مادران یکی از ارکان اساسی مراقبت های بهداشتی درمانی است. در سالهای اولیه استقرار نظام بهداشت و درمان در کشور، سلامت مادران بـه عنـوان گـروه آسـیب پـذیر مورد توجه خاص سیاست گذاران برنامه سلامتی قرار گرفت. در آن سالها افزایش دسترسی به مراقبت های دوران بارداری، زایمان و پس از زایمان به عنوان اولویت مد نظر قرار گرفت و بـا توسعه شبکه بهداشت و درمان کشور، این امر میسر گردید به گونه ای که شاخص های برنامه سلامت مادران مبین پوشش مراقبت های بـارداری تـا ۸۰ درصـد، زایمـان ایمـن تـا حـدود ۸۵ درصد و مراقبت های پس از زایمان تا ۳۰ درصد می باشد.

با بهبود شاخص دسترسی به خدمات، ارتقاء کیفی خدمات از طریق تعیین رویکردی مناسب به منظور شناسایی زودرس مادران در معرض خطر و ارجاع به موقع آنان ضـروری بـود. بـه همین منظور اداره سلامت مادران دفتر سلامت خانواده و جمعیت از سال ۱۳۷۸ تا ۱۳۸۱ استانداردسازی خدمات مراقبتی مادران را در دو سطح خارج بیمارستانی به اتمام رسـاند و از سـال ۱۳۸۲ اجرای آزمایشی آن در کشور آغاز گردید.

مجموعه حاضر که حاوی استانداردهای خدمات معمول و ویژه مادران در مقاطع پیش از بارداری، بارداری، زایمان و پس از زایمان است با تـلاش پیگیـر و همـه جانبـه همکـاران مـن در اداره سلامت مادران و نظرخواهی از متخصصین زنان و زایمان و مامایی کشور تدوین شده است. این مجموعه پـس از گذرانـدن بـیش از دو سـال اجـرای آزمایشـی و تجدیـد نظـر توسـط ارایه دهندگان خدمات و مدیران بهداشت خانواده مجری طرح آزمایشی در اختیار شما قرار گرفته است. محتوای این مجموعه منبع اصلاح بلوک بهورزی قرار گرفته است و علاوه بـر آن کـه به عنوان بسته خدمات استاندارد ارایه خدمات پیش از بارداری، بارداری، زایمان و پس از زایمان با طرح پزشک خانواده و تیم سلامت ادغام گردیده است، مـوارد ارجـاعی را کـه از نظـر فنـی نیازمند دریافت خدمات تخصصی است را برای خدمات استاندارد سطح بیمارستان طبقه بندی می کند.

لازم است از کلیه واحد های تابعه حوزه معاونت سلامت که برای هماهنگ سازی متن این مجموعه با برنامه های کشوری، ما را یاری نمودند، قدردانی و سپاسگزاری نمایم. تـلاش مـا بـر این است که این مجموعه به عنوان بخشی از کوریکولوم آموزشی پزشکان عمومی و ماماها در نظام آموزشی مورد استفاده قرار گیرد. از آنجا که علیـرغم چنـدین نوبـت ویـرایش ، مجموعـه حاضر می تواند حاوی اشکالات متعدد فنی و ویراستاری باشد که از نظر دور مانده است، از این رو نظرات شما همکاران گرامی می تواند راهنمای خوبی بـرای اصـلاح در چـاپ هـای بعـدی باشد.

دکتر سید حسن امامی رضوی
معاون سلامت

مـامـا و پـزشك گـرامـي!

مجموعه حاضر به منظور کمک به شما در ارایه خدمات مطلوب به مادران به طور معمول و در شرایط ویژه در دوران پیش از بارداری، بارداری، زایمان و پس از زایمان تهیه گردیده است. حتماً قبل از استفاده از این مجموعه، قسمت «**آشنایی با مجموعه مراقبت های ادغام یافته سلامت مادران**» را مطالعه کنید.

- ## آشنايي با مجموعه مراقبت هاي ادغام يافته سلامت مادران

اين مجموعه شامل ۱۳ قسمت: جداول مراقبت هاي بارداري و پس از زايمان، مراقبت های پيش از بارداري (بخش الف)، تشخيص بارداري(بخش ب)، مراقبت هاي معمول بارداري(بخش پ)، مراقبت هاي ويژه بارداري(بخش ت)، مراقبت های معمول حين زايمان و بلافاصله پس از زايمان(بخش ث)، مراقبت هاي ويژه حين و بلافاصله پس از زايمان(بخش ج)، مراقبت هاي معمول پس از زايمان(بخش چ)، مراقبت هاي ويژه پس از زايمان(بخش ح)، راهنما (بخش خ)، ارزيابی نوزاد (بخش د)، مراقبت از نوزاد (بخش ذ) و ضمائم است.

- جداول مراقبتهاي بارداري و پس از زايمان براي مرور كلی و سريع خدماتي است كه در دوران بارداري و پس از زايمان به مادر ارايه مي شود. تقسيم بندي خدمات در اين جداول براساس نوع و زمان انجام مراقبت صورت گرفته است. به اين معنا كه در هر ملاقات، مراقبت هايي كه در زير ستون آن مشخص شده به مادر ارايه مي گردد.
- بخش مراقبت های پيش از بارداري به منظور ارايه خدمت به زناني است كه تصميم دارند باردار شوند. به نظر مي رسد كه ايجاد تقاضا براي دريافت مراقبت پيش از بارداري در زنان در سنين باروري بايد به تدريج در روند ارايه خدمات مورد توجه قرار گيرد تا بتوان زنان در معرض خطر را زودتر شناسايي كرده و در صورت امكان از باردار شدن آنان جلوگيري كرد و يا بارداري را به تعويق انداخت .
- بخش تشخيص بارداري به منظور كمك به تشخيص و تأييد بارداري در خانمي است كه با شك به بارداري و يا قطع قاعدگی مراجعه مي كند. فرد مراجعه كننده، ابتدا ارزيابي شده، سپس براساس نتيجه ارزيابي، گروه بندي و متناسب با گروه تعيين شده براي وي اقدام مورد نياز انجام مي شود. در صورتي كه اقدام مورد نظر درخواست آزمايش تشخيص بارداري يا سونوگرافي است، با توجه به نتيجه آزمايش يا سونوگرافي براي خانم تصميم گيري و خدمت مناسب ارايه مي شود.

بیشتر خانمهایی که خدمات معمول را دریافت می کنند، سالم هستند و بارداری را به خوبی طی می کنند. ولی در برخی، ممکن است با توجه به سئوالات و معاینات انجام شده در هر بار مراقبت، موارد غیر طبیعی مشاهده شود که نیاز به مداخله و مراقبت ویژه دارد.

بخش **مراقبت های معمول** بارداری، زایمان و پس از زایمان، خدمات استانداردی است که باید در هر بار مراقبت برای دریافت کننده خدمت به ترتیب انجام دهید. چارت مراقبت های معمول (از سمت راست و بالای صفحه) شامل موارد زیر است:

خانه شماره ۱- در هر مراقبت، قبل از هر اقدامی، علائم خطر فوری را در مادر ارزیابی کنید.

خانه شماره ۲- در صورت وجود علائم خطر فوری، با توجه به آدرس داده شده، اقدام کنید.

خانه شماره ۳- اگر خانم هیچ یک از علائم خطر فوری را نداشت، با توجه به مطالب مربوط به این خانه، وی را ارزیابی کنید.

خانه شماره ۴- علائم و نشانه های حاصل از ارزیابی را گروه بندی کنید.

خانه شماره ۵- با توجه به نتایج و آدرس داده شده، اقدام کنید.

چنانچه در ارزیابی مراقبتهای معمول، علامت یا عارضه ای مشاهده کردید که نیاز به مداخله دارد، آن علامت را در بخش مراقبت های ویژه پیدا کنید.

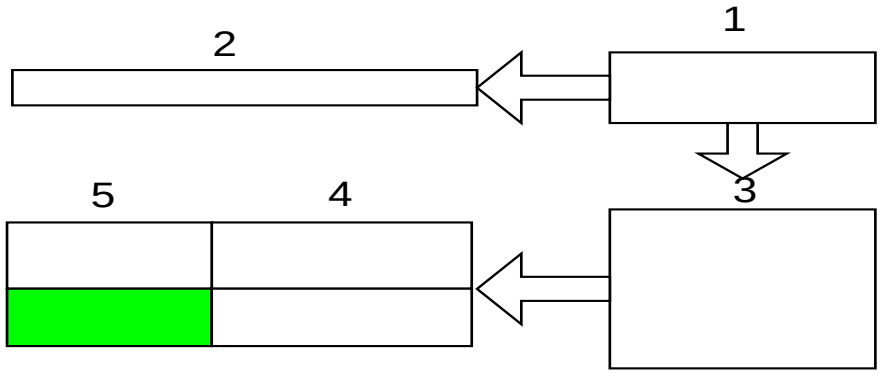

بخش **مراقبت های ویژه** برای ارایه مراقبت های مورد نیاز مادرانی است که در بارداری، زایمان یا پس زایمان در معرض خطر قرار می گیرند. در این بخش علائم و عوارض مادر که نتیجه ارزیابی مراقبت های معمول یا شکایت مستقیم مادر است، بررسی می شود.

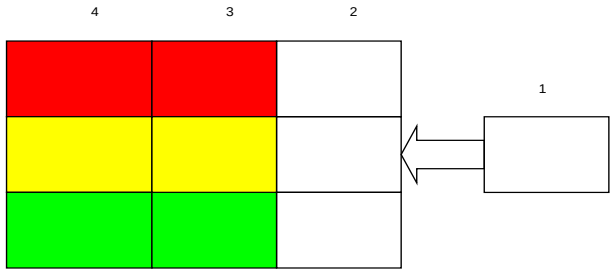

بیشتر چارتهای مراقبت ویژه (از سمت راست و بالای صفحه) از ساختار زیر تبعیت می کند:

خانه شماره ۱- پس از پیدا کردن علامت مورد نظر در عنوان صفحه، موارد مربوط به این قسمت را ارزیابی کنید.

خانه شماره ۲- با توجه به نتیجه ارزیابی (بر اساس همه علائم همراه در یک خانه یا تعدادی از علائم همراه و یا حتی یک علامت همراه اختصاصی) وضعیت خانم را گروه بندی کنید.

خانه شماره ۳- با توجه به گروه بندی، تشخیص یا تشخیص احتمالی عارضه یا بیماری را درمی یابید. تشخیص احتمالی در ارزیابی نوزاد نیز براساس بررسی همه یا برخی از علائم صورت می گیرد.

خانه شماره ۴- اقدام مناسب را در حیطه شرح وظایف خود انجام دهید. (همکاری پزشک و ماما در ارائه خدمت ویژه به مادر الزامی است.)

تذکر: از آنجا که طبقه بندی تعدادی از علائم و بیماریها با یک عنوان مشترک امکان پذیر نبود، این موارد تحت عنوان «سایر موارد» در بخش های مراقبت ویژه بارداری، زایمان و پس از زایمان طبقه بندی شده است. همچنین برای انجام برخی اقدامات خاص، راهنما نیز تدوین شده است که در خانه «اقدام» به آنها اشاره شده است. قسمت بیماری ها، سوابق و سایر موارد خطر در بارداری فعلی نیز جزو بخش مراقبت های ویژه بارداری محسوب می شود.

مفهوم رنگ ها

در چارت های ارایه خدمت از سه رنگ قرمز، زرد، سبز استفاده شده است.

الف ـ رنگ قرمز نشان دهنده شرایط خطرناکی است که جان مادر و جنین/ نوزاد را تهدید می کند و اقدام مناسب این رنگ **ارجاع فوری** (بلافاصله) به همراه اقدامات اولیه حین ارجاع به **نزدیک ترین مرکز مجهز درمانی** است. ارائه دهنده خدمت موظف است مادر و یا نوزاد را سریعاً با آمبولانس یا هر وسیله نقلیه دیگر ارجاع دهد.

ب ـ رنگ زرد نشان دهنده نیاز مادر و یا نوزاد به اقدام خاص است. مادر باید بر حسب نوع عارضه در ۲۴ ساعت اول پس از مراجعه (**ارجاع در اولین فرصت**) و یا حداکثر طی یک هفته (**ارجاع غیر فوری**) توسط سطوح تخصصی بررسی و نتیجه کار مشخص گردد. در ارجاع در اولین فرصت، اگر مورد ارجاع طی ۴۸ ساعت به هر دلیلی (نرفتن مادر،...) توسط سطوح بالاتر مورد بررسی قرار نگیرد، حکم ارجاع فوری را پیدا می کند. در ارجاع غیر فوری، اگر مورد ارجاع طی یک هفته به هر دلیلی (نرفتن مادر،...) توسط سطوح بالاتر مورد بررسی قرار نگیرد، حکم **ارجاع فوری** را پیدا می کند.

پ ـ رنگ سبز نشان دهنده امکان ارایه کامل خدمت توسط پزشک یا ماما **بدون نیاز به ارجاع** به سطوح بالاتر است، مگر در شرایطی که اقدامات ارایه شده منجر به بهبود وضعیت مادر یا نوزاد نگردد. در این صورت لازم است مادر و یا نوزاد برای بررسی بیشتر به سطوح بالاتر ارجاع گردد.

نکته: در برخی خانه های «اقدام»، مراقبت ها در بیش از یک حالت تعریف می شود یعنی اقدام های اصلی با یک رنگ و برخی اقدام های خاص که عمدتاً حالتی از ارجاع را شامل می شود با رنگ مختص آن نوع «ارجاع» در داخل خانه اصلی مشخص شده است. به طور مثال: در قسمت ت۲، **خانه اصلی اقدام** مربوط به تشخیص احتمالی «**مول، کریز هیپرتانسیون، چندقلویی**» قرمز است در حالی که اقدام بعدی این خانه که نیازمند «**ارجاع غیر فوری**» است در خانه ای به رنگ زرد مشخص شده است.

- **اصول کلي**

مطالب زیر به عنوان اصول کلی در ارایه خدمات در نظر گرفته شده است:

- در مواردی که مادر و یا نوزاد به دلایلی نیازمند هر حالتی از ارجاع (فوری، ارجاع غیر فوری، در اولین فرصت) است، ارجاع فوری در اولویت قرار دارد.
- در صورت امکان، آموزش همسر و خانواده مادر در مورد علائم خطر در هر مقطعی از بارداری، زایمان و پس از زایمان مورد توجه قرار گیرد.
- دریافت مراقبت های دوران بارداری و پس زایمان در تاریخ های تعیین شده باید به مادر تأکید شود.
- **وضعیت مادری که ارجاع فوری یا ارجاع در اولین فرصت شده است، باید پس از ۳ روز و اگر ارجاع غیر فوری شده است، طی یک هفته پیگیری و مشخص شود.**
- پسخوراند پزشک عمومی یا ماما در مورد ارایه مراقبت های ویژه باید در فرم مراقبت ثبت و یا پیوست پرونده گردد.
- پزشک عمومی و ماما به عنوان سطح دوم ارایه دهنده خدمت موظف هستند علاوه بر پذیرش موارد ارجاعی سطوح پایین تر، بر نحوه ارایه خدمت به مادر توسط این سطوح نیز نظارت کنند.
- از دادن هر نوع ماده غذایی و مایعات به مادری که به دلایلی ارجاع فوری می شود، باید خودداری گردد. (رعایت اصل **NPO** حین ارجاع)
- دفعات مراقبت ویژه مادر برحسب نوع عارضه و نظر پزشک، ماما و پزشک متخصص در پسخوراند متفاوت خواهد بود.

▪لازم است تمام خدمات ارایه شده به مادر در هر مقطعی از پیش از بارداری، بارداری، زایمان و بلافاصله پس از زایمان و پس از زایمان در فرم های مربوط ثبت و در پرونده مادر نگه داری شود.

▪**توجه داشته باشید، استفاده از این مجموعه بدون به کارگیری فرم های ثبت و ارجاع و پیگیری مادر مؤثر نخواهد بود.**

پیش از بارداری(الف)

▪تمام خانمهایی که در سنین باروری قرار دارند، لازم است مشاوره پیش از بارداری را دریافت کنند.

▪**بسیاری از بیماری ها و شرایط طبی نیاز به** کنترل، تغییر دارو، ارزیابی وضعیت و یا عوارض بیماری **پیش از بارداری** دارد زیرا عدم توجه به آنها **میزان مرگ و عوارض مادری/ جنینی/ نوزادی** را افزایش می دهد.

▪ بیماری ها و شرایط **تأثیرگذار** بر بارداری که نیازمند توجه به آنها در زمان پیش از بارداری است شامل بیماری قلبی، دیابت، لوپوس، آرتریت روماتوئید، اختلالات روانی، آنمی، تالاسمی مینور، صرع، ابتلا به فشارخون بالا، سل تحت درمان، بیماری تیروئید، مصرف کنندگان الکل و دخانیات و مواد مخدر، ابتلا به عفونت های علامت دار واژینال، نمایه توده بدنی بیش از ۲۵ و کمتر از ۱۸/۵ و یا اختلالات تغذیه ای، سندرم تخمدان پلی کیستیک و....

▪ از این رو انجام مشاوره پیش از بارداری، باید در یکی از **شرایط زیر** صورت گیرد:

۱- تمامی خانمهایی که به **قصد بارداری**، روش پیشگیری از بارداری خود را قطع کرده و یا می خواهند قطع کنند،

۲- تمامی خانمهایی که با **تست حاملگی منفی** مراجعه کرده اند،

۳- تمامی خانمهایی که از هیچ روشی استفاده نمی کنند و برای اولین بار برای دریافت روش پیشگیری از بارداری مراجعه کرده اند و تمایل به بارداری در آینده دارند، برای این افراد حداکثر طی۶ ماه اول پس از مراجعه، مشاوره انجام شده و نتیجه آن به عنوان سابقه برای آنان در پرونده حفظ شود.

نکته ۱: لازم است تا زمانی که عارضه یا بیماری خانم رفع و یا کنترل نشده است، به منظور جلوگیری از بروز حاملگی های پر خطر، وی را به استفاده از روش های پیشگیری از بارداری تشویق و توصیه نمود.

نکته ۲: این مشاوره تا مدت **یک سال** اعتبار دارد، بدین معنا که در صورت ارایه یک بار مشاوره پیش از بارداری، تا یک سال نیاز به تکرار نیست. بدیهی است در صورتی که نتیجه مشاوره پیش از بارداری غیر طبیعی است (خانم عارضه یا بیماری دارد) تا زمان رفع عارضه یا بیماری و یا کنترل کامل آن، پیگیری به منظور درمان و یا کنترل بیماری توسط پزشک یا ماما انجام گیرد.

بارداری(پ)

▪مراقبت های بارداری باید به محض مثبت شدن آزمایش بارداری ارایه گردد. به خاطر بسپارید به محض اطلاع از نتیجه مثبت آزمایش، بارداری را به خانم **تبریک** بگویید.

▪بهتر است نتیجه آزمایش بارداری ضمن ثبت در فرم مراقبت بارداری، در صورت عدم نیاز مادر، تا پایان بارداری در پرونده نگه داری شود.

▪مراقبت های معمول بارداری طی ۸ بار ملاقات در دو نیمه اول ودوم بارداری به مادر ارایه می گردد (۲ ملاقات در نیمه اول و ۶ ملاقات در نیمه دوم). زمان ملاقاتهای معمول بارداری عبارتست از: هفته ۶ تا ۱۰، هفته ۱۶ تا۲۰، هفته ۲۶ تا ۳۰، هفته ۳۱ تا ۳۴، هفته ۳۵ تا ۳۷، هفته ۳۸، هفته ۳۹ و هفته ۴۰ بارداری

▪زمان ملاقاتهای مادر براساس «هفته بارداری» تعیین شده است که این زمان نیز باید با سن بارداری مادر مطابقت داشته باشد. سن بارداری از زمان اولین روز آخرین قاعدگی مشخص می شود و در صورتی که مادر تاریخ آخرین قاعدگی خود را نمی داند، باید در اولین فرصت برای تعیین سن بارداری اقدام شود.

▪هر مادر باید یک بار (در اولین مراجعه) توسط پزشک معاینه شود. در این معاینه، پزشک ضمن انجام معاینه فیزیکی، پرونده مادر(شرح حال و ارزیابی) و نتیجه آزمایش ها و سونوگرافی(در صورت وجود) را بررسی و نتیجه ارزیابی کامل خود را در قسمت مربوط در فرم مراقبت بارداری ثبت می کند.

▪در صورتی که مادر باردار به دریافت خدمات درمانی دندان پزشکی نیاز دارد، مناسب ترین زمان، **سه ماهه دوم بارداری** است.

▪**سه ماهه اول بارداری** را از هفته اول تا پایان هفته ۱۴ بارداری، **سه ماهه دوم** را از هفته ۱۵ تا پایان هفته ۲۸ بارداری و **سه ماهه سوم** را از هفته ۲۹ تا زمان زایمان در نظر بگیرید.

▪استفاده از چارت حرکت جنین در هفته های ۲۸ تا ۳۲ ارزشمند است.

▪**به منظور ترویج زایمان طبیعی با استفاده از روش های غیردارویی کاهش درد زایمان**، مادر باردار باید از هفته ۲۰ بارداری در **کلاس های آمادگی برای زایمان** شرکت کند. از این رو لازم است ضمن آموزش به مادر در مورد مزایا و ضوابط شرکت در کلاس های آمادگی پیش از زایمان، مادر در زمان مناسب، به نزدیک ترین محل برگزاری کلاس معرفی شود.

زایمان و بلافاصله پس از زایمان(ث)

▪هر زایمان باید با رعایت اصول حفاظتی شامل پوشیدن گان و پیش بند، چکمه(در صورت نیاز و امکان)، دستکش و گذاشتن ماسک و عینک انجام شود.

▪وسایل زایمان می باید پس از هر زایمان به خوبی تمیز و شسته و استریل شود.

▪اتاق زایمان نیز باید پس از هر زایمان به خوبی تمیز و شسته و گردگیری شود و به صورت معمول **هر ماه** و همچنین پس از انجام **هر زایمان آلوده**، با استفاده از چراغ اولتراویوله ضدعفونی شود.

نکات مهم در استفاده از چراغ اولتراویوله:

۱. قبل از روشن کردن چراغ، اتاق زایمان کاملاً تاریک باشد.
۲. درب کلیه کمدها، قفسه های شیشه ای و ساکشن موجود در اتاق زایمان باز باشد.
۳. قبل از روشن کردن چراغ، هواکش باید خاموش، درب اتاق بسته و درزها با چسب پوشانده شود.
۴. دو شاخه چراغ می بایست خارج از اتاق زایمان به پریز زده شود و زمانی که چراغ روشن است، هیچکس وارد اتاق نشود.
۵. مدت زمان مناسب برای استفاده از چراغ به طور متوسط ۱۵ دقیقه می باشد. بعد از این مدت، دوشاخه را از پریز کشیده و هواکش روشن شود.
۶. پس از خاموش کردن چراغ، به مدت ۱۵ دقیقه نباید وارد اتاق زایمان شد.

▪هر مادر باید برای انجام زایمان در بیمارستان تشویق شود، ولی اگر به هر علتی زایمان در واحد تسهیلات زایمانی انجام می گیرد، باید زایمان طبق استانداردهای تعیین شده انجام شود.

▪در صورت انجام زایمان در واحد تسهیلات زایمانی، مادر و نوزاد باید حداقل تا ۶ ساعت اول پس از زایمان تحت مراقبت قرار گیرند.

▪برای هر مادری که در واحد تسهیلات زایمانی به منظور زایمان بستری می شود، باز کردن رگ و تزریق سرم قندی- نمکی یا رینگر به میزان ۳۲ قطره در دقیقه براساس نیاز وی توصیه می شود. در مورد **خونریزی**، اولویت با سرم رینگر و در نبود آن با سالین نرمال یا سرم قندی- نمکی، در مورد **فشارخون بالا**، سرم رینگر یا قندی و در مورد **دیابت** فقط سرم رینگر توصیه می شود.

▪درصورت تشخیص علامت خطر در زمان زایمان با توجه به نوع علامت خطر و مرحله زایمان، عامل زایمان باید در هنگام ارجاع، مادر را با ست زایمان همراهی کند.

▪انجام زایمان مادر در معرض خطر (طبق شرح بخش مراقبت ویژه زایمان) در واحدهای تسهیلات زایمانی جایز نیست مگر در موارد **زایمان قریب الوقوع** یعنی «**زایمان مادر با توجه به فاصله تا محل ارجاع، اندازه جنین، وضعیت جنین، وضعیت ابعاد لگن مادر و انقباضات رحمی در مدت زمانی کمتر از یک ساعت انجام پذیر باشد.**»

▪در هنگام زایمان قریب الوقوع مادر در معرض خطر، حتماً باید از یک پزشک یا مامای دیگر کمک گرفته شود.

▪نوزاد باید بلافاصله پس از تولد توسط عامل زایمان طبق «**بخش ارزیابی نوزاد(بخش د)**» ارزیابی شود.

▪قبل از ترخیص مادر و نوزاد، توصیه های ارایه شده در بخش مراقبت از نوزاد(بخش ذ) به مادر آموزش داده شود.

▪نوزاد باید **در اولین فرصت** توسط پزشک طبق «**بوکلت چارت مراقبت های ادغام یافته کودک سالم**» ارزیابی شود.

پس از زایمان(چ)

▪مراقبت های معمول پس از زایمان، طی ۳ ملاقات انجام می شود که ملاقات اول در روزهای ۱ تا ۳، ملاقات دوم در روزهای ۱۰ تا ۱۵ و ملاقات سوم در روزهای ۴۲ تا ۶۰ پس از زایمان انجام می شود. مراقبت های نوزاد (به جز مراقبت بدو تولد) نیز در۳ نوبت شامل مراقبت روزهای ۳ تا ۵، مراقبت روزهای ۱۴ تا ۱۵ و مراقبت روزهای۳۰ تا ۴۵ انجام می شود.

▪برای مادری که در بیمارستان زایمان می کند، مراقبت پس از زایمان در بیمارستان را می توان مراقبت بار اول پس از زایمان محسوب کرد.

▪نوزاد مادری که به هر دلیل تحت درمان **داروهای روان گردان** است، باید تحت مراقبت **متخصص اطفال** قرار بگیرد.

جدول راهنمای مراقبت های پیش از بارداری و بارداری(مرور کلی و سریع)

زمان مراقبت / نوع مراقبت	پیش از بارداری	مراقبت ۱ هفته ۶ تا ۱۰	مراقبت ۲ هفته ۱۶ تا ۲۰	مراقبت ۳ هفته ۲۶ تا ۳۰	مراقبت ۴ و ۵ هفته ۳۱ تا ۳۴ هفته ۳۵ تا ۳۷	مراقبت ۶ تا ۸ هفته ۳۸ تا ۴۰ (هر هفته یک مراقبت)
صاحبه و شکیل یا بررسي پرونده	مشخصات، نسبت خویشاوندی با همسر سابقه بارداري و زایمان قبلي - بیماري و ناهنجاری، اختلالات روانی/ همسرآزاری - رفتارهاي پر خطر اعتیاد ، مصرف سیگار / الکل رژیم غذایی خاص	مشخصات، وضعیت بارداری فعلی، تعیین سن بارداری، مصرف مکمل ها و گروه های غذایی سابقه بارداري و زایمان قبلي بیماري و ناهنجاری، اختلالات روانی/ همسرآزاری، رفتارهاي پر خطر، اعتیاد، مصرف سیگار و الکل شکایت های شایع و علائم خطر، تروما آخرین روش پیشگیری از بارداری	بررسی پرونده و آشنایی با وضعیت مادر شکایت های شایع و علائم خطر تعیین سن بارداري اختلالات روانی / همسرآزاری مصرف مکمل ها و گروه های غذایی حرکت جنین، تروما	بررسی پرونده و آشنایی با وضعیت مادر شکایت های شایع و علائم خطر تعیین سن بارداري اختلالات روانی / همسرآزاری مصرف مکمل ها و گروه های غذایی توجه به تاریخ تقریبی زایمان حرکت جنین، تروما	بررسی پرونده و آشنایی با وضعیت مادر شکایت های شایع و علائم خطر تعیین سن بارداري توجه به تاریخ تقریبی زایمان اختلالات روانی / همسرآزاری مصرف مکمل ها و گروه های غذایی، حرکت جنین، تروما	- بررسی پرونده و آشنایی با وضعیت مادر - شکایت های شایع و علائم خطر - تعیین سن بارداری - توجه به تاریخ تقریبی زایمان - اختلالات روانی / همسرآزاری - مصرف مکمل ها و گروه های غذایی، حرکت جنین، تروما
معاینه بالینی	- اندازه گیري قد و وزن تعیین نمایه توده بدني علائم حیاتي، معاینه فیزیکي معاینه واژن و لگن معاینه دهان و دندان	اندازه گیري قد و وزن تعیین نمایه توده بدني و ترسیم منحنی زن گیری علائم حیاتي، حال عمومی معاینه دهان و دندان، معاینه فیزیکي	اندازه گیري وزن ، علائم حیاتي، ارتفاع رحم، حال عمومی ترسیم منحنی وزن گیری معاینه چشم، اندام ها و صورت، دهان و دندان، پوست، شنیدن صداي قلب جنین، کلاس آمادگی زایمان	اندازه گیري وزن ، علائم حیاتي، ارتفاع رحم، حال عمومی ترسیم منحنی وزن گیری معاینه چشم، اندام ها و صورت، پوست، - شنیدن صداي قلب جنین، کلاس آمادگی زایمان	اندازه گیري وزن ، علائم حیاتي، ارتفاع رحم، حال عمومی ترسیم منحنی وزن گیری معاینه چشم، اندام ها و صورت، پوست، شکم (لئوپولد) ، شنیدن صداي قلب جنین، کلاس آمادگی زایمان	- اندازه گیری وزن ، علائم حیاتی، ارتفاع رحم، حال عمومی - ترسیم منحنی وزن گیری - معاینه چشم، پوست، اندام ها و صورت، شکم(لئوپولد) - شنیدن صدای قلب جنین
آزمایش ها یا بررسی تکمیلی	CBC, BG, Rh, FBS, U/A, U/C HBsAg,(در صورت نیاز)، پاپ اسمیر و تیتر آنتی بادی ضد سرخجه(در صورت نیاز) HI و VDRL (در رفتارهای پرخطر)،	CBC, BG, Rh, U/A, U/C,BUN, Crea HBsA (در صورت نیاز)، HIV و VDRL (در رفتارهای پرخطر)، نوبت اول کومبس غیر مستقیم (در مادر Rh منفی پس از اطلاع از مثبت بودن Rh همسر)، GCT (در مادر در معرض خطر دیابت)	سونوگرافی در هفته ۱۶ تا ۱۸ بارداری ز شروع هفته ۱۶ تا قبل از پایان هفته ۱۸ بارداری)	CBC, U/A وبت دوم کومبس غیر مستقیم (در مادر Rh منفی با همسر Rh مثبت) GCT در هفته ۲۴ تا ۲۸ بارداری	ونوگرافی در هفته ۳۱ تا ۳۴ بارداری	----------
موزش و مشاوره	بهداشت فردي و روان- بهداشت جنسي بهداشت دهان و دندان تغذیه/ مکمل هاي دارویی عدم مصرف مواد مخدر/ داروی مخدر، سیگار و دخانیات / الکل شغل سخت و سنگین تاریخ مراجعه بعدي(در صورت نیاز) زمان قطع روش پیشگیری از بارداری و زمان مناسب باردار شدن	بهداشت فردي و روان بهداشت جنسي بهداشت دهان و دندان تغذیه/ مکمل هاي دارویی عدم مصرف مواد مخدر/ داروی مخدر، سیگار و دخانیات/ الکل علائم خطر/ شکایت های شایع تاریخ مراجعه بعدي	- علائم خطر- تغذیه/ مکمل هاي دارویی- بهداشت فردی و دهان و دندان- شکایت های شایع شیردهي توصیه به شرکت در کلاس آمادگی زایمان عدم مصرف مواد مخدر/ داروی مخدر، سیگار و دخانیات / الکل تاریخ مراجعه بعدي	علائم خطر - شکایت های شایع تغذیه/ مکمل هاي دارویی بهداشت فردی و دهان و دندان شیردهي توصیه به شرکت در کلاس آمادگی زایمان عدم مصرف مواد مخدر/ داروی مخدر، سیگار و دخانیات/ الکل تاریخ مراجعه بعدي	علائم خطر، شکایت های شایع- تغذیه/ مکمل هاي دارویی- فواید زایمان طبیعی و ایمن، آمادگي و محل مناسب زایمان - شیردهي/ تنظیم خانواده عدم مصرف مواد مخدر/ سیگار/ الکل توصیه به شرکت در کلاس آمادگی زایمان، بهداشت فردی و دهان و دندان، مراقبت نوزاد، علائم خطر نوزاد تاریخ مراجعه بعدي	علائم خطر، شکایت های شایع تغذیه/ مکمل هاي دارویی فواید زایمان طبیعی و ایمن، آمادگي و محل مناسب زایمان شیردهي بهداشت فردی و دهان و دندان عدم مصرف مواد مخدر/ سیگار/ الکل مراقبت از نوزاد، علائم خطر نوزاد تاریخ مراجعه بعدي
.مکمل های دارویی	سید فولیک (نسخه توسط پزشک)	سید فولیک(از ابتدای بارداری تا پایان بارداری)، آهن و مولتي ویتامین(از شروع هفته ۱۶ بارداری تا پایان بارداری)				
.ایمن سازی	رخجه و توأم(در صورت نیاز)	وأم در صورت نیاز - رگام از هفته ۲۸ تا ۳۴ بارداری				

جدول راهنمای مراقبت های پس از زایمان (مرور کلی و سریع)

زمان / مراقبت / نوع مراقبت	مراقبت ۱ روز های ۱ تا ۳	مراقبت ۲ روزهای ۱۰ تا ۱۵	مراقبت ۳ روزهای ۴۲ تا ۶۰
معاینه و تشکیل یا بررسی پرونده	- مشخصات، وضعیت زایمان - سؤال در مورد ترشحات مهبلی و خونریزی، مشکلات ادراری- تناسلی و اجابت مزاج، اختلالات روانی، بیماری زمینه ای، وضعیت شیردهی، سرگیجه، شکایت شایع، همسرآزاری، درد، مصرف مکمل های دارویی	- بررسی پرونده و آشنایی با وضعیت مادر - سؤال در مورد ترشحات مهبلی و خونریزی، مشکلات ادراری- تناسلی و اجابت مزاج، اختلالات روانی، بیماری زمینه ای، وضعیت شیردهی، سرگیجه، شکایت شایع، همسرآزاری، درد، مصرف مکمل های دارویی	- بررسی پرونده و آشنایی با وضعیت مادر - سؤال در مورد ترشحات مهبلی و خونریزی، مشکلات ادراری- تناسلی و اجابت مزاج، وضعیت شیردهی، اختلالات روانی، سرگیجه، شکایت شایع، همسرآزاری، درد، مصرف مکمل های دارویی
معاینه بالینی	- معاینه چشم، پستان ها، شکم (رحم)، اندام ها، محل بخیه ها - کنترل علائم حیاتی ، حال عمومی	- معاینه چشم، پستان ها، شکم (رحم)، اندام ها، محل بخیه ها - کنترل علائم حیاتی، حال عمومی	- معاینه چشم، دهان و دندان، پستان، شکم (رحم)، اندام ها، محل بخیه ها - کنترل علائم حیاتی، حال عمومی
آزمایش ها	----------	----------	پاپ اسمیر(در صورت نیاز)
آموزش و مشاوره	بهداشت فردی، روان و جنسی، بهداشت دهان و دندان، تغذیه و مکمل های دارویی، شکایت شایع، نحوه شیردهی و مشکلات آن، علائم خطر مادر و نوزاد، تنظیم خانواده، مراقبت از نوزاد، تاریخ مراجعه بعدی	بهداشت فردی وروان و جنسی، بهداشت دهان و دندان، تغذیه و مکمل های دارویی، شکایت شایع، تداوم شیردهی، علائم خطر مادر و نوزاد، مراقبت از نوزاد، مشاوره تنظیم خانواده، مراجعه برای انجام پاپ اسمیر در صورت نیاز در هفته ۶ پس اززایمان، تاریخ مراجعه بعدی	بهداشت فردی و روان و جنسی، بهداشت دهان و دندان، تغذیه و مکمل های دارویی، شکایت شایع، تداوم شیردهی، علائم خطر مادر و نوزاد، مراقبت از نوزاد، مشاوره تنظیم خانواده(در صورت عدم مشاوره در ملاقات دوم)، تاریخ مراجعه بعدی برای دریافت خدمات تنظیم خانواده
مکمل های دارویی	آهن و مولتی ویتامین تا ۳ ماه پس از زایمان		
ایمن سازی	رگام در مادر ارهاش منفی با نوزاد ارهاش مثبت طی ۷۲ ساعت اول پس از زایمان	----------	----------

فهرست بخش‌های پیش‌نویس

فصل ۱	کلیات پیش‌نویس برای ابوابی	۱
	فهرست بخش‌های پیش‌نویس برای ابوابی	۱۱
فصل ۲	مبانی حقوقی پیش‌نویس برای ابوابی	۱۷
فصل ۳	پیشینه تاریخی و تطبیقی پیش‌نویس برای ابوابی	۲۵

فلا–ا ت اقتصادیزپا ی رابوا ب

ی بایزر ا

ل یکدت ه دنورپ

ن تفوگ رشدل احـ ق بطلمو فـ ت بقار مـ
ش یزپا ی رابوا ب

مز ادنلی ریگدنیک

دقـ ن زو م لاعـ ی تایحـ

ه نیاعمینک

م شچ ن اوـ د ن اندـ د یدئوریلتقـ ه یر
تـ سو پن لشـ پ مـ کشـ م اندنلا ن گـ ل
رتز او

مورگی دنبدینک

مورگی دنبم لاعـ ه نشهز	م احقا
ت لا تخی لنور ی و از آ یفشه ت خیـ ن یگنسنـ سـ ریز ۱۸/ و ی لا ۳۵ ب ل لسـ ءیـ سـ ه ینفیت ه یامذه دوتی ند ب رتلا ز ۲۵ ب و رتشر ۱۸/۵ ، ی اوا تفر رطخر پ ت لاکشن ماود ن اندـ ف صـ موا گیـ ت ، اینا خد ا یتعبا د اوـ م ر دخـ / ی اهور ارـ سخـ ف صـ لکـ ا ی رابجـ نها اهـ ه اگتسدی بلـ ا ذ ت ی رابوا جـ ونپ رتلا ا ب ه لصا ف ی رالتوا ب ن امـ یان لبـ ق رتشر ۲۱ ل لسـ ت سـ ب ن ی دنو لتـ سـ یـ تـ ذ ش یـ لا و آ ل لاتخا ی کیتذ ژ ی رامـ ی (ب ت بایـ ی بلـ ق س وپو ت یـ ر تو آ د ، یـ ؤ ت امور ی سـ لا ا رتذ یـ مـ ع صـ ن و خلا ا تبـ ف د یـ ئوریـ ت ت نوفـ ی ها هـ ت ملا رهـ د ل ا نـ ی ا و ی مذ آ لسـ ت حـ ت ن ا مو د حـ ر دنـ س ن ا ی ط ت ک یو تسـ ی) ک **ق بلوسـ ی رواوا ب ن امـ یان لبـ ق** گـ ر مـ د ، ا ز و ذه د رمـ ی یاز د ا ز و ذ ر اجنها ز یخأ ت شر ا خا د ی ، محـ ر ی حا ر جـ ک و یـ م حـ ر ن امـ یاز س ر دو ز ی رابوا ق فو (ما ظقسـ ر ر کیـ س ر ور ی ا یو مـ ی گ ا ا حـ ج ر ا خا م حـ ر	م ا ق ق بطف ا ۲ و ف ا ۳ و ه نلخریز
ی عیبطن دو ب همـ د را و مـ	- ز مـ ی ا ی ز ا س ق بط ل معـ ا و ت سـ د - ز یوجـ ت یـ ا ک یلو ف - ت سـ ا و خ ر ی ا ز آ - م ا جنپا ا پ ر ی م ق ا ب خ ۱۲ - ش ز و مـ آ ه ی ص ق بط ن ی و ا م و ف ت بقا ش ی زپا ی رابوا ب - ن ی ی ع ت خ ی را ت ه ج ا ر ی د ع و ب ت ر و ص ن ا ی ز

تعاریف مراقبت های پیش از بارداری (به ترتیب حروف الفبا)

آزمایش های پیش از بارداری: گروه خونی و ارهاش، شمارش کامل خون، قند خون ناشتا، کامل و کشت ادرار را درخواست کنید.

نکته ۱: در صورت وجود یا سابقه رفتارهای پر خطر در خانم و یا همسرش، خانم را برای انجام آزمایش HIV به کارشناس ایدز یا مرکز مشاوره بیماری های رفتاری ارجاع دهید.

نکته ۲: در صورت وجود یا سابقه رفتارهای پر خطر در خانم و یا همسرش، آزمایش VDRL را درخواست کنید.

نکته ۳: تیتر آنتی بادی ضد سرخجه را در صورتی که خانم علیه سرخجه ایمن نشده باشد و سابقه ابتلا به سرخجه را نیز نداشته باشد، درخواست کنید.

نکته ۴: در صورتی که خانم طبق دستورالعمل کشوری بر علیه هپاتیت ایمن نشده است، آزمایش HBsAg را درخواست کنید.

آموزش و توصیه: در مورد بهداشت فردی و روان، بهداشت جنسی، بهداشت دهان و دندان، تغذیه و مکمل های دارویی و زمان قطع روش پیشگیری از بارداری و زمان مناسب باردار شدن آموزش دهید.

اعتیاد یا وابستگی: بیماری بالینی است که خود را با تظاهرات رفتاری، شناختی و فیزیولوژیک نشان می دهد و باعث می شود فرد مصرف مواد را به رفتارهای دیگر ترجیح دهد. برای تشخیص وابستگی به مواد، حداقل وجود سه نشانه از نشانه های زیر لازم است:

– تحمل که افزایش تدریجی مقدار ماده مصرفی لازم برای دست یابی به علائم مصرف آن ماده است؛

– پیدایش علائم ترک در صورت عدم مصرف یا کاهش مقدار مصرف؛

– تمایل دائم و تلاشهای ناموفق برای کاهش یا قطع مصرف ماده؛

– مختل شدن فعالیتهای اجتماعی، شغلی و تفریحی؛

– تداوم مصرف ماده علیرغم آگاهی از عوارض آن؛

– صرف زمان زیاد جهت تهیه، مصرف و یا بهبودی از عوارض.

التهاب لثه: متورم، پرخون و قرمز شدن لثه

الکلیسم: در جامعه ما هیچ گونه معیار عرفی وجود ندارد، اما آنچه باید مورد توجه قرار گیرد این است که مصرف آن در بارداری ممنوع است.

ایمن سازی: واکسن توأم را طبق دستورالعمل کشوری واکسیناسیون تزریق کنید.

نکته: واکسن سرخجه را در صورت تمایل خانم و منفی بودن تیتر آنتی بادی ضد سرخجه تزریق کنید. در صورت تزریق واکسن ویروس زنده سرخجه، خانم باید حداقل تا ۳ ماه از یک روش مؤثر پیشگیری از بارداری استفاده کند. اگر خانم قبل از ۳ ماه باردار شود، نیاز به ختم بارداری نیست.

پاپ اسمیر: طبق دستورالعمل فواصل انجام پاپ اسمیر، از دهانه رحم نمونه بگیرید.

پوسیدگی دندان: تخریب ساختمان دندان به دنبال فعالیت میکروب های پوسیدگی زای دهان که علائم آن عبارتند از:

- تغییر رنگ مینای دندان به رنگ قهوه ای یا سیاه
- سوراخ شدن دندان
- حساس بودن یا درد گرفتن دندان هنگام مصرف غذاهای سرد و گرم یا ترش و شیرین
- حساس بودن یا درد گرفتن دندان هنگام فشردن دندان ها بر همدیگر

تاریخ مراجعه بعدی: تاریخ مراجعه بعدی را در صورت نیاز تعیین کنید.

نکته: به خانم یادآور شوید به محض قطع قاعدگی مراجعه کند تا در صورت تشخیص بارداری، مراقبت دوران بارداری از هفته ۶ تا ۱۰ بارداری (اولین ملاقات) شروع شود.

تجویز اسید فولیک: مصرف روزانه ۴۰۰ میکروگرم اسید فولیک (**ترجیحاً از ۳ ماه قبل از بارداری**) را تجویز کنید. (این دارو به صورت نسخه توسط پزشک تجویز می شود)

تشکیل پرونده: برای تشکیل پرونده، «فرم پیش از بارداری» را تکمیل کنید.

جرم دندانی: چنانچه پلاک میکروبی به وسیله مسواک زدن و یا نخ کشیدن از سطح دندان ها پاک نگردد و مدت طولانی روی دندان باقی بماند، به لایه ای سفت به رنگ زرد یا قهوه ای تبدیل می گردد.

دخانیات: مصرف هر نوع سیگار، توتون، تنباکو و ... است.

رفتارهای پر خطر: سابقه یا وجود رفتارهایی مانند سابقه زندان، اعتیاد تزریقی، رفتار جنسی پر خطر و محافظت نشده، سابقه تزریق مکرر خون

زایمان: تولد نوزاد پس از شروع هفته ۲۲ بارداری به صورت مرده یا زنده

زایمان زودرس: تولد نوزاد قبل از ۳۷ هفته کامل بارداری به صورت مرده یا زنده

سقط: خروج محصول بارداری تا قبل از شروع هفته ۲۲ بارداری

سقط دیررس: سقط پس از سه ماهه اول بارداری

سقط مکرر: حداقل ۳ بار سقط متوالی

شرح حال: شامل موارد زیر است:

– تاریخچه پزشکی: سابقه یا ابتلا فعلی به بیماری اعم از بیماری های زمینه ای(دیابت، فشارخون بالا، صرع، سل، کلیوی، آسم، قلبی و ...)، اختلالات روانی، بیماری تیروئید، سوء تغذیه، ناهنجاری اسکلتی، عفونتHIV / ایدز، هپاتیت، اختلال انعقادی، سابقه قبلی سرطان پستان در خانم های بالای ۲۵ سال و یا سابقه سرطان پستان در افراد درجه یک خانواده مادر (مادر، خواهر، مادر بزرگ) و یا لمس توده در پستان توسط خانم، ناهنجاری دستگاه تناسلی، نمایه توده بدنی غیر طبیعی، تالاسمی مینور در خانم و یا همسرش، اختلال ژنتیکی در خانم یا همسرش و یا وجود ناهنجاری در یکی از بستگان درجه یک (پدر، مادر، خواهر، برادر، فرزند)

– تاریخچه بارداری: تعداد بارداری، تعداد زایمان، تعداد سقط، تعداد فرزندان، سوابق بارداری و زایمان قبلی، داشتن فرزند کمتر از ۳ سال، بارداری پنجم و بالاتر

– تاریخچه اجتماعی: سن زیر ۱۸ و بالای ۳۵ سال، اعتیاد به مواد مخدر/ داروی مخدر، مصرف الکل، کشیدن سیگار یا سایر دخانیات، رفتارهای پرخطر، همسرآزاری، نسبت خویشاوندی با همسر، شغل سخت و سنگین

شغل: هر فعالیت فکری یا بدنی که به منظور کسب درآمد (نقدی، غیر نقدی) صورت گیرد.

شغل سخت و سنگین:

- کار طولانی مدت به صورت ایستاده بیش از ۳ ساعت؛
- قرار گرفتن در معرض تشعشعات رادیو اکتیو و اشعه ایکس و یا در معرض مواد شیمیایی اعم از حشره کش، مواد آزمایشگاهی و...؛
- بالا بودن حجم فعالیت جسمی بگونه ای که موجب افزایش ضربان قلب و عرق کردن زیاد شود.

نکته: لازم است در دوران بارداری، خانمی که کار طولانی مدت نشسته دارد، هر ۳ ساعت یک بار تغییر وضعیت دهد.

عفونت دندانی، آبسه و درد شدید: از فوریت های شایع دندان پزشکی است. پیشرفت شدید پوسیدگی و عفونت دندان معمولاً با دردهای شبانه، شدید، مداوم و خود به خودی همراه است که می تواند باعث تورم صورت و لثه ها(آبسه) شده و گاهی با فیستول(دهانه خروجی چرک آبسه دندان) همراه شود.

علائم حیاتی: فشارخون، درجه حرارت، نبض و تنفس را اندازه گیری کنید.

- فشارخون ۱۴۰/۹۰ میلیمتر جیوه و بالاتر «فشارخون بالا» است.
- دمای بدن به میزان ۳۸ درجه سانتیگراد یا بالاتر«تب» است.
- تعداد طبیعی نبض، ۶۰ تا ۱۰۰ بار در دقیقه است.
- تعداد طبیعی تنفس، ۱۶ تا ۲۰ بار در دقیقه است.

علائم روانی: وضعیت روانی خانم را با ارزیابی علائم به شرح زیر تعیین کنید:

- **علائم خطر فوری روانی:** افکار یا اقدام به خودکشی، تحریک پذیری و پرخاشگری شدید، فرار از منزل، امتناع از خوردن، پرفعالیتی، توهم و هذیان با محتوای آسیب رساندن به خود و دیگران
- **علائم در معرض خطر روانی:** روحیه افسرده، انرژی کم، کم حوصلگی، عصبانیت، بی قراری، اختلال در خواب و اشتها (پرخوابی، کم خوابی، پراشتهایی، کم اشتهایی)، توهم و هذیان با محتوای غیر آسیب رسان به خود و دیگران

فاصله بارداری تا زایمان قبلی کمتر از ۳ سال: فاصله بارداری فعلی تا زایمان قبلی کمتر از ۳ سال باشد. (سقط در این فاصله گذاری محاسبه نمی شود.)

مرده زایی: مرگ جنین بعد از شروع هفته ۲۲ بارداری تا زمان زایمان به گونه ای که بعد از جداشدن از مادر نفس نمی کشد و یا هیچ علامتی مبنی بر وجود حیات مانند ضربان قلب و یا حرکات ارادی را نشان نمی دهد.

نکته: دوره پری ناتال از شروع هفته ۲۲ بارداری تا انتهای روز ۲۸ پس از تولد است.

مرگ نوزاد: مرگ نوزاد زنده متولد شده (نوزادی که پس از خروج از رحم علامت حیات داشته است) از زمان تولد تا ۲۸روز کامل پس از تولد.

معاینه دهان و دندان: دهان و دندان خانم را از نظر وجود جرم، پوسیدگی، التهاب لثه، عفونت دندانی و آبسه معاینه کنید.

معاینه فیزیکی: خانم به شرح زیر معاینه می شود:

- بررسی اسکلرا از نظر زردی و ملتحمهٔ چشم از نظر کم خونی
- بررسی پوست از نظر بثورات
- لمس قوام واندازه غده تیروئید و بررسی ندول های تیروئید
- سمع قلب و ریه از نظر وجود سوفل ها، آریتمی، ویزینگ، رال
- معاینه پستان ها از نظر قوام، ظاهر، وجود توده و خروج هر نوع ترشح از پستان در خانم های بالای ۲۵ سال (معاینه ترجیحاً توسط ماما یا پزشک عمومی زن)
- لمس شکم از نظر بررسی اندازه کبد وطحال و بررسی شکم از نظر وجود اسکار و توده
- بررسی اندامهای تحتانی از نظر وجود ادم و ناهنجاری اسکلتی

معاینه لگن و واژن: وضعیت ظاهری لگن از نظر تغییر شکلهای محسوس مانند راشیتیسم، فلج بودن و یا اسکلیوزیس بررسی می شود.

- به منظور بررسی عفونت، توده، وضعیت رحم و ضمائم آن، وضعیت ناحیه تناسلی از نظر هرپس و یا سایر ضایعات، معاینه واژینال (توسط ماما یا پزشک عمومی زن) انجام می شود.

نمایه توده بدنی: با استفاده از میزان وزن و قد، نمایه توده بدنی را از روی نمودار نوموگرام محاسبه کنید.

همسرآزاری: هر رفتار خشن وابسته به جنسیتی است که موجب آسیب شده یا با احتمال آسیب جسمی، روانی و یا رنجش زن همراه گردد. چنین رفتاری می تواند با تهدید، اجبار یا سلب مطلق آزادی و اختیار صورت گرفته و در جمع یا در خفا رخ دهد.

خشونت جسمی: هر گونه اقدام عمدی از سوی شوهر که منجر به وارد شدن آسیب بدنی به همسرش گردد مانند مشت زدن، سیلی زدن و لگد زدن، هل دادن، کشیدن موها، اقدام به خفه کردن، ضربه زدن با چاقو

خشونت روانی: رفتار خشونت آمیزی است که شرافت، آبرو و اعتماد به نفس زن را خدشه دار می کند. این رفتار به صورت انتقاد ناروا، تحقیر، بد دهانی، تمسخر، توهین، فحاشی، متلک و تهدیدهای مداوم اعمال می شود.

مدت اعتبار مشاوره پیش از بارداری یک سال است.

فلا– ی امنها ت بقارشهیزپا ی را ا ب

ی ر لمید ب ق،بلوس ت لاکشم	ریثأت ی رادرا ب	م اهقا
ی ر اجیغا هد ه اگتندی لد اذ ت	ش یزف ل امتطاقس ن امیاز س ردو زن امیازت خس ن ،ب ازس ی زیرینونخا ن امیاز ی گاماجرا نخا م حر	ع اجریغ ی روبف صخ رتاذوز ن امیاز
ق بلوس ثصررباع ی روا ا ب ن امیاز ن ابق	ن اکمرا ارلکت دوع	– ع اجریغ ی روبف صخ رتاذوز ی ل ب ی سر ر بأذ ایحل تس اوخ رهدرو ا ت کیتنوز طقس ررکم
ی ر امید ب	س سلم ونب ی ر امیریثأت توافتم ی را ا ل ا ب	ه جوبت ت اک نریثأت ی رنلتو۱۶ ب ا ع اجریغ ی روبف کشز پ صخ ت طوبر م
ی امو ا تفرطخر پ	ن اکملاتبه ا ب زدیا	ع اجریغ ی روبف س ا نشنوا یک زکرم ه رو ا شمر ا ی ا ب ه ی را تفر
ه قبلیا دوجو ت لا تخی،ا لو ر ی ر ازآو	ل امتداعلیا د یشدت ی ر امید ب ا رکت ی ر ازآسمه	- ی سر رمنبا ا رظن ا رتدک ی ر امید ب ی تاو ر ۱- رد ت روصتحت ن امو ن دو ب ا ه کدیا ی ر امید ا رتدکه شد تمد ی د ع اجریغ ی روبف ن اوا ر کشز ی پ ا ب م وادت ن امو ا ی ع ورشد ن امود ۲- رد ی ت روکه ی ر امید ا رتدکه شو ی تدم دوب هب ه تفایتشد ا ت الا مه ذا ی ل ب ی سر دوبه ی ر ا ل ب ید ب ن تفو گ رشل اح ی سر رم ا لاع ی ر امید ب د ت ه جیذ رد م رف ح رشل اح ن اوا ر ی کشز ی پ ت روصزور ب ی ز امید ب ع اجریغ ی روبف ن اوا ر کشز پ - رد ت روصد ی ز ازآسمه هر وا باشم ن ی جوز د ت روصد ع ت یقفو م ع ا ج ریغ ی روبف ن اوا ر کشز پ
ل لاتخا ی کیتنژ ی کزیا ز یدا لیو ی ر امید ه لی کزیا ن اگتسه جکد ی ن ا جوز پ ر ه ا م ر هاوخ ر دار ب د) ز	ش یزف ز ا ز یم طقس ش یزف ز اوا ب ی ر اجه ها نیتج	– ع اجریغ ی روبف صخ رتاذوز ی ل ب ی سر ر بأذ ایحل تس اوخ رهدرو ا ت کیتنژ
ت سب ن ی دنو ا شیوخ	ش یزف ل امتدا ت لا تخی ا کیتنژ	ه یصوت ه رو ا تکمیتنژ
ءوس ه یلفت ه یلمنه دوتی ن د ب رتلا ا ل ۲۵ و ر تنیک ۱۸/۵	ش یزف ل امتدا ریخأ تشر ن ینج ن امیاز س ردو ز ینج تشر هر پ ی سپ ا لا تکباید ی روا ا ب ن ا و ا زور ب ص یاق ن ی وسج ی هرند ن ینج د اوت د ا ن م ک ن زو	- ه یلا ه یصی ا ه ه ینخ تا ق ب ط ی امنها ر ی روشه کینغت ن ا رود ی روا ا ب ی ه ا ر یشت ه ب ش ی ز پا ی ر) ا ر ا ب – رد ت روصد ع ف ر ل: ک م ع ا ج ی ا س ا نشوا ک صخ ت ه یفغت
ف ص م وا گ یس ت، ا ی ن ا ک ا ا د ا ی ت ق ا د ا م ر ا خ م ی ر ا ر خ م	ش یزف ال امتی ا ذ آ ط قس ریخأ تشر ن ینج د ا ن م ک ن زو گ ر م ن ینج ن ا ک د ن امیاز س ردو ز گ ر ا پ ه س ی ک آ ه ر پ ی سپ ا لا تکباید ی گ د و ب ا آ ت ی ق ا پ ه ر ز د ا ر ا ر د ف ص د ا م ر خ م ی ا ز ی ز ت ت ا ر ث ا ی د ا ز و ن ی ت پ س ی م س ف ا ک ش ا ک ی ز ی ر ن ا خ د ا ی ز غ م ی م و ا گ و پ ی ه ف ض ر ا و ی ه ف ا ز ی ا ه و ر ی غ ن ا ج م ه ر د ن ا ک ا ا ی ن ی ن ج	- ش ز و م آ م ا ق ا ل ا ب ک ر ت د ا ی ت ق ا ب ط ل م ع ا ا و ت ی د و ش و ک ا د ا د ا ی ت ه ا - ش ز و م ب آ ک ر ت ل ک ا ا ر د ت روصد ع ت یقفو م ه رو ا ت م ا ر ی کشز پ
ت لاکشن ا و د ن ا د ن	ش یزف ل امتدا ت د ا ن م ک ن زو ن امیاز س ردو ز د یشدت ی ر امیز ا و د ن ا د ن	- ش ز و م آ ت ش ا ل ی ا و د ن ا و ن د ت لاکشآ م د ی ر ا ر ا ب – ع اجریغ ی روبف ت ش ا ر ا ب ک ب ن ا و د ن ا و ن ا ی ا ن ا د ن ا د کشز پ
ل غش ت خ س ن ی گ س	ش یزف ل امتدا ت د ا ن م ک ن زو ن امیاز س ردو ز	ش ز و ر د آ د ر و م ه و ح د ت ی ا ل و د ف ی روا ا ر ا ب ت روصن ا ک م ا ر ی ی غ ت ل غش
ه لصا ف ی ر ا ا ب ن امیاز ن ابق ر تنیک ۲۲ ل ا س ی ر ا ا ب ج ی ز پ ر ت لا ا ب	ش یزف ل امتدا ت د ا ن م ک ن زو ن امیاز س ردو ت زفج ی ه ا ر س ی گ ن ب ف ج ی ن و ت آ ی م د آ	ه رو ا ش ی ظ ن ت ه د ا و ن ا خ
ن س ر ی ۱۸ و ی لا ۳۵ ب ل ا س	ش یزف ل امتدا ت د ا ن م ک ن زو ن امیاز س ردو ت زفج ی ه ا ر و پ ی سپ ا لا تکباید ی م د آ ی ر ا ج ن ینج ن امیازت خس	ه رو ا ش ی ظ ن ت ه د ا و ن ا خ

فصل ۱۰ ریسک‌های ناشی از آزمایش‌های پزشکی

چیستی	ضوابط تشخیص	اقدام
VDRL مثبت	در صورت مثبت بودن VDRL، برای تأیید باید FTA-ABS انجام شود. در صورت مثبت بودن هر دو، بیمار سیفلیس دارد.	
HIV مثبت	با تست سرم ELISA	در صورت مثبت، سه نمونه سرم به آزمایشگاه مرجع ارسال شود.
دقت نوع آشتاد ی والیدم رتنیا ۱۲۶ ی لیمم رگ رد ی سدرتیا	تا پایدار نگردد	- رارکت ش یگنو یآ هتفدعو رد تروطلا ب ن دو ب ن ازیبنق ن وخ ع اجرا ه ب صخ تی لظا ید ن اذن
پا پ ر یمدا ی عیبطی غ	تا پایدار سوسنا ک	- ه رو لشمیظنت هداوناخ - ع اجرایغ ی روبف صخ رتاذن
دوجو لوبلگدیفود رارو ا تشکر ارد لی فذم	تا نوفع ل انژاو ت یرترو ی ی یاپدیلا ک	- رد تروصت نوفع ل انژاون امودق بطلمو ز تنوفع - رد تروصمدع دوبهبت نوفع ل انژاو دوجو ت یرترو ی ی: یاپدیلا ک ریغ ی روبف صخ رتاذن
HBsAg مثبت	تا یتپاه	- ی سر ر بی اضع ا هداوناخ رظ نلا تبا ب ر لماح سور یرود ب - ه یهوتن میا ی زاس هداوناخ تروصی فذم ن دو ب HBsAg - ع اجرایغ ی روبف صخ تی لخاد
ن یبولگ ا ه ر تنکا ۱۲ م رگ صا رد	ی مذآ	ی سر تولو ن امود بسحو ب ی مذآ
تشکر ارد ت مثبت	تا نوفع ی رد ا	ن امودق بطلمب ل جا ش یلز آ
HIV ی فذم دوجو ی ا و ا تفر طخر پ	ک شه ب لا تبا ب سور یرویا	ر ارکت ش یالز ه آ مدعب
غ ا پتیدتی تذ آ ی دا بضم ه جخرس	رد تروصی فذم ن دو ب ه جیتذ تنم دع لا تبا ب ه جخرس رد تروصت بثم ن دو ب ه جیتذ تذ ی نمی ا یلع ه جخرس	- رد تروصی فذم ن دو ب ه جیتذ تذ ق یرز تنک او ه جخرس تروصل یلم تم نلخ و ا ب دیکأ ت یلع ر ه لصافی راذ گ ل ب ن شرادر ا ب

ب- ص یقد قرا ا ب

ب۱- ص یقد قرا ا ب	محافظه

ف یو لعد تص یقد قرا ا ب	محافظه

ب۱- ص یخد قرا وا ب

ی بایزر ا

ل اوئسدینک

- ن یلو اور ن یرخآ ی گدعا ق
- ع و ن ش و ر ی ر زنیگدیپ ی ر وا ب
- ت یخدو ی گدعا یقد ه نزاقتسا ش و ر
- ت یخدو ی هدریشد
- لاتبه اب ی ر لدیبجنهز ا
- ل یلهبت ی ر وا ب

ه و ر گ ی د ن د ی ن ک

ه جرا و ر ۷۲ ت ه ا ل ه و ب ل ن ز ا ت ب ر ا ق م ت ظ ف ا ح م و ش د ن م د ع ل ی ل ه ب ت ی ر وا ب	ه جرا و ر م ز ا ۷۲ ت ه ا ل ه ت ب ر ا ق م ت ظ ف ا ح م و ش د ن م د ع ل ی ل ه ب ت ی ر وا ب ه جا ب ا ر م ل ی ل ه ب ت ی ر وا ب	ه ج ا ر م ت ن و ز ا د ع و م ی گ د ع ا ق ع ب
ع ط ق ی گ ن ز ع ا ل ا ق ی ا د ت ب ا ه ن ز ا ق ت س ا ش و ر	ه ج ا ب ا ر م ع ط ق ی گ و ع ا ش و ر ی ر ز نیگدیپ ی ر وا ب ی ن و ر ت ش ز و ر پ	
ع ط ق ی گ د و ا ق ی م ن ا ک ی ز ی ر ن و خ ذ ا ی ا م ه ت ش ا ت س ا		
- ل ی ل ه ب ت ص ی خ ص و ز ت م ا گ ن ه ی ر وا ب - لاتبه اب ی ا ه ر ا ه ی ن ه ز ا - ه ن ز ا ق ت س ا ی ا ه ه و ق ی ر ز نیگدیپ ی ر وا ب ی ه و ی آ ه ق ب ل ن ت س ب ه ل ر د م ن ل خ ا ی ش ر س م ه	ه ج ر ا و م ه ل ص ا ف ت ک ز ا و د ه ت ف ا ع ط ق ی گ و ع ا ق ش و ر ی ر ز نیگدیپ ی ر وا ب ر ی غ ی ن ا ی ه ت ه ذ و ر پ ش و ر
م د ع ه ن ز ا ق ت س ا و ر ن ر د م ی ر ز نیگدیپ ی ر وا ب - ه ن ز ا ق ت س ا م د ل ی ا ک ش و ر ح ل ق ن م		
ه ج ر ا و م ه ل ص ا ف ی ز ب ا ۲ ه ت ف ر ت ن ک ۸ ه ت ف ا ع ط ق ی گ و ع ا ق ش و ر ی ر ز نیگدیپ ی ر وا ر ا غ ب ی ن ا ی ه ت ه ذ و ر ش و ر	
ه ج ر ا و م ز ا ۸ ه ت ف ا ع ط ق ی گ و ع ا ق ش و ر ی ر ز نیگدیپ ی ر وا ر ا غ ب ی ن ا ی ه ت ه ذ و ر ش و ر	
ه ج ا ر م ا م ن و د ب ی ه د ر ی ش د ی ر و ا و ا ص ح م د ع ه ن ز ا ق ت س ا ش و ر ی ر ز نیگدیپ ی ر و ا و ا ب ه م ا د ا ع ط ق ی گ ه ق ا ت ا ت ش ا ۳ گ ه ت ف ا ن ا ی ا ز	
ه ج ا ر م ا ل ب ی ه د ر ی ش د ی ر و ا و ا ص ح م د ع ه ن ز ا ق ت س ا ش و ر ی ر ز نیگدیپ ی ر و ا و ا ب ه م ا د ا ع ط ق ی گ ه ق ا ت ا ت ش ع ز گ ه ت ف ا ن ا ی ه	

- ه ی ه و ت ه ن ز ا ق ت س ا ش و ر ی س د ز ر و ی ا ر ز نیگدیپ ی ر وا ب
- ش ز و م آ ه ی ه و ت ف ص د م ی ا ک ی ل و ف
- ه ی ه و ت ر ا ل و ت ن ا ه ج ا ر و م ت ر و ص ع ط ق ی گ د ع ا ق
- ش ز و م آ ه ی ه و ت ف ص د م ی ا ک ی ل و ف
- ق ب ل ا م ل م ا ل ی ب ن ت د ه ا و ن ا خ
- ه ی ه و ت ف ص د م ی ا ک ی ل و ف
- ت س ا ن خ ر ش ر ی ا ن ز آ ب ل ه ا ت ب ی ن ی ب
- ش ز و م آ ه ی ه و ت ف ص د م ی ا ک ی ل و ف
- ه ی ه و ت ر ا ل و ت ن ا ه ج ا ر م ز ا ت ت ش ۳ گ ه ت ف ا ع ط ق ی گ د ع ا ق
- ش ز و م آ ه ی ه و ت ف ص د م ی ا ک ی ل و ف
- ت س ا ن خ ر ش ر ی ا ن ز آ س ک ن و ا ر گ
- ش ز و م آ ه ی ه و ت ف ص د م ی ا ک ی ل و ف
- ت س ا ن خ ر د ی ف ا ر گ و ن و س ت ر و ص ه ق ب ل ی گ د ع ا ق ت ن ا ش ا ن ت س ا ن خ ر د ش ی ا ل ت ب آ ب ا س ت ی ن ی ب
- ه ی ه و ت ف ص د م ی ا ک ی ل و ف
- ت س ا ن خ ر ش ر ی ا ن ز آ ب ل ه ا ت ب ی ن ی ب
- ش ز و م آ ه ی ه و ت ف ص د م ی ا ک ی ل و ف

ه ج ی د ت ن ش ی ا ن ز آ ی ف

ه و ر گ ی د ن د ی ن ک

ع و ن س ر ب	ه و ر گ ی د ن ب س ل ا ر ه ی و ت ن ه ل ا ع	م ا ح ت ا
ت ب ث م		- ه ی ا ر ا ت ب ق ا ی ب ط ه ل و م ع م ی ر ا و ق ا ب ط ب ۱ - چ ر ا خ ن د ر ک ی ه و ی آ ی ن ه ش ا ک ت ا م ا د ق ا ط و ب ی م ر ی ل ه ا ه ش و ر ی ت ۱۸
ش ی ا ن ز آ س ک ن و ا ر ب ل ه ا ت ب ی ن ی ب	ی ف ن م: م د ع ع و ر ش ی گ ی ه ا ق ع و ر ش ی گ ی ه ا ب ق ل ک ش ر ی غ ل و م ع م	ع ا ج ر ا ی غ ی ر و ب ف ص خ ر ت ا ن ز
	ی ف ن م: ل ی ل ه ب ت ی ر و ا و ا ب ع و ر ش ی گ ی ه ا ب ق ل ک ش ل و م ع م	ه ی ا ر ا ت ب ق ا ی ب ط ه ش ی ز ا پ ی ر ا و ق ا ب ط ب ف ل ا ۱
	ی ف ن م: م د ع ل ی ل ه ب ت ی ر و ا و ا ب ع و ر ش ی گ ی ه ا ب ق ل ک ش ل و م ع م	ه ر و ل ش ی ب ظ ن ت د ه ا و ن ا خ
ت ح ی ز (Borderline) ا ت ب ا ب ا س ت ی ن ی ب		- ر ا ر ک ت ش ی ا ل ا ۲ آ ت ه ا س ع ب - ر د ت ر و ص ر ا ر ک ت ه ج ی د ت ن ی ز ر م ع ا ج ر ا ی غ ی ر و ب ف ص خ ر ت ا ن ز
ر ه ی د ر و ی ن ۲ ی ر ا و ا ی ه ل ب ط و م ت س ی ک ن، ا د خ ت ی ر ا و ا ل ج ب ا ذ	ی ف ا ر گ و ن و س	- ع ا ج ر ا ی ا ن ی ل و ا ت ص ه ر ف ص خ ر ت ا ن ز - ر د ت ر و ص ص ی خ ص ت ر ا و ا ل ج ب ا ذ ع ا ج ر ا ی ر و ب ف ص خ ر ت ا ن ز
ی ر ا و ا ی ه ی ب ط		ه ی ا ر ا ت ب ق ا ی ب ط ه ل و م ع م ی ر ا و ق ا ب ط ب ۱

تعاریف تشخیص بارداری (به ترتیب حروف الفبا)

اطلاع از باردار بودن برای تمام زنان همسردار در سنین باروری اهمیت دارد و معمولاً قطع قاعدگی از مهمترین علائمی است که آنان را به باردار بودن مشکوک می کند. جدول تشخیص بارداری بر اساس زمان مراجعه زنان از ۷۲ ساعت پس از مقاربت محافظت نشده تا ۸ هفته پس از قطع قاعدگی و با توجه به نوع روش پیشگیری و زمان مراجعه از بالا به پایین طبقه بندی شده است. محتوای این جدول این امکان را فراهم می سازد که بتوانید وضعیت خانم را از نظر باردار بودن تعیین و اقدام مناسب را انجام دهید. بدیهی است خانم هایی که بارداری آنان تائید می شود، واجد شرایط دریافت مراقبت های دوران بارداری هستند و آنانی که باردار نیستند، با توجه به شرایط تعیین شده، خدمات مراقبت های پیش از بارداری و تنظیم خانواده را دریافت می کنند.

آموزش و توصیه: براساس گروه بندی، نوع آموزش ها متفاوت است:

۱- به خانمی که زودتر از موعد قاعدگی بعدی مراجعه کرده است، آموزش دهید که تا زمان قطع قاعدگی در صورت نیاز استفاده از داروهای رایج مانند مسکن، ضدسرماخوردگی، تقویتی و آنتی بیوتیک (پنی سیلین، آمپی سیلین، آموکسی سیلین) مانعی ندارد.

۲- به خانمی که تمایل به بارداری ندارد و یا مقاربت محفاظت نشده داشته و زودتر از موعد قطع قاعدگی مراجعه کرده است، در مورد خطر عوارض و حتی مرگ ناشی از دستکاری و عوارض سقط عفونی و همچنین در مورد استفاده از روشهای اورژانس پیشگیری از بارداری طی ۷۲ ساعت اول پس از مقاربت محافظت نشده آموزش دهید.

۳- به خانمی که با قطع قاعدگی صرف نظر از نوع روش پیشگیری مراجعه کرده و احتمال باردار بودن او وجود دارد، آموزش دهید تا زمان تائید بارداری:

الف) استفاده از قرص های پیشگیری از بارداری و تزریق مجددآمپول را قطع کند و از کاندوم استفاده نماید.

ب) از مصرف هر گونه دارو و انجام عکسبرداری بدون نظر پزشک خودداری کند. در صورت نیاز به عکسبرداری، مسئول مربوط را از احتمال باردار بودن خود مطلع کند.

اسید فولیک: مصرف روزانه ۴۰۰ میکروگرم اسید فولیک را به خانم توصیه کنید.

روش پیشگیری از بارداری غیر پروژسترونی: استفاده از روش های مدرنی که آمنوره ایجاد نمی کند. این روش ها شامل استفاده از قرص های ضد بارداری(LD,HD و تری فازیک)، آمپول ترکیبی (Cyclofem) ، کاندوم، آیودی، بستن لوله در زنان و مردان است.

روش پیشگیری از بارداری پروژسترونی: استفاده از روش های مدرنی که آمنوره ایجاد می کند. این روش ها شامل استفاده از کاشتنی ها، آمپول(DMPA) ، و لاینسترونول (قرص ضد بارداری دوران شیردهی) است.

شیردهی انحصاری: تغذیه انحصاری با شیرمادر به طوری که کودک تا ۶ ماه به جز شیر مادر از هیچ ماده غذایی (آب، آب قند، شیر مصنوعی و شیر دام) تغذیه نکند، تغذیه براساس تقاضای کودک باشد و حداقل ۸ بار شیردهی در شبانه روز انجام شود.

عدم استفاده از روش پیشگیری از بارداری: عدم استفاده از روش بدین معناست که خانم اصلاً از هیچ روشی استفاده نمی کند یا مدت استفاده از روش مدرن پیشگیری از بارداری پایان یافته است. این زمان برای روش های مختلف عبارتست از:

- آمپول DMPA : پس از۲ هفته از پایان مدت زمان مصرف(۹۰ روز) و عدم تزریق مجدد،
- آمپول ترکیبی (Cyclofem) : پس از ۳ روز از پایان مدت زمان مصرف(۳۰ روز) و عدم تزریق مجدد

کاشتنی ها: پس از خروج و عدم استفاده مجدد، آیودی: پس از انقضای مدت مصرف برحسب نوع آیودی و یا پس از خروج آن و عدم استفاده مجدد، قرص: پس از اتمام دوره مصرف و عدم شروع بسته قرص بعدی، کاندوم: عدم استفاده

قطع قاعدگی: عدم وقوع قاعدگی در زمان مورد انتظار

نکته ۱: موارد مثبت و منفی در گروه بندی نتایج مربوط به هردو آزمایش گراویندکس و بتا ساب یونیت می باشد و نتیجه حدمرزی (borderline) فقط مربوط به آزمایش بتا ساب یونیت است.

نکته ۲: در مورد مادر شیرده ای که قاعدگی اش شروع شده و مجدداً دچار قطع قاعدگی شده است، با توجه به نوع روش پیشگیری همانند خانم غیر شیرده گروه بندی و اقدام کنید. بطور مثال اگر مادر شیرده ای که قاعده می شود و از لاینسترونول استفاده می کند با قطع قاعدگی مراجعه کند، او را همانند خانم غیر شیرده ای که از روش پیشگیری از بارداری پروژسترونی استفاده می کند و با قطع قاعدگی مراجعه کرده است، گروه بندی کنید.

نکته ۳: توجه کنید در زمان ارجاع خانم برای انجام آزمایش تشخیص بارداری، در مقابل نام او در دفتر مراقبت ممتد تنظیم خانواده عبارت «مشکوک به بارداری» را بنویسید.

نکته ٤ : صرف نظر از اقدامات ذکر شده در قسمت تشخیص بارداری ، هر زمان که مراجعه کننده تمایل به تشخیص زودهنگام بارداری داشته باشد می توان برای وی آزمایش بتاساب یونیت یا گراویندکس (با توجه به تاریخچه) درخواست نمود

پ- تبقاری‌لمه لومعم ری‌ارا

پ۱-	نیلوات اقلا م ری‌ارا ب	۱۸
پ۲-	تبقاری‌لمه همیلو(۲۱۰ هتفهلو ا ری‌ارا ب	۱۸
پ۳-	تبقاری‌لمه همینم و(۲۰۵ هتفهم و د ری‌ارا ب	۱۸
	فیرلعت تبقاری‌لمه ری‌ارا ب	۲۳

پ۱- نیلوات اقلام مورد ابراز

لدت با هم تلاعرطخ ی وارف ی بایزردلیذک

- ج شلتبقوا ه جایارومد لاحـ ج شدت
- لالتخا ی ر لثیوه
- کولشخب دتوق ف یعطلا رابرد ه قیاقیا رتشیب
ه ارمه ن وخر لشدفکی لوتیتینکا۹۰ رقیدلیمو یج

رد ت روصدوجوبیک بزا م بلاعرطخ

م احقا

اب ه جوبترهـ تلاحـ م انقلی بطـ۱

مورگی دنذ بم لاعـ ه نشذ

ه کلا ی لیب ی زیرنوخ وجود غ، لرفتسا ن وخلاالشبف، ت شرز یر بم آلو ت لاکشم ی ر لا د ا ی بلـ انگتدر ی گدیر پی لر زی مذ آ ی گدنش لا نشپ تبا ق ت لاکشم ی تسودپد م کشـ ءوسـ ه ینغت جیت دنش یالفو آ ی فارگونو	- اب ه جوبترهـ تلاحـ م انقلی بطـ۲ ات ت۱۵ ن یرخآنلخریز - رد ت روصموسـ ه ینغته یلا ه یصیلاهـ ه ینغتا ق بط ی امنهار ی روشه کینغت ن اوا ی روا ابـ ی هلر یشحـ بـ مموسـ ه ینغت
ی روا لیب ی ر لهها ن ت لا تخی لا لو ر ی ر ازآ وسمـ ه	اب ه جوبترهـ تلاحـ م انقلی بطـ۱۶ و ت۱۷ و ن یرخآنلخریز
ش اهو ی لذم ی یوا قدنچا یقبا د لوم ر بخم ن دیشکراگیسـ ت، اینلا لبغشـ ت خیسـ ن یگشنیسـ ی ر ا وا بصخشم ا ی نز ا ر ی لیلا۱ و ی لا۲۵ ب ل لسـ ی ر ا وا بن ا لمنهـ ه نزاقتسا ی ا بشو ی ر زنیگدیپ ی ر ا وا ه یلـ نده دوتی ن د ب ی ه یدیلو یخر ا ل لو ا ب ی ر ا وا جیوزپ ر تلا ا ب ه لصاف ی ر ا وا ب ن لـ ه یلی ن لـ ا ب ا ق ر تمکا۳۱ ل لسـ ی هدر یشن ا ملنهـ ه ی ر ا وا ق ا ب ر تمکا۱۵۰ ر تمیتنلسـ ی گلـ ا حـ ه تسـ و خالنورت ف ص لیکلا ا	اب ه جوبترهـ تلاحـ م انقلی بطـ۱۸ و ن یرخآنلخریز
ق باوسـ ی روا ا ب ن امیانی لبا ق ه درمی یاز ل لوم ی گلـ ا حـ ب ا نطـ ق سـ ر ر کـ م طـ ق سـ ر ر یـ ل ق ا لحـ ر ا ب طـ ق سـ دوخـ ب ی دوخگر م د، ا و ن ی یوا قدنچا و ن د ر لجنها ن ی ر ا ا ن ا ن لـ ه یاز س ر د ز ن لـ ه یازت لخسـ ن لـ ه یازع، یسـ د ا و ن د ن ز و ر تمکا۲۵۰۰ م ر گ د ا و ن د ن ز و ش ی زبا۴۰۰۰ م ر گ ا بـ ج ن ن شـ س ر د وت لـ ج ت فـ ج ی هـ ر ر سی نو ت آ ن لـ ه یاز س ر ر ی د ن ی ز ا م و پ ی سـ پ ا لا تکبا ی د ی ر ا وا ت ب ا ی ر د م ا و ن ا خـ	اب ه جوبترهـ تلاحـ م انقلی بطـ۱۹ و ن یرخآنلخریز
ی ا وا ت ف ر ط خ ر پ	م انقلی بط ن یرخآنلخریز ع ا جیا س ا نشن ا ی ا ک ز ک ر م ه ر و ا ش و ر ا م ی ا ب ه ی ر ا
ت نوف ع ی ن ا ذ د س و ب آ د ر د د ی ش ن ا ن د	م انقلی بط ن یرخآنلخریز و ع ا جیا ن ی لو ا ت صـ ه ر ف ت ش ا ر ل ا ک ب ن ا و د ن ا و ن د ا ی ن ا ن د ک ش ز پ
ب ا ه ت ا ل ا ل ی گ د ی س و م پ ج ن ا ن د	م انقلی بط ه نلخریز و ع ا جیر ل غ ی ر و ه ب ف ت ش ا ر ل ا ک ب ن ا و د ن ا و ن د ا ی ن ا ن د ک ش ز پ
ت ا ی ا ک ش ی ا ه ع ی ا ش ی ع ی ب ط ن د و ب ه م ه د ر ا و م	- ن م ی ا ی ز ا و د ت ر و ض ی ا ی ز - ت س ا و خ ر ش ر ی ا ل ی ا ا ه ل و م ع م - ز ی و ج ل م ک ی ا ه ی ی و ر ق ی ط خ ۶ - ش ز و م آ ه ی ص ق ب ط ن و ا م و ف ت ب ق ا م ی ر ا و ا ب - م ی س و ت ی ن ح ن ز و ی ر ی گ - ن ی ی ع ت خ ی ر ا ت ه ج ا ر ی م د ع ب

ی بایزر ا

ل یقدت ه د نور پ

ن تفو گ ر ش ل ا ح ق ب ط م و ف ت ب ق ا م ی ر ا و ا ب

ل اوئسدینک

ه کلا ی لیب ی زیرنوخ ش ز یر بدرآد م کشـ ع و د ت
غ، لرفتیگدنش فو ن ش پ تبا ق ت لاکشم ی ر لا د ا
ی بلـ ا ن د ت و ن ا ن د ن ی و ا ز آ و سمـ ه لا ل ا تخی ا ل و ر
ف ص ل م ک ا ه و ه ر گ ی ا ه ی ط ل ی ا ی ا ن غ ا م و
ت ا ی ا ک ش ع ی ا ش

م ز ل د ن ا ی ر ی گ د ی ن ک

ن ز و د ق م ل ا ع ی ت ا ی ح

ه ن ی ا ع م ی ن ک

م ش چ ن ا و د ن ا ن د د ی ئ و ر ی ا ل ق ه ی ر ت س و پ
ن، ل ت ی پ م ک ش م ا ن ا ل و ت ر و ص

پ۲- ت بقاری‌ملهـ ه‌میلی‌و(۲۱ ه‌تفهلی‌ا ی‌ر ا‌ر ا ب

ادتـ با هـ ا‌ عـ‌طـ‌ ی ‌ر‌ا‌ر‌ف ی‌بایـ‌زر‌دایـ‌نـ‌ک

- ج شل‌تبق‌ا ه‌جایار‌ر‌مـ‌د ل‌ا‌حـ ج شـ‌د‌ت
- ل‌ا‌تـ‌خـ‌ا ی‌ر ا‌ش‌و هـ
- ک‌و(شـ‌ض‌ب دـ‌تـ‌ق ف یـ‌عـ‌ط‌ا را‌ب‌ر‌د ه‌قـ‌یـ‌ق‌ر‌تـ‌شـ‌ی‌ب ه ا‌ر‌مـ‌هـ ن وـ‌خـ‌ر ا‌شـ‌ف‌ک‌ی‌ا‌و‌ت‌ت‌ی‌ن‌ک‌ا ۹۰ ر‌ش‌ی‌ل‌ی‌ه‌و) یـ‌ج

ر‌د ت‌ر‌و‌ص‌و‌ب‌ن‌د م‌ا‌ل‌ک‌ه‌ر‌ط‌ف

ی‌بایـ‌زر ا

ی‌سـ‌ر ر‌ب‌ه‌ر‌و‌ن‌و‌ر‌پ ی یا‌ش‌ـ‌آ ت یـ‌خـ‌ی‌د‌و‌ا‌م

ل اوئـ‌د‌ی‌ن‌ک

ه‌ک‌ا ی‌ا‌ی‌ب ی‌ز‌ی‌ر‌ن‌و‌خـ‌ر‌ز‌ی‌ب‌ی‌گـ‌ذ‌ش‌ف‌و ذ ش‌پ تـ‌ب‌ا‌ر‌ق
، ت‌ا‌ک‌ش‌ی‌ر‌ز‌ا‌د ا ی‌ا‌ل‌ا‌ن‌د‌ر‌د م‌ک‌ش ع‌و‌ه‌ت
غ، ا‌ر‌ف‌ت‌ا‌ک‌ک‌ر‌ح‌ن‌ی‌ن‌ج‌ د‌ر‌د ن‌ا‌ن‌د‌ت‌ ت‌ا‌ا تـ‌خـ‌ی‌ا‌ل‌و‌ر
ف ص‌ا‌ل‌م‌ک‌ا‌ه‌و ه‌و‌ر‌گ‌ی‌ا‌ه ی ط‌ا ی‌ی‌ا‌ذ غ ا‌م‌و
ت یا‌ک‌ش‌ع‌ی‌ا‌ش‌ـ ی‌ر ا‌ز‌آ‌ی‌س‌م‌ه

ه‌ز ا‌ذ‌ی‌ا‌ر‌ی‌ر‌گ‌ی‌ن‌ک

ن‌ز‌و م ا‌ا‌ع ی‌ت‌ا‌ی‌ح ع‌ا‌ف‌ت‌ا‌م‌ح‌ر ی ا‌ص‌ا‌ل ق ن‌ی‌ن‌ج

ه‌ن‌ی‌ا‌ع‌ه‌ی‌ن‌ک

م‌ش‌چ ن ا‌ل‌و‌د ن‌ا‌ن‌د‌ت‌س‌و چ‌ا‌ن‌ا‌ط‌و ت‌ر‌و‌ص

ه‌و‌ر‌گ‌ی‌ن‌و‌ب م‌ا‌ن‌ق‌ا

ه‌و‌ر‌گ‌ی‌ن‌د‌ب‌م ا‌ا‌ع ه ن‌ش‌ن‌ذ

ه‌ک‌ا ی‌ا‌ی‌ب ی‌ز‌ی‌ر‌ن‌و‌ع‌ز‌ه‌ت غ، ا‌ر‌ف‌ت‌ا ن وـ‌خـ‌ا‌ا‌ل‌ب‌ف‌ت ش‌ر‌ز‌ی‌ب‌م‌آ‌و ت‌ا‌ک‌ش‌ی‌ر‌ز‌ا‌د ا ی‌ا‌ل‌ا‌ن‌گ‌ن‌د‌ر ی‌گ‌ی‌ب ی‌ا‌ر‌ز‌ی‌م‌ذ‌آ‌ی‌گ‌ذ‌ش‌ف‌ا‌ش‌پ تـ‌ب‌ا‌ر‌ق ت‌ا‌ک‌ش‌ی‌،ت‌س‌و پ‌ج‌ی‌ب ی‌،ف‌ا‌ر‌گ‌و‌ف‌ی‌س‌م‌ک‌ش ع‌ا‌ف‌ت‌ا‌م‌ح‌ر ب‌س‌ا‌ش‌د ا‌ر‌ت‌و ی‌ر ب ب‌س‌ا‌ش‌د ا‌ه‌و‌ن‌د ه‌ی‌ن‌غ‌ت ت‌ا‌ا تـ‌خـ‌ی‌ا‌ل‌ا‌ص‌ب‌ا‌ل‌و‌ق ت‌ک‌ر‌ح‌ن‌ی‌ن‌ج ت‌ا‌ا تـ‌خـ‌ی‌ا‌ل‌ا‌ر ی‌و ا‌ز‌آ‌ی‌س‌و‌ه‌ت	- ا‌ب ه‌ج‌و‌ب‌ت‌ر‌ه ت‌ا‌ا‌ح م‌ا‌ن‌ق‌ا‌ب‌ط۲ ا‌ت‌ت۱۵، ت۱۷، ت۱۸ و ن ی‌ر‌خـ‌ا‌آ‌ن‌ا‌ن‌ر‌ی‌ز - ر‌د ت‌ر‌و‌ص‌و‌ب ه‌ی‌ن‌غ‌ت‌ه‌ی‌ا ا ه‌ی‌ص‌ا‌ه ه‌ی‌ن‌غ‌ت‌ا ق‌ب‌ط ی‌ا‌م‌ن‌ه‌ا‌ر ی ر‌و‌ش‌ه‌ک‌ی‌ن‌غ ن ا‌ر‌و د ی‌ر‌و‌ا‌ر‌ا ب ی‌ه‌ا‌ر ی‌ش‌ت‌ب‌م‌ه‌و‌ب ه‌ی‌ن‌غ‌ت
ت‌ن‌و‌ف‌ع‌ی‌ن‌ا‌ن‌د‌ب‌و‌ب‌آ د‌ر‌د د‌ی‌ش‌ن‌ا‌ن‌د	م‌ا‌ن‌ق‌ا‌ب‌ط ن ی‌ر‌خـ‌ا‌آ‌ن‌ا‌خـ‌ر‌ی‌ز و ع‌ا‌ج‌ر‌ا ن ی‌ا‌ا ت‌ص‌ه‌ر‌ف ت‌ش‌ا‌ر‌ی‌ا‌ک‌ب ن ا‌ل‌و‌د ن ا‌و‌ن‌د‌ا‌ی‌ا ن ا‌ن‌د ک‌ش‌ز ی
ب‌ا‌ه‌ت‌ا‌ش‌ا ی‌گ‌ر‌د‌ی‌س‌و‌م‌چ ن ا‌ن‌د	م‌ا‌ن‌ق‌ا‌ب‌ط ه‌ن‌ا‌خـ‌ر‌ی‌ز و ع‌ا‌ج‌ر‌ا‌ی‌غ ی‌ر‌و‌ب‌ف ت‌ش‌ا‌ر‌ی‌ا‌ک‌ب ن ا‌ل‌و‌د ن ا‌و‌ن‌د‌ا‌ی‌ا ن ا‌ن‌د ک‌ش‌ز ی
ت‌ی‌ا‌ک‌ش‌ا ه ع‌ی‌ا‌ش‌ـ ی‌ع‌ی‌ب‌ط‌ن‌د‌و ب‌ه‌م‌ه د‌ر‌ا‌و‌م	- ن‌م‌ی‌ا ی‌ز ا‌و‌د ت‌ر‌و‌ص‌ن‌ا‌ی‌ا‌ن‌د - ز ی‌ب‌ج‌ا‌ل‌م‌ک‌ی‌ا ه ی‌ی‌و‌ر‌ق‌ب‌ط۶ - ش‌ز‌و‌م آ ه ی‌ص‌ق‌ب‌ط ن‌و ا‌ن‌م‌و‌ف ت‌ب‌ق‌ا‌ر م ی‌ر‌و‌ا‌ر ا ب - م ی‌س‌و ت‌ی‌ن‌ح‌ن‌ز‌و ی‌ر ی‌ر ی‌گ - ه ی‌ه‌و ت ت‌ک‌ر‌ر‌ش س‌ا‌ا ک ی‌گ‌ا ی‌آ‌ا ب ن‌ا‌ی‌ا‌ز - ت‌س‌ا‌و‌ن‌ر د ی ف‌ا‌ر‌گ‌ر‌ف‌ت‌ی‌ا ۱۶ ا‌ت ۱۸ - ن ی‌ی‌ع ت‌خ‌ی‌ر‌ا ت ه‌ج ا‌ر ی‌ع‌د ب

پ۳- تبقاری‌ملهه همینم‌وار۲ ه‌تفهم‌ولد ی‌رابوا ب

ادتباهم‌لاعرطف‌ی‌ویارف ی‌بایزرحلیذک

- چ شلتبرقوا ه‌جایارمد لاحچ شدت
- لاتخا ی‌رلشیوه
- کولشض‌بدتق ف یعطد رابرد ه‌قیلد رتشیب ه‌ارمه ن‌وخرلشدفکیلوتبتینکا۹۰ رقیلیه‌ی‌یج

رد ت‌روصدوجوه‌ک‌یزا م‌ئک

م‌احقا

اب ه‌جوبترهه تلاحم‌انقلی‌بظ۱

رد ت‌روصدوبذم‌ئاک رطف

ی‌بایزرا

یسر ربه‌دونورپ ی‌یلشآ ت یغیدوام

لاوئسدینک

ه‌کلی‌لیب ی‌زیرنوخرلیب آگرا پعدیکآ درد
مکشد تلاکشدی‌زلدا ی‌یلداتغ، لفشدتکرحه
نینج تلاکشدی،تسوبپرد نادندی‌گذتش‌فوذ
شپ تبلاق ی‌و ازآسمه‌لاتخی‌انلور امورت
ف صدلی‌مکهو ه‌ورگی‌اهه ی‌طدلی‌یلاغ تیاکشد
عیلشد

مزلدنلی‌ریدگدینک

نزو م‌لاعی‌تایحع افتوم‌حر ی‌لصبلاق نینج

ه‌نیلعمینک

مشچ مکد دلوپوئلتسو پماندلو ت‌روصد

ه‌جوب خیرات ی‌بیرقتنامیاز

ه‌ورگی‌دوب م‌انقا

ه‌ورگی‌دنذبه‌لاع ه‌نشذ

ه‌کلی‌لیب ی‌زیرنوغ‌وبت غ، لفشدا ن‌وخرلاشب‌ف، ت
شزیبم‌آو تلاکشدی‌زلدا ی‌یلداتگتدر ی‌گیرپ‌ی‌لر
ی‌مذآ ی‌گذتش‌لا نشپ تبلاق تلاکشدی،تسو پعیدتذ ش یلاق
و ی‌فارگوبسه مکشد ع افتوم‌حر بساشد لذو ی‌دب
بساشد ا نت‌لاتخی‌الصبلاوق تکرحنینج تلاتخی‌لاق
ی‌و ازآسمگلاالجوط ه‌دیشکه‌وسه ه‌ینغت امورت

تنوفعی‌ذلذدسوبآ درد دیشد ن‌اندد

تیاکشاه عیلشد ی‌عیبطن‌دو بهمه دراوم

م‌احقا

- اب ه‌جوبترهه تلاحم‌انقلی‌بظ۲ اتت۱۵، ت۱۷، ت۱۸ و ن یب ه‌نلخریز
- رد ت‌روصه‌وسه ه‌ینغته‌یلا ه‌یصلاته ه‌ینغتا قبط ی‌امنهاری‌رو ه‌ینغتن‌اود ی‌روابا ی‌هدریشتب‌ه‌موسه ه‌ینغت

م‌انقلی‌بط ه‌نلخریز
و ع‌اجودا ن‌یلوا تصه‌ریف تشدلهاکب‌ن‌اود ن‌اوندیا ن‌اندد کشد

- نمیا ی‌زاوید ت‌روصنایذ
- ز یوجلمکی‌اهه ی‌یورلی‌بظ۶
- شزوم‌آ ه‌یصقبط ن‌وانموف ت‌بقلم‌ی‌رابوا ب
- م‌یسوتی‌نحذنیزو ی‌ریگ
- ه‌یهوت تکرشد سلا ک ی‌گاه‌ی‌آل ب نمیاز
- تسا وخ‌ریدلفی‌اآه ه‌تفهی‌ا۲۶ اتا۳۰
- تسا وخ‌ر د ی‌فارگوتهی‌ا۳۱ اتا۳۴
- قیرزم‌لگرا ه‌تفا۲۸ اتا۳۴ ی‌رابوا ب
- ه‌رولشیظتد هداوناخ تاقلاوتهه۳۵ اتا۳۷ قبظ۱۱
- نیبعتخیرات ه‌جاری‌هدعب

تعاریف مراقبت های بارداری (به ترتیب حروف الفبا)

آبریزش: خروج تدریجی مایع آمنیوتیک از مهبل

آزمایشهای معمول بارداری: در **اولین ملاقات بارداری** گروه خونی و ارهاش، شمارش کامل خون، کشت و کامل ادرار،BUN و کراتی نین و در **ملاقات سوم بارداری (هفته ۲۶ تا ۳۰ بارداری)** شمارش کامل خون، GCT و کامل ادرار را درخواست کنید.

نکته ۱: در صورت وجود یا سابقه رفتارهای پر خطر در زن باردار و یا همسرش، زن باردار را برای انجام آزمایش HIV به کارشناس ایدز و یا مرکز مشاوره بیماری های رفتاری ارجاع دهید.

نکته ۲: در صورت وجود یا سابقه رفتارهای پر خطر در زن باردار و یا همسرش، آزمایشVDRL را درخواست کنید.

نکته ۳: نوبت اول کومبس غیر مستقیم را در مادر ارهاش منفی در هرزمانی پس از اطلاع از مثبت بودن ارهاش همسر درخواست کنید. نوبت دوم این آزمایش در هفته های ۲۶ تا ۳۰ بارداری است.

نکته ۴: در اولین ملاقات، چنانچه زن باردار در معرض خطر (سابقه مرده زایی، سابقه حداقل ۲ بار سقط خود به خودی، سابقه تولد نوزاد با وزن ۴ کیلوگرم یا بیشتر، سابقه دیابت در افراد درجه یک خانواده، نمایه توده بدنی مساوی یا بیش از ۳۰ کیلوگرم بر مترمربع پیش از بارداری) باشد، باید یک آزمایشGCT با ۵۰ گرم گلوکز در شرایط غیر ناشتا انجام شود.

نکته ۵: در صورتی که خانم طبق دستورالعمل کشوری بر علیه هپاتیت ایمن نشده است، آزمایش HBsAg را درخواست کنید.

آموزش و توصیه: طی ملاقات های بارداری در مورد بهداشت فردی و روان، بهداشت جنسی، بهداشت دهان و دندان، تغذیه و مکمل های دارویی، عدم مصرف سیگار و دخانیات، عدم اعتیاد به مواد مخدر و داروهای مخدر، عدم مصرف الکل، شکایت های شایع، علائم خطر و مراجعه برای دریافت مراقبتهای بارداری، فواید زایمان طبیعی و ایمن، آمادگی و محل مناسب زایمان، مراقبت از نوزاد، علائم خطر نوزاد، شیردهی، تنظیم خانواده و مراجعه برای دریافت مراقبت های پس از زایمان به مادر آموزش دهید.

نکته: در هر ملاقات، علائم خطر را گوشزد کنید و مطمئن شوید که مادر این علائم را فرا گرفته است.

اختلال هوشیاری: عدم پاسخگویی مادر به تحریکات وارده (نیشگون، ضربه، نور و...) یا عدم درک زمان و مکان

ارتفاع رحم: از هفته ۱۶ بارداری به بعد در هر ملاقات، ارتفاع رحم را اندازه گیری کنید (مثانه باید خالی باشد) و با سن بارداری مطابقت دهید. در هفته ۱۶ بارداری، رحم در فاصله بین برجستگی عانه و ناف و در هفته ۲۰ بارداری، در حدود ناف قرار دارد. از هفته ۱۸ تا ۳۲ بارداری با استفاده از نوار متری، ارتفاع رحم(فاصله برجستگی عانه تا قله رحم) برحسب سانتیمتر تقریباً با سن بارداری بر حسب هفته مطابقت دارد. در هفته ۳۲ تا ۳۶ بارداری، رحم به استخوان جناغ نزدیک می شود و در هفته های ۳۶ تا۴۰ در زیر استخوان جناغ لمس می شود.

ارزیابی علائم خطر فوری: در هر ملاقات، ابتدا مادر را از نظر وجود علائم خطر فوری بررسی کنید.

استفراغ شدید: استفراغ های متعدد و با شدت زیاد که باعث کم آبی بدن مادر گردد.

اعتیاد یا وابستگی: بیماری بالینی است که خود را با تظاهرات رفتاری، شناختی و فیزیولوژیک نشان می دهد و باعث می شود فرد مصرف مواد را به رفتارهای دیگر ترجیح دهد. برای تشخیص وابستگی به مواد، حداقل وجود سه نشانه از نشانه های زیر لازم است:

- تحمل که افزایش تدریجی مقدار ماده مصرفی لازم برای دست یابی به علائم مصرف آن ماده است؛
- پیدایش علائم ترک در صورت عدم مصرف یا کاهش مقدار مصرف؛
- تمایل دائم و تلاشهای ناموفق برای کاهش یا قطع مصرف ماده؛
- مختل شدن فعالیتهای اجتماعی، شغلی و تفریحی؛
- تداوم مصرف ماده علیرغم آگاهی از عوارض آن؛
- صرف زمان زیاد جهت تهیه، مصرف و یا بهبودی از عوارض.

التهاب لثه: متورم، پرخون و قرمز شدن لثه

الکلیسم: در جامعه ما هیچ گونه معیار عرفی وجود ندارد، اما آنچه باید مورد توجه قرار گیرد این است که مصرف آن در بارداری ممنوع است.

اولین ملاقات: اولین ملاقات با مادر باید در هفته ۶ تا ۱۰ بارداری، صورت گیرد. اقداماتی که در این ملاقات در صورت نبود علائم خطر فوری انجام می شود عبارتست از:

تشکیل پرونده، گرفتن شرح حال و معاینه مادر، درخواست آزمایش های معمول ، ثبت نتیجه پس از بررسی شرح حال و معاینه، انجام مراقبت ویژه در صورت نیاز و ثبت اقدامات آن، ارزیابی مادر در هفته ۶ تا ۱۰ بارداری و ثبت نتایج آن

نکته: چنانچه مادری در زمانی غیر از هفته ۶ تا ۱۰ بارداری برای اولین بار مراجعه کند، علاوه بر اقدامات مربوط به اولین ملاقات (تشکیل پرونده و شرح حال، درخواست آزمایش های روتین، معاینه توسط پزشک)، با توجه به زمان مراجعه مادر، مراقبت مربوط به همان هفته بارداری را نیز انجام دهید.

ایمن سازی: ایمن سازی با واکسن توأم را طبق دستورالعمل کشوری واکسیناسیون انجام دهید.

نکته: در صورت وقوع **سقط غیر بهداشتی**، به شرح زیر اقدام کنید:

۱- در صورتی که وضعیت ایمن سازی مادر با واکسن توأم **کامل** نیست، حتماً یک دوز واکسن توأم بلافاصله پس از سقط غیر ایمن تزریق کنید.

۲- در صورتی که وضعیت ایمن سازی مادر با واکسن توأم **مشخص** نیست و احتمال دارد مادر فاقد ایمنی علیه کزاز باشد، بلافاصله پس از سقط غیر ایمن ۱۵۰۰ واحد سرم کزاز به صورت عضلانی و ۴ هفته بعد یک نوبت واکسن توأم تزریق کنید.

بررسی پرونده و آشنایی با وضعیت مادر: در هر مراجعه، ابتدا پرونده را مرور کنید و چنانچه نقایصی مثل تکمیل نبودن قسمتهای مختلف پرونده، نامشخص بودن وضعیت ایمن سازی، نبودن جواب آزمایشها، نبودن نتیجه و پسخوراند وجود دارد، رفع کنید.

برقراری ارتباط مناسب با مادر: مواردی که باید در برقرای ارتباط مناسب در نظر گرفت شامل:

- با دقت به صحبت ها و شکایت های زن باردار گوش کرده و یادآوری کنید که مشکل او را درک می کنید.
- نگرش احترام آمیز و صلح جویانه نسبت به زن باردار و زوجش داشته باشید.
- از سرزنش کردن، ترحم و قضاوت نسبت به زن باردار یا زوجش خودداری کنید. (متهم نکنید، انگ نزنید، برخورد اهانت آمیز و یا جانبدارانه نداشته باشید)
- به زن باردار و زوجش (در صورت مراجعه همسر) اطمینان دهید که اسرار آنها محرمانه می ماند.
- برای زن باردار و یا زوجش (در صورت مراجعه همسر) توضیح دهید که مشکل آنها قابل درمان است و راهکارهای موثری برای کنترل پرخاشگری وجود دارد.
- مکرراً آنها را برای مراجعه به روان پزشک یا روان شناس بالینی تشویق کنید.

پاره شدن کیسه آب: خروج ناگهانی مایع آمنیوتیک از مهبل

نکته: به منظور اطمینان از سلامت یا پارگی کیسه آب به شرح زیر اقدام کنید:

برای مشاهده خروج مایع آمنیوتیک، مادر را در وضعیت لیتوتومی قرار داده، اسپکولوم استریل بگذارید. اگر مایع حاوی ورنیکس یا احیاناً مکونیوم است، پارگی کیسه آب مسجل است. اگر خروج مایع واضح نیست، درصورت امکان با استفاده از تعیین PH (نیترازین تست) و یا با کمک یک سواب استریل مقداری از ترشحات واژن را بر روی لام قرار داده و اثر فرنینگ(طرح برگ سرخسی ترشحات) را زیر میکروسکوپ بررسی کنید.

چنانچه با روشهای فوق، پارگی کیسه آب تأئید نشد:

۱- در صورت منظم بودن صدای قلب جنین، نبود انقباضات زودرس زایمانی، قرار داشتن مادر در فاز نهفته زایمان ترم و ادعای مادر مبنی بر آبریزش، یک پارچه تمیز یا نوار بهداشتی در اختیار وی قرار داده و پس از یک ساعت پارچه را بررسی کنید. (مادر باید قبل از استفاده از پارچه، ادرار کند و خود را کاملاً خشک نماید)

الف) اگر پارچه خشک باشد، احتمالاً آبریزش به علت ترشحات واژینال یا ادرار بوده و مادر را از نظر میزان مایع آمنیوتیک(از طریق سونوگرافی) و عفونت ادراری بررسی کنید.

ب) اگر پارچه خیس باشد، احتمالاً نشت مایع آمنیوتیک بوده و به سن بارداری و سایر نکات مورد نظر در مبحث پارگی کیسه آب (مراقبت ویژه بارداری) توجه کنید.

۲- اگر انقباضات زودرس زایمان وجود دارد، مادر را برای تأئید پارگی کیسه آب معطل نکنید.

پوسیدگی دندان: تخریب ساختمان دندان به دنبال فعالیت میکروب های پوسیدگی زای دهان که علائم آن عبارتند از:

- تغییر رنگ مینای دندان به رنگ قهوه ای یا سیاه
- سوراخ شدن دندان
- حساس بودن یا درد گرفتن دندان هنگام مصرف غذاهای سرد و گرم یا ترش و شیرین
- حساس بودن یا درد گرفتن دندان هنگام فشردن دندانها بر همدیگر

تاریخ مراجعه بعدی: تاریخ مراجعه بعدی مادر را بر اساس «هفته» تعیین و یادآوری کنید.

تجویزمکمل های دارویی: مکمل های دارویی را طبق راهنما برای مادر تجویز کنید.

تروما: هر نوع ضربه یا صدمه به اعضای مختلف بدن به ویژه شکم و لگن نیاز به بررسی دارد.

تزریق آمپول رگام: درصورت پاسخ منفی آزمایشهای کومبس غیرمستقیم (حساس نشدن سیستم ایمنی) مادر ارهاش منفی با همسر ارهاش مثبت و در صورت امکان تهیه دارو، آمپول رگام را از هفته ۲۸ تا ۳۴ بارداری تزریق کنید.

نکته: به خاطر بسپارید در مادر ارهاش منفی با همسر ارهاش مثبت، در صورت ختم بارداری یا خونریزی به هر دلیل پیش از تاریخ تقریبی زایمان (سقط، مول،زایمان زودرس، حاملگی نابجا و....)، آمپول رگام تزریق شود.

تشکیل پرونده: در ملاقات اول برای تشکیل پرونده، «فرم مراقبت بارداری» را تکمیل نمائید.

تشنج: انقباضات تونیک و کلونیک تمام یا قسمتی از بدن

تعداد بارداری: مجموع بارداری های مادر بدون توجه به نتیجه آنها (سقط، مول، حاملگی نابجا، زایمان زودرس، زایمان بموقع،زایمان دیررس). بارداری فعلی مادر نیز محاسبه می شود.

توجه به تاریخ تقریبی زایمان: از هفته ۲۸ بارداری به بعد، در هر ملاقات به تاریخ تقریبی زایمان توجه کنید.

جرم دندانی: چنانچه پلاک میکروبی به وسیله مسواک زدن و یا نخ کشیدن از سطح دندانها پاک نگردد و مدت طولانی روی دندان باقی بماند، به لایه ای سفت به رنگ زرد یا قهوه ای تبدیل می گردد.

حرکت جنین: در ملاقات هفته ۱۶ تا ۲۰ بارداری از حرکت جنین سئوال کنید. معمولاً اولین حرکت جنین توسط مادر در این هفته ها احساس می شود. این زمان می تواند برای تعیین سن بارداری کمک کننده باشد.

نکته: تعیین حرکات جنین در ۴ هفته آخر بارداری اهمیت دارد. در مواردی که مادر می گوید جنین حرکت ندارد، ابتدا به روش زیر وضعیت حرکت جنین را بررسی و سپس براساس نتیجه آن، تصمیم گیری کنید. برای شمارش حرکت، به مادر یک لیوان شربت قند داده و به او بگویید که به پهلوی چپ بخوابد و تعداد حرکت جنین را به مدت دو ساعت شمارش کند. حرکات جنین به تعداد ۱۰ بار در ۲ ساعت طبیعی است. اگر تعداد حرکت جنین زودتر از ۲ ساعت به ۱۰ بار برسد، به نگه داشتن مادر تا پایان ۲ ساعت نیاز نیست.

خونریزی: خروج هر مقدار خون روشن یا تیره از مهبل (بیشتر از لکه بینی)

دخانیات: مصرف هر نوع سیگار، توتون، تنباکو و ... است.

درد شکم و یا پهلوها: هر نوع درد خفیف یا شدید، متناوب یا متوالی در هر ناحیه از شکم و پهلوها

نکته: در مواردی که سن بارداری بالای ۳۷ هفته است، درد متناوب پایین شکم می تواند نشانه زایمان باشد.

دیابت بارداری: شروع و یا تشخیص اولیه هر درجه ای از اختلال تحمل گلوکز در بارداری

رفتارهای پر خطر: سابقه یا وجود رفتارهایی مانند سابقه زندان، اعتیاد تزریقی، رفتار جنسی پر خطر و محافظت نشده، سابقه تزریق مکرر خون

زایمان: تولد نوزاد پس از شروع هفته ۲۲ بارداری به صورت مرده یا زنده

زایمان دیررس: تولد نوزاد پس از ۴۲ هفته کامل بارداری به صورت مرده یا زنده

زایمان زودرس: تولد نوزاد قبل از ۳۷ هفته کامل بارداری به صورت مرده یا زنده

زایمان سخت: زایمانی که طولانی بوده و یا به وسیله ابزار (فورسپس یا واکیوم) و یا با خروج سخت شانه ها انجام شده باشد.

زایمان سریع: زایمانی که در فاصله زمانی ۳ ساعت یا کمتر انجام شده باشد.

سقط: خروج محصول بارداری تا قبل از شروع هفته ۲۲ بارداری

سقط دیررس: سقط پس از سه ماهه اول بارداری

سقط مکرر: حداقل ۳ بار سقط متوالی

سوزش ادرار: احساس سوزش به هنگام ادرار کردن

سونوگرافی: به طور معمول در هفته ۱۶ تا ۱۸ (از شروع هفته ۱۶ تا قبل از پایان هفته ۱۸ بارداری) و در هفته های ۳۱ تا ۳۴ بارداری، سونوگرافی درخواست کنید.

نکته ۱: سونوگرافی هفته های ۱۶ تا ۱۸ بارداری به منظور بررسی تعداد جنین، وضعیت جفت، سن بارداری و تعیین ناهنجاری های واضح و سونوگرافی هفته های ۳۱ تا ۳۴ بارداری به منظور بررسی وضعیت رشد جنین، میزان مایع آمنیوتیک، نمایش جنین، وضعیت جفت و ناهنجاری ها درخواست می شود. در مواردی که تعیین انتقال بیماریهای وابسته به جنس در جنین مورد نظر باشد، در سونوگرافی هفته ۱۶ تا ۱۸ بارداری می توان تشخیص داد.

نکته ۲: سونوگرافی در نیمه اول بارداری کمک شایانی به تعیین سن بارداری می کند و با افزایش دوره بارداری با توجه به تفاوتهای نژادی، تغذیه ای و سلامت مادر، دقت آن کمتر می شود.

نکته ۳: در موارد وجود اختلاف بیش از یک هفته بین سونوگرافی و تاریخ اولین روز آخرین قاعدگی در تعیین سن بارداری، مادر را برای بررسی بیشتر به متخصص زنان ارجاع غیر فوری دهید.

شرح حال: شرح حال شامل موارد زیر است:

– تاریخچه پزشکی: سابقه یا ابتلا فعلی به بیماری ها اعم از بیماریهای زمینه ای(دیابت، فشارخون بالا، صرع، سل، کلیوی، آسم، قلبی و ...)، اختلالات روانی، بیماری تیروئید، سوء تغذیه، ناهنجاری اسکلتی، عفونتHIV / ایدز، ناهنجاری دستگاه تناسلی، تالاسمی مینور در زوجین، هپاتیت، اختلالات انعقادی، سابقه سرطان پستان در افراد درجه یک خانواده مادر (مادر، خواهر، مادر بزرگ) و یا سابقه قبلی سرطان پستان در مادر و یا لمس توده در پستان توسط مادر، مصرف دارو و حساسیت دارویی، نمایه توده بدنی غیر طبیعی

– تاریخچه بارداری: تعداد بارداری، تعداد زایمان، تعداد سقط، تعداد فرزندان، سوابق بارداری و زایمان قبلی، وضعیت بارداری فعلی، آخرین روش پیشگیری از بارداری، داشتن فرزند کمتر از ۳ سال، بارداری پنجم و بالاتر

– تاریخچه اجتماعی: سن زیر ۱۸ و بالای ۳۵ سال، اعتیاد به مواد مخدر/ داروهای مخدر، کشیدن سیگار یا سایر دخانیات، مصرف الکل، شغل سخت و سنگین، رفتارهای پر خطر، همسرآزاری

شکایت های شایع: این شکایت ها در **نیمه اول** شامل دردناک و حساس شدن پستان ها، تکرر ادرار، خستگی، تهوع و استفراغ صبحگاهی، افزایش بزاق دهان، افزایش ترشحات مهبلی، تغییر خلق و خو و رفتار، سوزش سردل و ویار و در **نیمه دوم** شامل پررنگ شدن پوست نقاطی از بدن مانند هاله پستانها و ناف، یبوست، نفخ، افزایش ترشحات مهبلی، کمردرد، سوزش سردل و تکرر ادرار است.

نکته ۱: این حالات برای مادر مضر نبوده و صرفاً به علت سازگاری بدن با تغییرات بارداری است.

نکته ۲: متناسب با هر شکایت، به مادر توصیه کنید.

شغل: هر فعالیت فکری یا بدنی که به منظور کسب درآمد (نقدی، غیر نقدی) صورت گیرد.

شغل سخت و سنگین:

- کار طولانی مدت به صورت ایستاده بیش از ۳ ساعت؛
- قرار گرفتن در معرض تشعشعات رادیو اکتیو و اشعه ایکس و یا در معرض مواد شیمیایی اعم از حشره کش، مواد آزمایشگاهی و...؛
- بالا بودن حجم فعالیت جسمی بگونه ای که موجب افزایش ضربان قلب و عرق کردن زیاد شود.

نکته: لازم است مادر بارداری که کار طولانی مدت نشسته دارد، هر ۳ ساعت یک بار تغییر وضعیت دهد.

شوک: اختلالی در گردش خون بدن که با علائم حیاتی غیر طبیعی مشخص می شود. (علائم اصلی شامل نبض تند و ضعیف ۱۱۰ بار در دقیقه یا بیشتر و فشارخون سیستولیک کمتر از۹۰ میلیمتر جیوه می باشد که ممکن است با رنگ پریدگی، عرق سرد و سردی پوست، تنفس تند ۳۰ بار در دقیقه یا بیشتر و بی قراری و گیجی همراه باشد.)

صدای قلب جنین: در هر ملاقات به مدت یک دقیقه کامل به صدای قلب جنین گوش داده و تعداد ضربان قلب را بشمارید. تعداد طبیعی ضربان قلب ۱۱۰ تا ۱۶۰ بار در دقیقه است.

عفونت دندانی، آبسه و درد شدید: از فوریت های شایع دندان پزشکی است. پیشرفت شدید پوسیدگی و عفونت دندان معمولاً با دردهای شبانه، شدید، مداوم و خود به خودی همراه است که می تواند باعث تورم صورت و لثه ها(آبسه) شده و گاهی با فیستول(دهانه خروجی چرک آبسه دندان) همراه شود.

علائم حیاتی: در هر ملاقات، علائم حیاتی مادر را اندازه گیری کنید.

- در طول بارداری فشارخون را در یک وضعیت ثابت (نشسته یا خوابیده) و از یک دست ثابت (راست یا چپ) اندازه گیری کنید. فشارخون۱۴۰/۹۰میلیمتر جیوه و بالاتر «فشارخون بالا» است.
- درجه حرارت بدن را از راه دهان (زیر زبانی) اندازه گیری کنید. دمای بدن به میزان ۳۸ درجه سانتیگراد یا بالاتر«تب» است. درجه حرارت زیر بغل از درجه حرارت زیر زبان به میزان ۰/۵ درجه کمتر است.
- تعداد نبض را به مدت یک دقیقه کامل اندازه گیری کنید. تعداد طبیعی نبض،۶۰ تا ۱۰۰ بار در دقیقه است.
- تعداد تنفس را به مدت یک دقیقه کامل اندازه گیری کنید. تعداد طبیعی تنفس، ۱۶ تا ۲۰ بار در دقیقه است.

علائم روانی: وضعیت روانی مادر را با ارزیابی علائم به شرح زیر تعیین کنید:

- **علائم خطر فوری روانی:** افکار یا اقدام به خودکشی، تحریک پذیری و پرخاشگری شدید، فرار از منزل، امتناع از خوردن، پرفعالیتی، توهم و هذیان با محتوای آسیب رساندن به خود و دیگران

- **علائم در معرض خطر روانی**: روحیه افسرده، انرژی کم، کم حوصلگی، عصبانیت، بی قراری، اختلال در خواب و اشتها (پرخوابی، کم خوابی، پراشتهایی، کم اشتهایی)، توهم و هذیان با محتوای غیر آسیبرسان به خود و دیگران

فاصله بارداری تا زایمان قبلی کمتر از ۳ سال: فاصله بارداری فعلی تا زایمان قبلی کمتر از ۳ سال باشد. (سقط در این فاصله گذاری محاسبه نمی شود.)

کلاس آمادگی برای زایمان: این کلاس ها از هفته ۲۰ بارداری به مدت ۸ جلسه به منظور آشنایی مادر با مباحث تئوری بارداری و زایمان و پس از زایمان و مباحث عملی شامل تمرین های عصبی- عضلانی، اصلاح وضعیت ها، تکنیک صحیح تنفس، آرام سازی تشکیل می شود. مادر می تواند با یک نفر همراه به انتخاب خودش در این کلاس ها شرکت کند.

لکه بینی: خروج لکه خونی از مهبل

مانورهای لئوپولد: مادر را بر روی یک تخت سفت خوابانیده و شکم او را عریان کنید. مانور های لئوپولد شامل چهار مانور به شرح زیر است:

مانور اول: در این مانور، در کنار تخت بایستید به گونه ای که نگاه شما به طرف صورت مادر باشد و با ملایمت قله رحم را با نوک انگشتان هر دو دست لمس کنید. ته جنین به صورت یک جسم بزرگ که اجزاء کوچکی دارد و سر به صورت سفت و گرد و قابل حرکت لمس می شود.

مانور دوم: مطابق مانور اول به طوری که نگاه شما به طرف صورت مادر باشد، در کنار او بایستید و کف هر دست خود را در دو طرف شکم مادر قرار دهید و با ملایمت ولی محکم ابتدا با یک دست و سپس با دست دیگر فشار وارد کنید. در یک طرف شکم، ساختمان سخت و مقاومی لمس می شود که پشت جنین است و در قسمت دیگر شکم، برجستگی هائی لمس می شود که دست و پا و جلوی بدن جنین است.

مانور سوم: در این مانور نیز به طوری که نگاه شما به طرف صورت مادر باشد در کنار تخت ایستاده و انگشت شست و چهار انگشت دیگر را در قسمت تحتانی شکم مادر درست در بالای سمفیز پوبیس قرار دهید. چنانچه سر جنین در داخل لگن قرار نگرفته باشد، یک جسم قابل حرکت که همان سر جنین است، لمس می شود.

مانور چهارم: برای انجام این مانور، طوری قرار بگیرید که نگاه شما به طرف پاهای مادر باشد. سپس با نوک سه انگشت اول هر دست، فشار عمیقی در جهت محور قسمت فوقانی لگن وارد کنید. چنانچه سر جنین در پائین قرار داشته باشد، انگشتان یک دست زودتر از دست دیگر به یک جسم گرد برخورد می کند، در حالی که دست دیگر کاملاً وارد لگن می شود. با این مانور میزان ورود سر به داخل لگن مشخص می گردد.

مرده زایی: مرگ جنین بعد از شروع هفته ۲۲ بارداری تا زمان زایمان به گونه ای که بعد از جداشدن از مادر نفس نمی کشد و یا هیچ علامتی مبنی بر وجود حیات مانند ضربان قلب و یا حرکات ارادی را نشان نمی دهد.

نکته: دوره پری ناتال از شروع هفته ۲۲ بارداری تا انتهای روز ۲۸ پس از تولد است.

مرگ نوزاد: مرگ نوزاد زنده متولد شده (نوزادی که پس از خروج از رحم علامت حیات داشته است) از زمان تولد تا ۲۸روز کامل پس از تولد.

مشاوره تنظیم خانواده: در هفته ۳۵ تا ۳۷ بارداری، با مادر طبق راهنما مشاوره کنید.

مشکلات ادراری- تناسلی: این مشکلات شامل سوزش ادرار، درد هنگام ادرار کردن، درد زیر دل، ترشحات غیر طبیعی و بدبوی واژینال، خارش و سوزش واژن و ناحیه تناسلی خارجی است.

معاینه اندام ها و صورت: پاها، صورت و دست های مادر را از نظر وجود ادم بررسی کنید.

معاینه پوست: در هر ملاقات، پوست بدن مادر را مشاهده و بررسی کنید. ظهور بثورات پوستی ممکن است با تب و خستگی و آبریزش از بینی همراه باشد. بثورات پوست عبارت است از دانه های قرمز رنگ صاف یا برجسته و یا ضایعات تاولی دارای مایع شفاف یا چرکی

معاینه چشم: در هر ملاقات، ملتحمه چشم را از نظر کم رنگ بودن و سفیدی چشم را از نظر زردی بررسی کنید.

نکته: کم رنگ بودن مخاط ملتحمه چشم به همراه کم رنگ بودن زبان، بستر ناخن ها و یا کف دست، «رنگ پریدگی شدید» است.

معاینه دهان و دندان: در ملاقات اول و دوم، دهان و دندان مادر را از نظر وجود جرم، پوسیدگی، التهاب لثه، عفونت دندانی و آبسه معاینه کنید.

معاینه شکم: در نیمه دوم بارداری با انجام مانورهای لئوپولد، قله رحم و محل شنیدن صدای قلب جنین را تعیین کنید.

معاینه فیزیکی: مادر به شرح زیر معاینه می شود:

- بررسی اسکلرا از نظر زردی و ملتحمهٔ چشم از نظر کم خونی
- بررسی پوست از نظر وجود بثورات
- لمس قوام واندازه غده تیروئید و بررسی وجود ندول های تیروئید
- سمع قلب و ریه از نظر سوفل ها، آریتمی، ویزینگ، رال

– معاینه پستان ها از نظر قوام، ظاهر، وجود توده و خروج هر نوع ترشح غیر از شیر از پستان (معاینه ترجیحاً توسط ماما یا پزشک عمومی زن)

– لمس شکم از نظر بررسی اندازه کبد وطحال و بررسی شکم از نظر وجود اسکار و توده

– بررسی اندام های تحتانی از نظر وجود ادم و ناهنجاری اسکلتی، رنگ عضو

ملاقات های معمول بارداری: تعداد ملاقاتهای معمول بارداری ۸ بار است که دو ملاقات در نیمه اول بارداری (هفته ۶ تا ۲۰) و شش ملاقات در نیمه دوم بارداری (هفته ۲۱ تا ۴۰) می باشد. در هر ملاقات مادر با توجه به نیمه بارداری، مراقبت مادر را بر اساس مراقبتهای استاندارد همان نیمه بارداری انجام دهید.

نازایی: عدم وقوع بارداری پس از یک سال نزدیکی بدون استفاده از روشهای پیشگیری از بارداری

نمایه توده بدنی: با استفاده از میزان وزن و قد، نمایه توده بدنی را از روی نمودار نوموگرام محاسبه کنید.

نکته: تعیین نمایه توده بدنی در ۱۲ هفته اول بارداری اعتبار دارد.

وزن: در هر ملاقات، وزن مادر را اندازه گیری و با وزن قبلی مقایسه کنید. سپس وزن گیری مادر را با توجه به سن بارداری بر اساس «جدول وزن گیری» تعیین کنید. به طور طبیعی میزان افزایش وزن مادر در طول بارداری با توجه به نمایه توده بدنی طبیعی، ۱۱/۵ تا ۱۶ کیلوگرم است.

نکته: افزایش وزن مادر به میزان یک کیلوگرم یا بیشتر در مدت یک هفته، افزایش وزن ناگهانی است.

مصرف مکمل ها و گروه های اصلی غذایی: در هر ملاقات، مصرف منظم مکمل های دارویی و مصرف روزانه مقادیر کافی و متنوع از گروه های اصلی غذایی را سئوال و به مصرف روزانه به خصوص از گروه شیر و لبنیات و گروه میوه و سبزی تأکید کنید.

همسرآزاری: هر رفتار خشن وابسته به جنسیتی است که موجب آسیب شده یا با احتمال آسیب جسمی، روانی و یا رنجش زن همراه گردد. چنین رفتاری می تواند با تهدید، اجبار یا سلب مطلق آزادی و اختیار صورت گرفته و در جمع یا در خفا رخ دهد.

خشونت جسمی: هر گونه اقدام عمدی از سوی شوهر که منجر به وارد شدن آسیب بدنی به همسرش گردد مانند مشت زدن، سیلی زدن و لگد زدن، هل دادن، کشیدن موها، اقدام به خفه کردن، ضربه زدن با چاقو

خشونت روانی: رفتار خشونت آمیزی است که شرافت، آبرو و اعتماد به نفس زن را خدشه دار می کند. این رفتار به صورت انتقاد ناروا، تحقیر، بد دهانی، تمسخر، توهین، فحاشی، متلک و تهدیدهای مداوم اعمال می شود.

ت– ت بقاری‌مده مژیو ی‌ر ابر ا ب

ت۱– م ئلاعرطخ ی‌رو فلاتخا ی‌ر اشیوهشد تکاوش ۲۱

ت۲– ن وخلا ابشد ف ۲۲

ت۳– ی‌زیرنوکد ی‌نیب ۲۳

ت۴– درد م‌کشد ۲۴

ت۵– شزیر ب ی‌آگر ا پهدیکآ ۲۵

ت۶– ب ت ۲۶

ت۷– ی‌گذشق نشپ تبالق د اهعتبو ذ سفدشتیزبا بحد ی‌هیبط ۲۷

ت۸– ت لاکشد ی‌رزد ا ی‌لد اذ ت ۲۸

ت۹– عووهت غ ارفتد ا ۲۹

ت۱۰– ت لا تخی لصبلوق ت کرحن‌ینج ۳۰

ت۱۱– م‌رو ۳۱

ت۱۲– گذر ی‌گدیر ی‌لر زی‌مذ آ ۳۲

ت۱۳– ع افتم‌احر بسا/انمزازنو ی‌ر ی‌گ بسا/انمشطاینک شیزفزاو ۳۳

ت۱۴– ی‌گلمالجوط ه/دیشک ت لاکشد ی‌ت سو پ ۳۴

ت۱۵– ریسفتچیاتد ش یالزو آ ی‌فزریگونوسی‌ر ابر ا ب ۳۵

ت۱۶– ی‌رولمید ب ی‌ر لجدهاد ن ۳۶

ت۱۷– ت لا تخی لالو ر ی‌ر ازآسمه ۳۷

ت۱۸– ریلد دراوموطخد ی‌ر ابولی لبعد ف ۳۸

ت۱۹– ق بلوسد ی‌روابر ا بن‌امیانی لبد ق ۳۹

ت ۱- م ئلاعرطخ ی رو ف

ی بایزر ا

- ل لاتخا ی ر اشیوه
- رد ل احد ج ثلیتلاًبق ج شدرک

هورگی دوز ب م اقا

ن س ی رادر ا ب	ص یخش ت ل امتح ا	م اقا
ه د ذل و ی رادر ا ب	ی ر ل د ب ه ن ی ن ا ت ی ل ه و م ا م و م	- ن ا ر ت ی ط ز ا ب ن د و ه ب ر ی ا ه ی ی ل و ه ن ش ا ن گ و ر ی ا - ز ا د ن ژ ه ی ک ا ن ا ر ی ر ل ت ه ۸ ر ت ی ر ل د ه ق ی ق ب ک س ا ل ی م ه ل ا ل - ر ش ک ا س ت ا ح ش ل ح ت - م د ع ز ی و ج ت ر ا م ی ک ز ا ل ا خ ا ر ن ا ه د - ن د ن ا ب ا ر ی ر ا ه ب ی ل ه پ ه پ - ز ا ب ن د ر گ ک و ق ی ک ت ی ر ت ی ل م ر س ی د ن ه ق ن ا ز ی م ر ت ک ا ل ح ه ر ط ق ه ق ی ق - ن ا م و د ن ن ا م ن ا م ز ی غ ی ر و ا ر و ا ر ب ت ر و ص ن و ظ ا ن ا ب ش ف ن ا م و د ی س پ ل ا ب ج ۳۵ - ع ا ج ل ی ر و ف ی ه ا ر م ر ه ا م ی ق ب خ ۱۹
ه د ذ ه و ی رادر ا ب	ی س پ ل ا ک ا	- ن ا م و د ی س پ ل ا ب ج ۳۵ - ع ا ج ل ی ر و ف ی ه ا ر م ر ه ا م ی ق ب خ ۱۹

ی بایزر ا

کوش

ه ت ک ن و د د ر ا و م ه ی ز ی ر ن و ن خ ن و ف ع ا م و ر ت
ل ا م ت ح ک ا و ش ک ی ژ ا ی ل و م ه ی ن و ف ع ه ج و ت د و ش

هورگی دوز ب م اقا

ن س ی رادر ا ب	ص یخش ت ل امتح ا	م اقا
ه د ی ل ف و ا ه و د ی ر ا	ک و ش ی ش د ز ا ن د ی ز ر ت و خ ه ب ل ا ب ن د - ی گ ا ه ا ج ر ا خ ا م ح ر - ط ق س - ت ف ج ی ه ا ر س ن ا ه ل ک ا ر - ا م و ر ت ک و ش ی ن و ف ب ل ا ب ن د - ت ی و ف ل ی پ - ت ی ن و ی م آ - ت ی ن و ت ی پ - ط ق س ی ن و ف ع و	ت س ا ک ی ر و ک - ن ا ر ت ی ط ز ا ب ن د و ه ب ر ی ا ه ی ی ل و ه - م ر گ ه گ ذ ن ت ش ا ن و ی ب ر ل ر ق ن د ا د ا ه ا پ ر ت ل ا ا ب ح ط س ن د ب - ز ا د ن ژ ه ی ک ا ن ا ر ی ر ل ت ه ۸ ر ت ی ر ل د ه ق ی ق ب ک س ا ل ی م ه ل ا ل - ز ا ب ن د ر و ک گ و ق ی ک ت ی ر ت ی ل م ر س ر گ ذ ی ر د ت ۵۵ ا ت ۲۰ ه ق ی ق ر د ت ر و ص ر ی خ أ ت ع ا ج ا ق ی ر ک ت ی ر ت ی ل ر گ ی د م ر س ل ت ن ا ی ک پ ی ت ع ا س ر د ت ر و ف ر ط ر ن ر ش ن م ل ا ع ک و ش ق ی ر ز ت د ت ج م ر ت ی ل م ر س ر گ ذ ی ر - ی ر ا ذ گ ف ن ا ش ه ت ا ب ا ه گ ذ ن ت ش ا ن آ - ل ر ت ذ ک م ل ا ع ی ت ا ی ه ۱۵ ه ق ی ق - ر د د ر ا و ک ش ه ب ک و ش ی ن و ف ع ق ی ر ز ت ه ت س ه آ ی د ی ر و م ر گ ی پ ه آ ن ی ل ی س ی ن ل ا ع ی ل ی م م ر گ ن ی ی ی ل ا ت ن ج - ع ا ج ل ی ر و ف ی ه ا ر م ر ه ا م ی ق ب خ ۱۹

ت۲- ن وخلا ابدف

ن س ی رادرا ب	م لا ع ه ا م ه	ص یخش ت ی لا م ت ا	م ا ح ا
ه ی ز ل و ا ی رادرا ب	دردرسعوهت غ لرفتدابشه هقبلس یرلمیباه سویدلکیبلوق ن وخلا ابدف	لوم زوکیسکوبوگریت زوبیند ی یوالقدنچ	- زا به گذ نتشگدو ق یرز ت نیزلاوریخ۳ - زداد نژ هیبکا نا ا ی طتا۸ رتیراد هقیقب کسالیمه لا ل - ع اجر لی رو ق بخ۱ - رد ی ترو ک ردام ی رلمید ب نیز ا لرتذکه شد ب راد م لا ع ه ا ر ه ک ه ن ل ت د ش ن وخر ش ل ب درورسه.) ل دزاد ن ع اجر ل غ ی رو ب ف ص خ ت ط و ب ر م
ه ی ز ل و ا ی رادرا ب	ع ورشه ی ر ل ی ن ت و ش ی ل ف ز ا ز ن آ ر د ن ا ی ل ا ت ب م ن وخر ن ا ش ر ف ن وخر ش ف ک ی ل و ت س ا ی ر و ل ی م رتلا ا ا ب ۱۱ ر ق ی ل ی و ی ج ه ا م ه ی ر ۲ ن ی ئ ت و ر پ ت ل ا ا ب م ر و ت س د و ت ر و ص د ر د ر س ر ا ت ی د د ر د ی پ ا ر ت س ا گ	ه ر پ ی س پ ل ا ک ا ش ا ه ب ن وخر ش ف ل ا ب ه ر پ ی س پ ل ا ک ی ش	- ن ا م و د ی س پ ل ا ب خ۳ - ع اجر ل ر و ف ی ه ل م ر ه ا م ی ق ب خ۱
ه ی ز ل و ا ی رادرا ب	ن وخر ش ف ک ی ل و ت س ا ی ر و ل ی م رتلا ا ا ب ۱۶۰/۱۱ ر ق ی ل ی م ه و ی ج ه ا م ه ی ر و م ک ی ت ر ا ر پ م ر و ه و ی ل ل ن ش و د ب د ر د ر و ب ی ر ا ت ی ن و د ر د ی پ ا ر ت س ا گ	ه ر پ ی س پ ل ا ه ک ی ف ا خ	- زا ب ن د ر گ ک و ق ی ر ز ت م ر س ی د ن ا ی ق ر گ ی ر ر ت ل ا ح ه ر ط ق ه ق ب - ع اجر ل ر و ف ی ه ل م ر ه ا م ی ق ب خ۱ (ن ا م و د ی س پ ل ا ب خ۳ ر د ت ر و ص د ی ش د ی ر ل م ن ی ج ع ا ج ر ا
ه ی ز ل و ا ی رادرا ب	ن وخر ش ف ک ی ل و ت س ا ی ر و ل ی م ه و ی ج ر ت و ی ل ی م ی ر د ا م ه ک ن وخر ش ف ک ی ل ی ت ا ل ی ق ا ه ۸ ا ت ۹۰ ی ل ی م ت م ه و ی ج ه د و ب ن س ا	ع ورشه ر پ ی س پ ل ا ک ا	- م ا ج ن ا ش ی ل م ز ر آ ز ا ا ت ه ج د و ج و ن ی ئ ت ر پ - ی س ر ر ب ت ی غ د ش ر ن ی ن ج ن ز و ی ر ی گ ر د ا م - ع س ی ل ص ا ل ق ن ی ن ج **ر د ت ر و ص د ی ع ی ب ط ن و ب ه م ه د ر ا و م** - ه ی ه و ت ر د ا م ی ل ب ت ح ا ر ت س ل ی و ل ه پ ی چ - ن ی ز و ت ه ف و ا ر و ز ل ن ل ی ر ی گ ه ذ ا ر و ر ن و ل ت ر ک ا ش ی ف ه ت ف ه - ش ز و م م آ ل ا ع ر ط ن ج ه ی ر ا ه ی ص و ن ا ه ه ی ن ق ت ا ق ب ط ی ا م ت ی ر و ش ه ک ی ن غ ت ن ا ر و د ی ر و ا و ا ب ی ه ا ر ی ش ت ب ه و پ ی س پ ل ا ک ا ر د ت ر و ص د ی ع ی ب ط ن ی ن و ر ه ک ن ا ا د ر ا و ق و ف ع ا ج ر ل غ ی ر و ف ه ب ص خ ر ت ا ذ و

ی ب ا ی ز ر ا

ل ا و ئ د ی ن ک

د ر د ر س ی ر ا ت ی د د ر د ی پ ا ر ت س ا گ
ه ق ب ل س ی ر ل م ی ب ا ه س و ی د ل ک ی ب ل و ق
ن و خ ل ا ب د ف ع و ه ت غ ل ر ف ت د ا ب ش

ن ی ی ع ت ی ن ک

ن ا ز ی م ق ی ق د ن، و خ ر ن ا ش ف ی و ا د
ن ا ز ی م ن ی م و ب ل آ ر ا ر د ا س ن ا ژ و د
ت ر و ص ن ا ک ه ا ت ی خ ن و ی ر ی گ

ه ن ی ا ع م ی ن ک

ی پ ا ر ت س ا گ م ر و ن د و ب ل ه م ا د ن ا

ه و ر گ ی د و ن ب م ا ن

ت۳- ی ل ی ر ف و ک خ ی ن ی ب

ن س ی ر ا د ر ا ب	م ل ا ع ه ا ج ه	ص ی خ ش ت ی ل ا م ت ا	م ا ح ا
ه د ی د ل و ا ی ر ا	* ی ز ی م ک خ د ر د م ک س ن و د ن د ن ا ب ی ر م ک	ی گ ل ا ج ر ا خ ا م ح ر ه ا پ ه ش م ک د ا ح	- ز ا ب ن د ر گ ک و ق ی ر ز ت م ر س ن ی ل ل س ل ا ل ا ی د ز گ ن ی ر ن ا ز ی م ل ق ا د ه ر ط ق ه ق ی ق د ۳۲ - ع ا ج ر ل ی ر و ف ی ه ل ا م ر ه ا م ی ق ب خ ۱
	* ی ز ی ر ن و ن خ ی گ ل ی ا ق ر ت ش د ر د م ک ه ب ش و د ی گ د ع ا ق	ط ق س	- ز ا ب ن د ر گ ک و ق ی ر ز ت م ر س ن ی ل ل س ل ا ل ا ی د ز گ ن ی ر ل ق ا ک ه ر ط ر د ه ق ی ق د - ی س ر و ب ن ب م ی ز ی ر ن و م خ ن ه ق ب خ ۲ - ن م ی ا ی ز ا ی د ت ر و ص ع و ق و ط ق س ر ی غ ی ش ا د ه ب - ع ا ج ر ل ی ر و ف ی ه ل ا م ر ه ا م ی ق ب خ ۱
	ه ک ل ی ن ی ب ع و و ه ت غ ، ا ر ف ت ل ه م ه م ک	د ی ه ب ت ط ق س ل و م ی گ ل ا ج ر ا خ ا م ح ر ه ا پ ه ش د	ع ا ج ر ا ن ی ل ا ن ص ه ر ف ص خ ر ت ا ن ز
ه د ی د م و د ی ر ا	* د ر د م ک ل ل ا ت خ ا ل ی ا ص ا ل ا ق ن ی ن ج ش ی ا ز ف ا ز ا ل ا ی ت ف س د ن و ش ی د م ح ر س ن ر د ن م ح ت ر	ا ج ن ن ش س ر د و ت ر ف ج ت ف ج ی ه ل ا ر س ک ر	- ز ا ب ن د ر گ ک و ق ی ر ز ت م ر س ن ی ل ل س ل ا ل ا ی د ز گ ن ی ر ل ق ا ک ه ر ط ر د ه ق ی ق د - ن د ا د ن ز ی ی ک ا ن ا ر ی ر ط ت ۸ ر ت ی ر ا د ه ق ی ق د ک س ا ل ی م ه ا ل ا - م د ع ه ن ی ا ع م ا ل ا ن ی ز ا و - ن ی ن ا ب ا ل ا ن ب ی و ا ل ه پ چ - ع ا ج ر ل ی ر و ف ی ه ل ا م ر ه ا م ی ب ت س ن م ی ا ز ت ز ب خ ۱
	ت ا ح ش ی ، ق و خ ض ا ب ق د ی ا م ح ر	ش ی ا م ن ی ف و خ (bloody show)	- ه ن ی ا ع م ا ل ا ن ی ز ا و د ی ئ ا ت ع و ر ش ن م ی ا ز - ه ی ا ر ا ت ب ق ا ی ط ه ل و م ع م ن م ی ا ز ت ز ب خ ۱

ی ب ا ی ز ا

ل ا و ش د ی ن ک

ن ا ز ی م ی ز ی ر ن و ع و خ ه ت غ ، ا ر ف ت ا
د ر د م ک

ن ی ی ع ت ی ن ک

ن س ی و ا و ا د ب ا ع ت ن ا ب ص ا ق
ن ی ن ج

ه ن ی ا ع م ی ن ک

م ک ع ا ف ت ا ه ت ی ب ج ن ج

ه و ر گ ی د و ب م ا ق ا

* ن ی ا د ر ا و م ض ر ع ک و ش د ن ت ب م ل ا ع ک و ش ب ن ا م ن ک و ش م ا ج ن ا و ش

ت۴- درد مکشد

ن س ی ر ا د ر ا ب	م ئ ا ع ه ا ج ه	ص ی ف ش ت ی ل ا ح ت ا	م ا ح ا ق
ه ی د ل و ا ی ر ا	* س ن و د ت د ن ا ب ی ر م ک ش ب ق ز و ل س ن ر د ن ا ه و ل ه ی و ه ه ت غ ر ف ت ا	ی گ ل ا ج ر ا ن ا م ح ر م ک ش د ا ه گ ن س ی ر ا ج و ا ر د ا ت ی ف ن و ل ی پ	- ز ا ب ن د ر گ ک و ق ی ر ز ت ر س ن ی ل ل س ل ا م و ن ز گ ن ی ر ن ا ز ی م ل ق ا ل ت ه ر ط ق ه ق ی ق - ر د ت ر و ص ت ی ف ن و ل ق ی ر ز ت ی د ی ر و م ر گ ی پ ه آ ن ی ل ی س ی ن ا ل ا ع ی ل ی م م ر گ ن ی ی ل ا ت ن ج - ع ا ج ل ی ر و ق ی ب خ ۱
	* ی ز ی ر ن و ن خ ی گ ل ی ا ق ر ت ش ی ب ر م ک ش ه ب ل ه ر و د ی گ د ع ا ق	ط ق س	- ز ا ب ن د ر گ ک و ق ی ر ز ت ر س ر گ ن ی ر ن ی ل ل س ل ا م و ن ر ت ک ا ل ت ه ر ط ق ه ق ی ق - ی س ر ه ب ن م ی ز ی ر ن و م خ ن ه ق ی ب خ ۲ - ع ا ج ل ی ر و ف ی ه ل م ر ه ا م ی ق ی ب خ ۱ - ر د ت ر و ص و ب ذ ی ز ی ر ن و خ ا ج ر ا ن ی ل ا ت ص ه ر ف ص خ ر ت ا ذ و
	ت ن و ف ه ه ا گ ت د ی ش ا و گ	- ر د ت ر و ص ل ا ه ه ل ی ف ا ت ه ط و ت م ن و د ب د و ج و ن و خ د ل: ا ه ه ا ن ا م و د ت ن ا م ن ل م ر ر ی غ ی ر و ا و ل ر ب ت ر و ص م د ع د و ب ه ب ر ن ۳۱ ز و ر ع ا ج ر ا ی غ ی ر و ه ف ص خ ت ی ن و ف ع - ر د ت ر و ص ل ا ه ه ل ی ش ت ن و ی ب ا ت ا ر ی ش ی ه د ت ی ل ا ۲۸ ب ه ج ر د ا و گ ی ت ی ن ب ل ل ا ه ه ل ی: ن و خ ع ا ج ل ی ر و ف ن ا ت ر ل م ی ب	ی ا ه ر ب ی ه ل ر ک ل و ا ه ه ا غ ر ف ت ا
	ت ی ت ش ی س	- ز ی ج ت ی س ک و ن آ ل ی س ۵ ی ل ی م م ر گ ه ۸ ت ه ا ک ه ی ر ا ب ا ت ۳ ز و ر - ر د ت ر و ص م د ع د و ب ل ه ب ن ا م و ق و و ف ا ی د و ع ی ن ا ل ی ب ع ا ج ر ا ی غ ی ر و ه ف ص خ ر ت ا ذ و - ر د ت ر و ص ز و ی ب ت ز ر و ل د ر د ا ه و ل ه ی م ا ن ق ا ت ی ف ن و ل ی پ	د ر د ر ی ز ل د ش ز و س ا ر د ا ر ر ک ت ر ا ر د ا س ا س ح ل ی س ع ف د ر ا ر د ا
ه ی د ل و ا ی ر ا	* ش ی ا ژ ف ا ز ل و ا ذ ا ی ت ف س ه د ن و ش ح ی ی ز ی ر ن و ل ی ا ل ا ت خ ا ی ا ص ب ا ق ن ی ن ج س ن ر د ن م ح ت ر	ا ج ن ن ش س ر د و ت ف ا ج ن ا ل ا ک د	- ز ا ب ن د ر گ ک و ق ی ر ز ت ر س ر گ ن ی ر ل ل ا ت ه ر ط ق ه ق ی ق - ن ز ا د ن ژ س ی ک ا ن ا ر ی م ا ت ه ۸ ر ت ی ر ا د ه ق ی ق ب ک س ا ل ی م ه ا ل ا ل - ر د ت ر و ص و ب ذ ی ز ی ر ن و خ ن ی ا ه م ا ن ا ژ ا و ط ا ی ت ا - ن د ی ن ا ب ا ر ا و ا ه ب ی و ا ل ه پ ه ج - ع ا ج ل ی ر و ف ی ه ل م ر ه ا م ی ب ت س ن ا ه ی ا ز ق ی ب خ ۱ - ر د ت ر و ص د و ج و م ا ل ا ع ی ن ا م ی ا ز ا ن ا ق ل ی ب خ ۳
	* س ن و د ت د ن ا ب ی ر م ک ش ب ق ز و ل س ن ر د ن ا ه و ل ه ی و ه ه ت غ ر ف ت ا	م ک ش د ا ه ت ی ف ن و ل ی پ	- ز ا ب ن د ر گ ک و ق ی ر ز ت ر س ی د ف ق ی ک ل ی ن ر گ ن ی ر ل ل ا ت ه ر ط ق ه ق ی ق - ر د ت ر و ص ت ی ف ن و ل ق ی ر ز ت ی د ی ر و م ر گ ی پ ه آ ن ی ل ی س ی ن ا ل ا ع ی ل ی م م ر گ ن ی ی ل ا ت ن ج - ع ا ج ل ی ر و ق ی ب خ ۱
	* ح ش ر ت ی ک و آ ی و ب د ب ل ا ن ی ش ا و ق ز و ل س ن ر د ن م ح ت ر ش ی ا ژ ف ا ن ا ی ب ص ا ق ن ی ن ج ش ر ز ی ا ب آ ی گ ر ا ب س ی ک آ	ت ی ن و ی ش آ	- ز ا ب ن د ر گ ک و ق ی ر ز ت ر س ی د ف ق ی ک ل ی ن ر گ ن ی ر ل ل ا ت ه ر ط ق ه ق ی ق - ن ز ا د ن ژ س ی ک ا ن ا ر ی م ا ت ه ۸ ر ت ی ر ا د ه ق ی ق ب ک س ا ل ی م ه ا ل ا ل - ق ی ر ز ت ی د ی ر و م ر گ ی پ ه آ ن ی ل ی س ی ن ا ل ا ع ی ل ی م م ر گ ن ی ی ل ا ت ن ج - ع ا ج ل ی ر و ق ی ب خ ۱
	ی ا ه ر ب ن ل ن ه ا ب ه ا ص ا ف ا ی ز ه ب آ م ل ل ن و د ب ز و ی ا ل ا ی د	د ی ش ت ت ظ ا ب ق ن ا و ت ک ا ر ک ی ه	- ه ی ه و ت ت ج ا ر ت م د ه م ا ج ا ن ا ت ب ا ق م - ش ز و م م آ ل ا ع ی ن ا م ی ا ز ی ز ی ر ن و خ ر ن ی ب ش ر آ ه ا ک ت ک ر ح ن ی ن ج ی ا ه ر خ ل و ن م .) - ر د ت ر و ص ز و ر ب م ل ا ع ن ا م ی ا ز ه ی ه و ت ه ج ا ر م - ر د ت ر و ص ز و ر ب ا ه د ر ی ل ۳۷ ه ت ف ه ع ا ج ا ی ا ن ی ل ا ت ص ه ر ف ص خ ر ت ا ذ و
	ت ا ح ش ی ق و خ ت ظ ا ب ق ن م ح ر	ن ا م ی ا ز	ه ن ی ا ع م ل ا ن ژ ا و و ت ر و ص ع و ر ش ن ا م ی ا ز ه ی ل ا ت ب ق ا ی ب ط ه ن ا م ی ا ز ن ی ب خ ۱

ی ب ا ی ز ا

ل ا و ئ د ی ن ک

ل ح م ع و ن د د و د ن ا ز ی م ی ز ی ر ن و خ ع و و ت غ ر ف ت ا ل ، ا ه ه ا ش ز و س ر ا ر د ا ر ر ک ت ر ا ر د ا س ا س ح ا ی ب ع ف د ر ا ر د ا ح ش ر ت ی ک و آ ی و ب د ل ا ن ژ ا و ش ز و ی ن ر آ ل

ن ی ی ع ت ی ن ک

ه ج ر د ت و ا ر ح ص ی و ا ا ب ا د ت ن ا ی ب ط ا ق ن ی ن ج ت ی ع ن ا م ی ا ز

ه ن ی ا ع و ی ن ک

ع ا ف ت ا ه ت ی ب ی ح ت ر م ک ش ا ی ا ه و ل ه ی

ه و ر گ ی د و ب ه م ا ن ق ا

* ن ی ا د ر ا و م ض ر ع ک و ش د ن ت ب ه م ئ ا ع ک و ر ش ب ن ا م ی ن ک و ش م ا ج ن د و ش

ت۵- شرایط برای آگراپهدیک آ

ت۶- ب ت

ن س	ی رادر ا ب	م لا ع ه اجه	ص یخش ت ی لامتا	م اجقا
ه د ی ز ل وا ه ود ی را	* ه کل ی نی ب ی گر ا پ س ی ک آ ش ز ی ب د ر د م ک ش ت ا ح ش و ب ت ب م لا ع ش ز ا ی ر ا ک ت س و ا و ز ا ر ا ب	ت نوف ع ل ص ا م ی ر ا و ا ب	- ز ا ب ن د ر گ ک و ق ی ر ز ت ر س ی د ن ه ق ن ا ز ی م ل ق ل ا ک ه ر ط ق ه ق ی ق د - ز ی ج ت ن ف و ن ی م ا ت ی ک ا ل و خ ف ا ی ش - ق ی ر ز ت ی د ی ر و م ر گ ی پ م آ ن ب ل س ی ن ل ا ع ی ل ی م م ر گ ن ی ب ی ل ا ت ن ج - ر د د ر ا و ک ش ه ب ت ی ر ف ن و ل ی پ ت ر و ص ن ا ک ل ا ب ق ا ق ی ر ز ی ت ن د آ ک ی ق ی ب ه ن و م ن ر ا ر ی ل ب ت ش ک ی ه د ه ش ه ا ب ه ر د ا م ی ل ب ن ا ش ر ا م ی ب ل ت ر و ش - ع ا ج ل ی ر و ق ف خ ا
	* د ر و س ن ر د ن ا ه و ل ه پ ش ز و س و ا ر ع و ه ت غ ا ر ف ت ا	ت ی ر ف ن و ل ی پ	
	ی گ ذ ش ف ذ ن ه ف س ا ر ی و ی ر ز و ل د ر د ه ف ق ه ن ی ب ش ی ل ف د ا ل ع ش ف ذ ن ت	ت نوف ه ل گ ت س ف ذ ن ی ن ا ت	- ز ا ب ن د ر گ ک و ق ی ر ز ت ر س ی د ن ذ ق ل ق ل ا ک ه ر ط ق ه ق ی ق د - ز ی ج ت ن ف و ن ی م ا ت ی ک ا ل و خ ف ا ی ش - ن ا د ن ژ ی س ی ک ا ن ا ر ی م ۸ ر ت ی ر ا د ه ق ی ب ک س ا ل ی م ه ا ل ا - ز ی ج ت ص ر ۴۰۰ ی ل ی م ی م ر گ ن ی ب ی م ا م ر ت ی ر ا - ع ا ج ل ی ر و ق ف خ ا
	* د ر د س ی ت ف س ن د ر گ ع و ه ت غ ا ر ف ت ا	ت نوف ع ی ز غ م	- ز ا ب ن د ر گ ک و ق ی ر ز ت ر س ی د ن ذ ق ر ن ا ل ا ک ه ر ط ق ه ق ی ق د - ق ی ر ز ق ی م ع ی ل ا ل م ر گ ز و س ک ا ی ر ت ف ت ر و ص ن ا ک ه ا - ع ا ج ل ی ر و ق ف خ ا
	د ر د ه ف ق ه ن ی ل ی م ک ش م ل ا ع ی ی ا س و ا ن ی ا ق ه ق ب ل ه ی ا ه ی ر ا م ه چ ی ر ا ب ا ل ا ق ی ، گ ت ی ج ی ، ی ا ه ش ا ت ا ر ه ط ل ی ت ص ب ع	ت ی د ر ل ک و د ن آ	
	ی گ ر ز ی ب ک ل ، ل ح ط ی ، گ ت س ی د ر ز ی ب ی ، ی ا ه ش و ا ل	ت نوف ع ه ی ل ا ذ ا ا ی و ل ا ل ه ت ی ت ا پ ه	م ا ن ق ی ب ط ل م ع ل ا و ه ت ش ذ ک ر م ت ی ر ی د م ر ل ه ه و ب ر د ت ر و ص ن ا ی ذ ع ا ج ا ن ی ل ت ص ه ر ف ه ص خ ر ت ا ن ا ل ی ل خ ا د
	ل ا ه ا ی ، ف ن خ د ر د م ک ش ع و ه ت غ ا ر ف ت ا	ت نوف ه ل گ ت س ی ش ا و گ	- ر د ت ر و ص ل ا ه ف ل ی ف ا ت ه ط و ت م ن و د ب د و ج و ن و ج د ل : ا ه ا ن ا م و د ن ن ا م ن ل م ر ز ی غ ی ر و ا و ر ا ب ت ر و ص م د ع د و ب ه ر ب ز ۲۱ ز و ر ع ا ج ر ا ی غ ی ر و ب ف ه ص خ ت ی ن ف و ع - ر د ت ر و ص ل ا ه ف ل ی ش ت ن و ی س ا ت ل ی ش ی ه ت ی ل ا ۳۸ ب ه ج ر د د ا ر گ ی ت ا ی ل ب ل ا ه ل ی ن ف خ ع ا ج ل ی ر و ب ف ن ا ش ر ا م ی ب
	ش ز ی ر ی ن آ ب د و ل گ ی ا د و ز گ ط ه ف ی ب	ت نوف ه ل گ ت س ف ذ ن ی ن ا ق ف	- ز ی ج ت ن ف و ن ی م ا ت ه ا ی ه ی و ت ه ی ا ش ا پ ش ه ل ب ک ت - ز ی ج ت ن د آ ک ی ق ی ب ب ی س ا ر ن د م ت ر و ص ن ا ی ذ - ر د ت ر و ص م د ع د و ب ه ر ب ز ۲۱ ز و ر ع ا ج ر ا ی غ ی ر و ب ف ه ص خ ت ی ل خ ا د

ی ب ا ی ز ا

ل ا و ئ د ی ن ک

ه ک ل ی ن ی ب ی گ ر ا پ س ی ک ، آ د ر د م ک ش خ ش ر ت ی و ب د ب ل ا ن ی ژ ا و ی ر ا ک ت س و ا و ا ر ا ش ز و س و ا ر ا ا ع و ه ت غ ا ر ف ت ا ف ن ب د ر د ه ف ق ه ن ی ب ل ا ه ل ی ، ف ن خ د و د ل گ ل د ر د ر س ی گ ل ی خ ی ب ی ، ی ا ه ش ا ه ق ب ل ه ی ر ا م ی ا ب ه چ ی ر ا ب ا ل ش ز ی ر ی ب ی آ ی ب ی گ ذ ت س ف ذ ن د ر د ا ه ل ه پ

ن ی ی ع ت ی ن ک

م لا ع ی ت ا ی ح ت ی ض س و ی ک آ

ه ن ی ا ع م ی ن ک

ا ه ل ه پ ر ا ه ن د ر گ ب ک ل ح ط ا ر ا ک ت ا ح

ه و ر گ ی د و ب م ا ن ق ا

* ن ی ا د ر ا و ه ض ر ع ک و ش د . ن ت ا ب ه م ئ ا ل ا ع ک و و ش ب ن ا م ر ن ک و ش م ا ج ا ذ ا و ش

ت۷- ی‌گذش‌ف نش‌پ تبا ق

(د اعتص‌بو ن س‌فند شتی‌یزبا حد ی‌هیبط

	ن‌س ی‌رادرا ب	ه‌لاع ه اهم	ص یفشد تی لامتا	م اقدا
هد یل‌وا مود ی‌را	ی‌گذش‌ف ن ی‌ناهگاذد هد فقه‌نیب کیتر زونا‌یسب ی‌رار قیکا ت ی‌هراک ی‌کا‌تدلی د اعتص‌فند شتی‌یزبا۳۰ را برد ه‌قیقد	ی ل بیآ	- زا به‌گذ نتشگدرا ب م رسد رگذیر - ق یرز تی‌دیر و۵ هد او ن‌یوا‌پهد را رکه۶ ت‌عاقد ن لمز ن دیبر ن‌اشد - زداد نژ‌سیک ان‌اغ‌یه۸ رتیرلد ه‌قیقد کسالیم‌مه‌لوا - لرتذکم لاعی‌تایه۱۵ ه‌قیقد - ع اجو لی‌روو ف ی‌هلرمرهامیق‌یخ۱
	ه‌نپوتاجورفخ کا ن‌هلدلار ی‌ویر زونا‌یسب ، ی‌کا‌تدلی د اعتص‌فند شتی‌یزبا۳۰ را برد ه‌قیقد)، ی ب ی‌رار قیکا ت ی‌دراک	م دا دلحه‌یر	- زا به‌گذ نتشگدرا ب م رسد ی‌دوق د نوسد ی‌رازگ - زداد نژ‌سیک ان‌اغ‌یه۸ رتیرلد ه‌قیقد کسالیم‌مه‌لوا - رلاقزداد رامود ب یخ‌سوند ه تشذ - ق یرز تی‌دیرا واتا۲۰ ی‌لیم‌مرگ د یامسوروف - ق یرز تی‌دیر و ن یفوم ن ازیاد۵ ی‌لیم‌مرگ - ع اجو لی‌روو ف ی‌هلرمرهامیق‌یخ۱
	ل نوسی‌ا هی‌بلاقلار ی‌ویر ه‌نوض‌ب ذ خلذاذ ، درد هد فقه‌نیب زونا‌یسم‌رو م‌اندا ی‌،ناقد ت ی‌گرزیبک	ی‌یاسبلاقد	- زا به‌گذ نتشگدرا ب م رسد ی‌دوق د نوسد ی‌رازگ - زداد نژ‌سیک ان‌اغ‌یه۸ رتیرلد ه‌قیقد کسالیم‌مه‌لوا - رلاقزداد رامود ب یخ‌سوند ه تشذ - ع اجو لی‌روو ف ی‌هلرمرهامیق‌یخ۱
	درد هد فقه‌نیب ی‌گذش‌ف ب‌وق زرلالار ی‌ویر ش‌یزفدا اعتص‌فند ت ه‌نوس	ت‌نوفعی‌راجم‌یسفذ تی ن	- زا ب ن‌درگکو ق یرز ترسد ی‌دذ ق ل‌قلاد۳ ه‌رطق ه‌قیقد - ز یوجد ت ن فوذیماتیکالوخف‌ایشد - زداد نژ‌سیک ان‌اغ‌یه۸ رتیرلد ه‌قیقد کسالیم‌مه‌لوا - ز یوجد ص‌ر۴۰۰ ی‌لیم‌ی‌مرگ ن‌یبیامورت‌یرا - ع اجو لی‌روو ف ی‌هلرمرهامیق‌یخ۱
	زونا‌یس‌فند ت ر‌لاصد گذ‌یزیو‌یسفذ ت‌ه‌قبلد ی‌ژرلآ‌یسفایذ ت‌مسآ	ه‌لحم‌سآ	- زا ب ن‌درگکو ق یرز ترسد ی‌دذ ق ل‌قلاد۳ ه‌رطق ه‌قیقد - زداد نژ‌سیک ان‌اغ‌یه۸ رتیرلد ه‌قیقد کسالیم‌مه‌لوا - ن‌امودنامن‌لمزیغ ی‌راوا ب - ع اجو لی‌روو ف صخ تی‌لخاد ی‌هلرمرهامیب‌ت‌سد ع ایحاق‌یخ۱
	گذر ی‌گیر پیشد ن‌یبولگوتکا۷ م‌رگ صد رد هد تگمذر ه‌دیرپ	ی‌مذآ دیشد	ع اجوا ن یلو ا تصه‌رد ف صخ ت م
	ی‌گذش‌ف ذ ی‌راوا ب	ی‌گذش‌ف‌نب ی‌یالبذ ت م لاعی‌تایه ی‌هیبط	- ی‌بایزا ن‌یبولگوهد - ن انیطالعب ردوام ش‌زوم‌م‌آلاعرطخ
	ی‌کا تی‌دراکو‌دچیه ت ملاع	ب ارخلاد ی‌هیب ی‌مذآ ی‌متیبلاق	- رد ت‌روصد وجو ب وارضلعفر ت ملابعد ت‌حارتسا ی‌هوت‌ظفح ش‌مار ه‌جراوم ت‌روصر ارکذت ولاع ت‌سا وخ‌ش‌ریدلمی‌ناآ دیوئورد ت‌روصدیبا ی‌رلدیم‌بلاقی‌بطا۱۶ - ی‌سر ر ب ن‌یبولگوهد - رد ت‌روصد وجو م لاع ه‌جیگرسه‌قبلد ی‌رلدیبلاق ع اجو لی‌روو ف - رد ت‌روصد وجو ب ذ ب‌ت(ما ذی‌)نتیر آ ع اجو لی‌روو ف

ی‌بایزا

ل اوئسدینک
ه‌نیب ی‌گذش‌ف ذ م‌رو لهماد ذا
ه‌قبلد ی‌ژرلآ‌یسفایذ ت‌مسآ درد
هد فقه‌نیب

ن ییعدتینک
م لاع ی‌تایح د اعتد ن ابضبلد
ن‌ینج ن ازیم ن‌یبولگوهنون
ی ب ی‌رار ق

ه‌نیلعمینک
ب‌لوق ه‌یرلد دبک هد تلم‌شچ
م اندا

مورگی‌دوز ب
م اقدا

۸- تلاش‌های ارزیابی اندازه

ارزیابی

اولویت‌بندی

شرکت‌های دارای بیشترین ارزش افزوده در زنجیره ارزش صنعت، دارای اولویت بالاتر هستند.

بیشترین

حداکثر ارزش افزوده در زنجیره ارزش صنعت

میانه

کمترین

حداقل ارزش افزوده در زنجیره ارزش صنعت

سطح ارزش افزوده	مثال	شاخص‌های تشخیص	اقدام
*	شرکت‌های دارای بیشترین ارزش افزوده در زنجیره ارزش صنعت	تولید پیوسته	- زیان در گذشته و قیمت سهام در سطح پایین - قیمت سهام در آینده پایین - روند تروصن با کاهش قیمت سهام - عاجز از روقبخ
**	تاعیضه‌یحاذ یلاتبنت تروصد لوکیزاوه یهورگ اوبه درد	سپ هلاتینژ	- زیوجت نوفلیلاتشا یعضوم نیدیراکودیلات‌روصنایذ - رد تروصد س ابتحر:ارا نواذگ فیه - عاجز ا یروفویغ صصخ ت م
	شرکت‌های دارای ارزش افزوده در زنجیره ارزش صنعت	تیشیسا	- زیوجت یسکو نیآلیسا ۵ یلیمرگ ۸ تمالشه یرا بلت ۳ زور - رد تروصمدع دوبلهب نامو قووفا یا دوع یزلمدیبع اجرایغ یرویفه صصخ رتاذز - رد تروصزوبدبق زرول درد اهولهپم اقا تیوفلیپ
	تاحشوبتب شرولخ شزورس هیحاذ یلاذت	تینژاو	- رد تینژاو یادیدنارکیوجتر ایقد دلمپ لانیژاو لوزالمکوتولکتفه - هیلا هیصوت یشاقبغ ۸ - رد تروصمدع دوبلهب ص یقدریلد دراوم تینژاو عاجوبا صصخ ت م نازذ

* نیا درورد ضرعکوشتسابا مئلاعکوشب نامونکوشم اجذاوشد

** رد یتروکد لوکیزاوهزافدلد یرلمدیبوجوبراد ردام مئلاعیناميارزیه درکتسزا نامیاز لانیژاوباب یرواوذ ام عاجیرو فدوشد

رگا ردام هقبطلاتبه‌اب سپرهد یرا ولیبعفوادیلوابع ورشم مئلاعیناميازلووکیزوم مئلاعتنوفدلد دراذ نامیاز لانیژاوعذمدوادذ

ت۹- عوهت غ ارفتا

ن س ی رادرا ب		م لا ع ه اجه	ص یخش ت لامتا	م اقدا
		* درو س نودن ت دنابیرمکشه کلی نیب ت	م کشد لحا ی گلماجر لخا م حر	- زا ب ن درگکو ق یرز ترسر رگنایر ی ذ ق ی که ب ن ازیم ل قلاکت ه رطق ه قیقد - ع اجو لی رو قبخ ۱
		شها ک روگروتسو پشها گزو ت اعفدایز غ ارفتیازباع را برد۲۴ ت ماسا	غ ارفتدایشا ی وا ول ویم	- زا ب ن درگکو ق یرز ترسر رگنایر ی ذ ق ی کد ن ل قلاکت ه رطق ه قیقد - ق یرز ت ی ت لاعی لیم مرگ ن یلیاتلور پی لیم مرگ دیم ل پ لکوته - ع اجو لی رو قبخ ۱
		* غ ارفتیاوخ	ی رلمید به لگتشراو گ	- زا ب ن درگکو ق یرز ترسر ی ذ ق ی کو نرد ی ترو کد غ ارفتیا احن وخ ن زاتتسا ق یرز ترسر ب ن ازیم ل قلاکت ه رطق ه قیقد - ن امو دننام ن لمز ی رلرا ب ی غ - ع اجو لی رو قبخ ۱
		* دردسیتی ب ی رار قی تفس ن درگ	ت نوفیعا ه ی زغم	- زا ب ن درگکو ق یرز ترسر ی ذ ق ر قلاکت ه رطق ه قیقد - ق یرز ق ی ع ی ت لاعی مرگ ز سکلیر تفتر وصن اکد ا - ع اجو لی رو قبخ ۱
هد ی ل وا ه ود ی را	هورگی دوز ب م اقدا	دردی پا رتساگی در ز ه نوفیعض ی ب ی لاحب ه ارمه ن وخلا بشف	HELLP syndrome	- ن امو د ی سپ لا بخ ۲۱ - ع اجو لی رو ف ی ه ارمه امیق بخ ۱
		دبک ب رچ ی وا ا ت یتاپه		- زا ب ه گذ ن تشگدو ق یرز ترسر ی ذ ق - ت یلعت لک ذ ی شا ه ب ت روصل ل ت ل ت یتاپه - ع اجو لی رو ف
		درد م کشد ل، اهب ات	ت نوفع ه لگتد ی شا و گ	- رد ت روصل اهب ف یافتت طبو ت من ود ب د وجون وخد ل: اهب ان امو دننده ن لمز زیغ ی وا ول ب ت روصمد ع دوبهب ز ۲۱ زور ع اجو لی غ ی رو ب ف صخ ت ی نوفع - رد ت روصل اهب ا دیشت ن ویساتل ی شهب د ت ی لا لا ۲ ه جرد دا وگ ی ئینلب ل اهب ل: فوخ ع اجو لی رو ب ف ن اتسر ل ی ب
		عوهت رکم ی ه اگ رصم ل وط زور	غ ارفتیا ی وا ا ب	- ه یلا ه یصی اه ی شا ق بخ ۸ - ی سر ر بت یغن وز و ی ر ی گ ردوام ه یلا ه یصی اه ه ینخ تا ق بط ی امند ی روشه کینغ ت ن ا ود ی وا ا ب ی ه ا در یتشحب ب عوهت ی ه اگ جصب - ز یوجتر ق ن یلا ۲ شور ی لیم مرگ ی دیم لا پ لکوتلیم مرگ ه ۶ ت ماسا رد ت روصد وجو غ ارفتیا زباک یرا برد زور ت سا وخ ش دیلم زر آر ا - رد ت روصد وجون وترک ر ار ا ع اجو لی غ ی رو ب ف صخ ر تاذ ن

ی بایز ا

ل اوئسدینک

درد م کشد عوف ت اعفد غ، ارفتا
دردسد ل، اهب اف عضی ب ی لاح
شها گزو عوهت ی ه اگجلی نیا

ن یبعتینک

ه جرد ت وارح ن، وخرلا لحف ی موعد
ت یبسلم کشد ی تفس ن درگ روگروت
تسو پ ت یغن وز و ی ر ی گ

* ن یا دراوه ض رعه کوشد د. نتابه م لاعکوشب ن امو نکوشد م اجذ اوشد

ت ۱۰- ت لا تخی الصب لوق ت کر حن ینج

* ه ت ک ن ر ی ز ه ت ف ا ل ی ر ا و ا ل ی ا م ت ه ل ا د ا ت ا ی ح ن ی ن ج ک ت س ا

ت ۱۱- مرو

	ن س ی ر ا د ا ب	م ل ا ع ه ا ج ه	ص ی خ ش ت ی ل ا م ت ا	م ا ح ت ا
		ر ل ش ف و ظ ا ب ی ر و ن ی ئ ت و ر پ	د ر پ ی س پ ل ا ک ا	- ن ا م و ه و پ ی س پ ل ا ب ع ۳ - ع ا ج ل ی ر و ف ی ه ل م ر ه ا م ی ق ب ع ۱
		م ر و د ر ک ی ه ف و ط ق ل و س ن ا ر ی د و س گ ذ ر ی گ ی ر م ا ن د ا ش ه ا ک ض ب ن م ا ن د ا ی د و ب ک ا ن د ا	ز و ب و م و ر ی ت و ی ق ا ی م د ا س ن د ا ی ن ا ی ر ش	- ق ی ر ز ت ی د ی ن و ۵ ه د ا و ن ی ر ا پ ه ز ی و ج ت ن ف و ن ی ا ت ه ا - ر ل ق ر ن ا د م ا ن د ل ا ت ب م ر ت ل ا ا ب ح ط س ن و ب ی ب ت ک ر ه گ ذ ن ت ش ا ن و ا م ی ب - ع ا ج ل ی ر و ف ی ه ل م ر ه ا م ی ق ب ع ۱
ه م ی ل ف و ا و م و د ی ر ا د ا ب		ش ی ل ف ه ا ر و ا ی ت ل ک ی ذ ه ق ب ه ی ر ل م ی ب ل ک		
		ل ف و س ا ه ی ب ل ا ق ل ا ت ب ه ا ب ی ر ل م ی ب ل ه ی د ا ن ر ل ا ق م	ی ر ل م ی ب ل ه ه ن ه ز ا (ی ب ل ا ق ی و ی ل ک د ی ئ و ر ی ت ل ا ب ک	- م ا ن ق ل ب ط ۱۶ و ر د ت ر و ص ی ی ا س ا ن ش ی ر ل م ی ه ب ن ه ز ا ع ا ج ل ی ر و ب ف ص ص خ ت ط و ب ر م
		ی گ ر ز ب د ی ئ و ر ی ت ی ک ش خ ت س و پ ت س و ب ی س ا س ح ا ل و س		
		م ر و م ا ن د ا ی ن ا ک ا ت ت ح ا ر ش ه ا ک ی م د ب ا ی	م ر و ه د ل ه ی ر ا و ا ب	- ت س ا و خ ش ی د ی ل م ز ر آ ز ا ا ر ظ ن د و ج و ن ی ئ و ر پ - ه ی ل ا ه ی ص ی ا ه ه ی ش ا ق ب ع ۸ - ی س ر ر ب ت ی غ ز و ی ر ی گ ر د و م ه ی ل ا ه ی ص ی ا ه ه ی غ ت ا ق ب ط ی ا م ن ی ر و ش ک ی غ ت ن ا و د ی ر و ا و ا ب ی ه ا ر ی ش ح ب م ر و ی ر ا و ا ب

ی ب ا ی ز ا

ل ا و ش د ی ن ک

ه ق ب ل ی ر ا ل م ی ب ل ا ق ی و ی ل ک د ی ئ و ر ی ت
ی ک ش خ ت س و پ ت س و ب ی س ا س ح ا ل و س

ن ی ی ع ت ی ن ک

ن ی ئ و ر پ ا ر د ا ه ر و ا ی ت ل ک ی ذ
ن ، و خ ر ل ش ف ی غ ز و ی ر ی گ

ه ن ی ل ع م ی ن ک

ب ل ا ق ه ی ر د ی ئ و ر ی ت ل ه ا د گ ا ذ ر ت ر ا ر ح
و ض ض ب ن د ر د م ل و ت س و پ

ه و ر گ ی د و ز ب
م ا ن ق ا

ت۱۲- گذر ی‌گدیر ی‌ار زی‌مذ آ

ن سد ی‌رادر ا ب	ه لا ع ه اجه	ص یخش ت ی لامتا	م اخا
ه ورگی‌دوز ب م ا ی‌ه ی‌ه و ی‌رادر	ی‌در ز ه نوشیپوت غ، ا فعضی ب ی‌لاحدردی‌پا رتسلبگ ه ارمه ن وخلا اشف	HELLP syndrome	- ن امود ی‌سپلاتیگ۳ - ع اجل ی‌روف ی‌ه ا مرهامیقبیغ۱
	ی‌در ز ه نوشیپغ، ا فشنفعضه ی ب ی‌لاحدردی‌پا رتساگ ن وخر اشف تیتاپهبک برچ ی‌رواب لا ا ب	زا به‌گذ ن تشگدو ق یرز ترسی‌دذ ق - ت یلعت‌لک ن ی‌شواسه ب ت‌روصد ل امتدت‌یتاپه ع اجل ی‌روف	
	ی‌گرزبک ل،اطو ی،گتیخ ی‌لا ی ب ی، یاهشه‌قبلب ی‌ر ی‌لبگدا	ی‌ر ی‌ابه ی‌ فوخای ی‌نو	ع اجدا ن یلو ا تصه‌ر ف صخ تطوبر م
	ن یبولوگتوک۷۱ مرگ صه ه‌حدتگذر ه‌دیرپ	ی‌مذ آ دیشه	- ع اجدا ن یلو ا تصه‌ر ف صخ تی‌لخاد - ه یلا ا ه یصی‌ذه ه ینخدا ق‌بط ی‌امنهار ی روشکینغتن ا ود ی‌روا ا ی‌ه‌ر یشخ ب ی‌ه‌ذ آ
	ن یبولوگهه مرگ صه رد ه‌حدتلم گذر ه‌دیرپ	ی‌مذ آ طسو تم	- ی‌سر تلبه ی‌مذ آ تسا اخ ش‌ر دیلمز آش‌ر امشی‌لو بلاگسکدذ ا تیسو ، ن ه‌آ م‌رسه ن‌یتیم‌لا ن وخ ی‌طیحم‌ش‌ر امشتکلهپ - ز یلجتددعص‌ر ق‌ه‌آد زو ر۲۰ ی‌لیمم‌ا گه‌ب تدک ی‌ه‌امم - تسا اخ ش‌ر دیلمز آکدذ ا تیسولیکر ی‌ه‌تفوا ع ورشه ن امود - ه یلا ا ه یصی‌ذه ه ینخدا ق‌بط ی‌امنهار ی روشکینغتن ا ود ی‌روا ا ی‌ه‌ر یشخ ب ی‌ه‌ذ آ - رد ت‌روصمدع ش‌ر یزف سلکدذ ا تیسولوکیتم‌دع ی‌سوه‌تبسد ه‌ناگیا ا‌زآجرلیغ ی‌روب‌ف صخ ت م
	ن یبولوگهبا۱۰ و رتنکا۱۱ مرگ صه رد	ی‌مذ آ فیفخ	- ز یلجتددعص‌ر ق‌ه‌آد زو ب تدک ی‌ه‌امم - تسا اخ ش‌ر دیلمز آکدذ ا تیسولیکر ی‌ه‌تفوا ع ورشه ن امود - ی‌سر ر بت ی‌خزو ی‌ر ی‌گردام ه یلا ا ه یصی‌ذه ه ینخدا ق‌بط ی‌امنهار ی روشکینغتن ا ود ی‌روا ا ب ی‌ه‌ر یشخ ب ی‌ه‌ذ آ - رد ت‌روصمدع ش‌ر یزف سلکدذ ا تیسولوکیتع اجرلیغ ی‌روب‌ف صخ ت م

ه‌تکنود سه ه‌امم‌ود ی‌روا ب ن یبولوگتوک۱۰/، ی‌مذ آ ب وسیه‌مدوشد

ی‌بایزر ا

ل اوئسدینک

ه‌قبلب ی‌اهیرا‌ملیگدا ی،نوخدرد
م‌کشه ع‌وهدت غ، ا‌رفنتبا ی‌لاوحه
فعضه

ن ییعتینک

ن یبولوگهمت یخسزو ی‌ویگ
ن وخر اشف

ه نیاعمینک

م‌شچه ه‌حدتلم ا‌و لکشدابک ل اخط

ت۱۳- ع افتوم‌لحر بسانم‌نازنو ی‌ریگ بسانم ا ن

ع افتوم‌لحر بسانم ا ن

ی‌بایزر ا		ر اجم ص یخشد ت	ص یخشد ت لامتا	م احتا
ل اوئسدئینک خیرا تن یلو راور ن یرخ آ یگدعا ق **ن ییعتئینک** ن سد ی‌و ا ر ا ع افتوم‌لحر	هورگی‌دوز ب م ا ق	ن زل نم‌حرش‌یزبا۳ هتفطب نسد ی‌ر ا ت وافتتسا ا هناشی‌لاخ شا ب	ی‌موزورکا ا ی‌ش‌دا ن ییعرتسد ی‌و ا ر ا ه‌پ صحش رتانو گر من‌ینج ریخأ تشر اخ ا د ی،محرش یلا یخ د ر ع سر وینم‌آر د یهوگیل ا	حو یم ی‌یو اقی‌لچ سر وینم‌آر و یه‌ه رد ت روصد دوجوش یلم‌ریغ ی‌عیبط هتفا۳: ع اجریلغ ی‌رو ی‌موزورکا ا ی‌ش‌دا ن ییعرتسد ی‌و ا ر ا ه‌پ صحش رتانو - رد ت روصدش‌راز شگی یلم ن‌یخد ل‌بقا هتفا۳ ی‌ز ا ر ا ه‌باد ا ت بقاوم ی‌سر ردبجمش یلم رتینجد هتفا۳ ی‌ر ا ر ا ب	- تسد اوخ ر د ی فارگونوسد - ع اجریلغ ی‌رو ب‌ف صحش رتانو

ن زو ی‌ریگ بسانم‌لثرنه‌لایک شی‌ر ا فن‌ی‌ا و

ی‌بایزر ا		م لا ع ه اجم	ص یخشد ت لامتا	م احتا
ل اوئسدئینک م ثر ی‌یلا خص ا خ ع و ه د غ، ا فتسا ه‌قبسد ی‌ر لم‌ید به نیمق، ا ت لاکشم ی‌گ ل ا تاخ ت لاکشم ی‌ماصتقا ا ی‌تیزظلوا ن ی‌و ا ر ا ب ت لا ا تخی‌ا ل‌ور م لاع ی‌گ د ر سد فلک و صد م دایو ریغ ی‌د ا ع د ل م ی‌ک ل و خ ر یغ ی‌ک ل و خ د ا یقبا ا ه‌ور ا د ل م ر و خم ف صد م و ا گیس ه‌قبسد ط قسد ه‌قبسد د ا ر ن م ک ن زو ه‌قبسد ن لم‌یاز س ر د و ز ه‌لط ی‌ر ا ق ا ب ن لم‌یا ن ا ب ا ق ر ت م ک ۳۱ ل لسد م ج ر ا ک ت ح ا ر ت س ه ا ز ا ر **ن ییعتئینک** ن ی‌ب و ل گ و م ه ن، و خ ر ا ث ن و ف ق ی‌و ا ل د ن چ ه‌یلم‌ند و ت ی‌ن د ب **ه‌نیاعم‌ئینک** م ش چ م ک ش ب ا ق ه‌ی‌ر م ا ن ا ط	هورگی‌دوز ب م ا ق	ش‌ی‌ر ا فن‌ی‌ا ز و ش‌ی‌ز ا ک ی م گ ر ا ی‌ک ه‌تفه‌و ن و ظ ا ا ب ا ف	ه‌ر پ ی‌س پ ا ل	- ن ا م و ه‌و پ ی‌س پ ا ل ب ۳ - ع ا ج ر ا ی‌ر و ف ی‌ه ا ل م ر ه ا م ی‌ق ب خ ۱
		ی ب ی، ی‌ا ه‌ش ا غ، ا فتسا، ا ی‌ت ا ه‌ی‌ل م‌ن‌ه‌د و ت ی‌ن د ب ر ت ن ک ا ۱۹/۸، م لاع ی‌ر لم‌ید به نیمق(ا ی‌و ر خ ر پ ی‌ش و ن ر پ ی‌ر ا ر د ا ر ش‌ی‌ز و س و ا ر د ا م لاع ی‌ع ی‌ب ط ه‌ن ا ع م ب ا و ق ه‌ی‌و م ک ش و...)، ل ک و پ ر ا ی‌و ی‌گ ل ا ح م لاع ی‌گ ا د ر س د ف ا ی‌ج ن ر د و ز ب، ا ر ض ا ل ا ل ا ت ن ا ب ا و خ ا، ه‌ش ا ی‌گ ت س خ ب ی‌گ ط و ل ح ا ه‌ب ه‌ی‌گ ن د ر ک ی‌ن ا و ت ا ن د م ا ج ن ا ی‌ا ه‌ر ا ک ه‌م‌ز و ر ت، ی‌ن ج د ع ی‌ت ی‌ز ظ ل و ا ن ی‌و ا ر ا ب ت لاکشم ی‌گ ل ا ن ا ل خ ه‌د و ر س ف ا ب ی‌گ ف ل ا ع	ه‌ی‌ن غ ت	- ب س ح ل ا ع ه‌و س ه‌ی‌ن غ ت ه‌ی‌ر ا ه‌ی‌ص ا ه‌ه‌ی‌ن غ ت ا ق ب ط ی‌ا م ن ه ا ر ی‌ر و ش ک ی‌ن غ ن ا و د ی‌ر و ا ر ا ب ی‌ه ا ر ی‌ش ت ح ا ب ه‌و س ه‌ی‌ن غ ت ب ق ا ر ی‌ا ه‌ه م‌ز ا ر د ی‌و ا ر ک م ن ز و ی‌ر ی‌گ ب س ا ن م د و ج و د و ا د ن ت ی‌ک ش ا ه‌ع ی‌ش ی‌ا ر ا ب - ر د ت روصد دوجوم لاع ی‌ن ا ر ع اجریلغ ی‌رو ب ف ن ا ر ک ش ز پ		

ت۱۴- ی‌گلم‌الحوط ه/دیشک ت لاکشد می تسو پ

ی‌گلم‌الحوط ه دیشک

ی‌بایزر ا

ل اوئسدینک
خیرا تن یلو راور ن یرخآ ی‌گدعا ت

ن ییعتینک
نس ی‌و اوا ی لصبا ق نینج

هورگی‌دوز ب م اقا

راجه ص یفشد ت	ص یفشد تی لامتا	م احتا
م دع م اجنا نلمیاوز ه تفگو ا ی رتلا ب	POST DATE	- رد ت روصد دیشن‌دشد ی لصبا ق نینج ع اجوا ن یلو ا تصد ر ف - رد ت روصد دیشد ن شد ی لصبا ق نینج م اقلی‌بط ۱۰

ت لاکشد می تسو پ

ی‌بایزر ا

ل اوئسدینک
شرزیلا آنیب شرا ختسو پ

ن ییعتینک
ه جرد ت رارح

ه نیاعمینک
ل کوئ ع و ن ه عیطد ی تسو پ

هورگی‌دوز ب م اد

ن سد ی‌رادا ب	م لا ع ه اجه	ص یفشد تی لامتا	م احتا
ه یلاوا و م ود ی‌رادا ب	ت اروئی‌دلمیه ه ارمه شرزیلا آنیب ، ب ت ف یفخ	ی‌رلمی‌ابه سور یو (لأ ا ه‌مخرسد	- ز یوجتر ق ن وفنیلتنآ ن یماشیه - ع اجریلغ ی‌روبف صخ رتانو
	شد تپ اروپروپل‌وکیزلوپا پلوا ا ل وچسو پ	ی‌رلمی‌فوخ ی‌رلمی‌بی‌تسو	ع اجریلغ ی‌روبف صخ تتسو پ
	شرا خ ی تسو پ	زا شلک ی‌رو ا ب	- ه یهوت ف صم‌رمکی‌اه ب وطر هدنک - ز یوجتنآ ن یماشیه‌ی‌کا‌لوخر ق ن یلا۲۵ شور یلیم‌م‌رگرهع تعاشک ی ه‌تفه - رد ت روصزور بی‌ور ی‌ر م دع خ‌ها‌پ ن‌ا‌مو دع اجوا ن یلو ا تصد ر ف ه ب صخ رتانو

ه‌تکنوگ‌ه‌چ تد م ی‌ر الق۲۲ ب ه‌تفه‌ب ن اونع ی‌ر ا‌ر‌م‌ا‌ر‌ق ب و‌ب‌ه‌ب‌ه‌م‌د‌و‌ش‌د‌ی‌ا‌و‌ه‌ب ب‌ب‌س ش‌ی‌ا‌ر‌ف ل امتا ی‌م‌و‌ز‌و‌ر‌ف‌ا‌م ه‌و‌و‌ی‌ن‌و‌ا‌ی‌ک‌م س‌و‌ی‌ن‌م‌ر‌آ‌ت‌ه‌ب‌ی‌ت‌و‌گ‌ر‌ا‌ل‌و ا ت روصد ی ن‌ا‌و‌ن‌ا‌ش‌د ی‌ر ا‌س‌ا‌ن‌ی‌ا۴۱
ه‌تفه‌ر د‌ا‌م‌ه‌ب زکر‌م رتلا ا‌ب‌ع اجو ا‌و‌ش

ت۱۵- ریسفتچیاتد نش یلامزو آ ی فارریگونوسی ارا ب

چیاتد ن	ص یفشد تی لامتحا	م اقدا
س بمو ک م یقتستمیثیف	ی ر لگزیلیاخ	ع اجریغ ی روبف صخ تی لطلید نانز
GCT ریغ ی عیبط رتلاالب۱۴ ی لیمم رگود ی سدرتیل	ت بایدد ی ر ارا ب	- ت GTT رود ع اجریغ ی روبف صخ رتانز - ه یلا ه یصیاه ه یفتا قبط ی امنها ری روشکینغتن ارود ی روارا ب ی ها ریشتب م ت بایدد ی ارا ب
HIV ت بثم	لاتبه ابا سرور یزویا	ع اجریغ ی روبف س انشنزایک زکرم ه رو لشسر لمی لبهم ی راتفر
ه روا ریغ ی عیبطننامن لمز ی ر ارا ویغ ی تارنکیذ نوخ رتلاالب۰/۹ ی لیمم رگود ی سدرتیل	ی ر لمدیسویلاک	ع اجریغ ی روبف صخ تی لخاد
VDRL ت بثم	STI ل امتحابثم بذارک ی اهیراونیزلاک ت نوفع زو ئلکوپولاط ب ایر ی ر لمبیتبراد ف صدطوم ر،خمم،لج ی ر ارا دبوجوب راد	ع اجریغ ی روبف صخ رتانز
ی فارگونوسب ت ریغ ی عیبط	ل وم ی گلماجرلخا م حر ت فج ی هلارسب ی ر لج ت ریلنج ی یواقدنچ ی ل پاب سوینم آرش یلوگیلا ای عیبطلامیغ خ آ ی ر ارا ریخأ ت دشر لخ اد ی،محرم حر رلجنهگنو من یتج..	- رد ت روصد وجو ی زیپنوتخ درد م کشد شرز یو ب آم اقدق بط۳ ات۶ - رد ت روصو بذ ت ملایع ص یقم حتو رلجنهاغ اجرا ی روفوریغ صخ رتانز - رد ت روصد ص یقد ی گلماجرلخا م حر ع اجرلی روف
ی رونیئتور پی روچ امه	ی ر لمدیسویلایکه رپ ی سپلاک ا	م اقدق بط۲ و ت۱۶
HbsAg ت بثم	ت یتلپه	م اقدق بط۱۶
ن یبولوگتنکلا۱ م رگ صد رد (رد هد امود رتنکلا۱۰/ م رگ صد رد	ی مذآ	م اقدق بط۱۲
ت شکر ارد ت بثم ایدوجو لوبلگدیهد ددعلیه رتشر ایت یرتیذ ر ارا	ت نوفع ی ر ارا	- رد ت روصد وجو م لاع ت نوفع م اقدق بط۸ - رد ت روصد نشد ام تلاع ن امودق بلام ب لج ش یلمز آ - ه یلا ه یصیاه ه یفتا قبط ی امنها ری روشکینغتن ارود ی روارا ب ی ها ریشتب م ت نوفیهاه ی ارا
ت شکر ارد لی فزم دوجو لوبلگدیفود ر ارا	ت نوفع ل انلاواو ت یرترو ی ی یایدیلاک	- رد ت روصد وجو م لاع ت نوفع م اقدق بط۸ - رد ت روصد نشد ام تلاع ه یلا ه یصیاه ی شاقبوخ۸
HIV ی فزم دوجو ی اهرا تفرطخر پ	ک شه ب لاتبه ابا سرور یزویا	ر ارکد ش یلمز ه آم دعب

GCT: ش یلمز آزوخد ذ قتعاس زا ف وه م رگ زکولگ

GTT: ش یلمز آزوخریهذ قتعاس زا ف وصا م رگ زکولگ تعاس

ن ازیم ی عیبط ش یلمز نگمتسد ا س سلا ی یبوه ه اشید امزوآ فدتشم اب

ت۱۶- ی رولمید ب ی رلجهنها ن

۱-	ت یرتر آ دیئوتامور	۴۵۵
۲-	م سآ	۴۵۵
۳-	ل لاتخا ی د اقعذ ا	۴۵۵
۴-	زدیا	۴۵۵
۵-	ی م کییلا ق	۴۵۵
۶-	ی رلمیابه هچیرلا بلا ق	۴۵۵
۷-	ی رلمیابه ی شو ا و گ	۴۵۵
۸-	ی رلمیابه ن مز مه یلک	۴۵۵
۹-	ی رلکر پ دیئوریت	۴۵۵
۱۰-	امو نیتکلاورپ	۴۵۵
۱۱-	دنویپیلک	۴۵۵
۱۲-	ی مسلا ارقذیم	۴۵۵
۱۳-	ی لو بم آویبمور ت	۴۵۵
۱۴-	چ رو ت	۴۵۵
۱۵-	ت لهایدتباوسد مداوناخ	۴۵۵
۱۶-	ل سد	۴۵۵
۱۷-	هقبالید لاتبه ب ن اطوسن اتدپ	۴۵۵
۱۸-	ع صد	۴۵۵
۱۹-	م ک ی ر ا ک دیئوریت	۴۵۵
۲۰-	س وپو ل	۴۵۵
۲۱-	ل پیتلام س یزور لکد ا	۴۵۵
۲۲-	ن رگیم	۴۵۵
۲۳-	ی یلا ن	۴۵۵
۲۴-	ی رلجنظهذ ی تلکد ا	۴۵۵
۲۵-	ی رلجنظهذ ه اگتسدی بلد ا ن ت	۴۵۵
۲۶-	ت یتاپه	۴۵۵

ت۱۶– ی رومید ب ی رابجدهان

- ی مامت ن ار ا لاتبعب ی رامیبابی ل ب ی سر ر بوتشیب لاً امتحاض یوعورلاهب کشز پ صصخ تطوبر ع اجر ادنوشب ب لاؤیا هحفطاق ذی ل ب ی هواکآ م اتقا ه یلوا کشز پ ی موعملاهب یهت ه دیدرتکسا
- اصا و ف ا،هتاقلاق امویاهـ ی یورلاوند ش یولز آ لاهز ت اقلا ی دعب ب سسلا ل ب د ذ ار وتشیز پ صصخ تسسما
- رد ت روصـ ص یشـ ی رامیدبنیجزا ردامک ریثأت بولطبا ن ی ار ا ر ابد ه رو شیمیزپا ی را ار ا بمیظنت هداوناخه یهوت دوشب
- ی یاهوزلعذم ف وید م ی ار ا ر ابد ی اخنثار ه رشحاشت سراد ی ترومـ ردزاما ی اهوزیاد لاهشا ف ویهسدنک م اگنهع اجر ارامب کشز پ صصخ غوف ی ور ا د ی قیدم روآ ا دیدیوشب

	ن اوذع	ریثأت ی رادرا ب	ه یصوت م احقا
۱	ت یرتر آ دیؤتامور	دوبهبی سبوند ی ور ا ر ا لی لاتحواع ی ر ا دیهامس زیا ن امیاز	- ع اجر لغ ی روبف صصخ تطوبر م
۲	م سآ	- د یشدی ر امیدیک ی م وسـ ن ار امیب - ش یزف ل لاتحوپ ی سـ پلاکالهک ن زو گر می ر پل اتا ن امیاز س ردو ز - رد ه لاحم سآ ن ینج ر تنوز ردام ر اچد ی سکی پمیهدوشب	- ز اجمن دو ب ف صـ م ا،هدیوتر تیاهواتیا د تسویو گ آ ن یلوسیکب رظذ صصخ ت ب - رد ت روصـه لاحم سآ ع اجر لی رو ف م ادقاق بث۷
۳	ل لاتخا ی د اقعذ ا	ش یزف ل لاتحا ی زیمیونچا ن امیازل اقتذا ی ر امیب د ا نوذ	- ه یصوبکاب ردامی ل ب م اجذا ن امیاز ن اشر امیب
۴	زدیا	ش یزف ل لاتطاقسـ ه درمی یاز لاتبا ن ینج ت یدوبشو لخا د ی محر	- ع اجر لغ ی روبف س ا نشوا یک زکرم ه رو لشو ر امی ابهـ ی را تفر
۵	ی مـ کیبلاق	ش یزف ا ی تیلاتوامـ	- ع اجدا ن یلو ا تصـ ی ر ف صصخ تطوبر م - رد ت روصـ د وجورد مـ ف قه نیب م اتقا د ننام ن امزیغ ی روا ا بع اجر لی رو ف
۶	ی ر امیابهـ ه چیرا ب ا ف	- ش یزف ل لاتطاقسـ ه درمی یاز د ا زم ک ن زو ی ر اجیها ه ن ینجد ت روصـ ف صـ م ز یرافراو - ل لاتحش یزف ا ی تیلاتوامد س لا وک۴ ی ر امیبلاق	- ه یصو تردامی ل ب شرها کت یلاجیا هـ ی نو ب ت یدوبحفـ م وکـ م ن - ن امود ع قوم ت نوهو ی مذآ - دیکأت حوادت ن امود ی ر ا ر ا ب ت روصـ ف صـ م ه ذا ی ا ذ پ ن ا لیسـ - ن امود ک ی نتلاییلغ پ ت یدر ا لکجیذ آ د ر امـ ی حارج ن ا ذ ذ ی کشز پ - دیکأت ردامی ل ب م اجذا ن امیاز ن اشر امیب - ع اجدا ن یلو ا تصـ ی ر ف صصخ تطوبر م - رد ت روصـ د وجو س لا وک۴ ی ز امیب ع اجر لی رو ف
۷	ی ر امیابهـ ی شو ا و	دوبهبی سب ذ رسا وک یتپ پ ک ی تا موتپسسی روا ا بوع م لاعد ی مـ ز ا ن ار ا امیهامس پ ز ا ن امیاز	- ز اجمن دو ب ف ص ی تذ آ د ی دا ی ا ا ا د ر کو ا ب - ت ر صـ ر دیشتم ا ا ی ز ور ب ض ر ا و ی ب ناجنناهـ ی ز ی رنو خا جدا ن یلو ا تصـ ی ر ف صصخ تطوبر م
۸	ی ر امیابهـ ن مز مه یلک	- ش یزف ل لاتحوپ ی سـ پلاکالیاز س ردو ز ه ذآ ن امـ ا کدریخأ تشر ن ینج - ش ی پ ی هگآ ی تحود د ر اوم ی ی ی دبطن دو ب ن وخر لشـ ف	- ت لاا ه اصا و ف ی ناوز ه تفک ی ر ا با ت ه ی نم ود ی ر ا ی ل ب ن ز ل ذ ا ر ی گ ن وخر لشـ ف ن ی وتر پ ی ر تکا ر ا ر د ر ا ی ز رظذ صصخ تطوبر م - ش یزف ذ ن ا هز زیلا ی د ر ا و د ل اح ن ا م ود - ع اجدا ن یلو ا تصـ ی ر ف صصخ تطوبر م

ت۱۶– ی رولمید ب ی ر لجه(نهـا نهـا د ا

	ن اوذع	ریتأبت ی رادر) ب	ه یصوت م احقا
۹	ی راکر پ دیئوریت	ش یزاف ل امتقوپ ی سپ پلا مکرامی یاز ریخأ تشر ن ینج ی یاسی بلاتق ن امیاز س ردو ز	- ع نمـ ف صیتمـ لوز امـ ید ویتکولیدار ی را ب - ع اجیدا ن یلو ا تصـه ریـ ف صـخ تطوبر م
۱۰	امو نیتکلاوپ	دشر موندآ داجیا درورسـ ت لا تخی یانی ب	- ع اجریاغ ی روبف صـخ تطوبر م
۱۱	دنویپیلک	ش یزاف ل امتقوپ ی سپ پلا ک امیاز س ردو ز ی راجیخاهـ ی ه ازرطاقـ ت با ی را ب ن وخر لشنیفز ا ت نوفعشزا ن ف صـ م ی اهورا د ویـ پ لیگز س ردو ن ید یک آ	- ت الاـ م اصا و فی نامرود ه تفک یرا باتـ ه ینم ود ی را ی ل ب ن ل ن ی ر گ ن،وخر لشی فـ ر ر بن ی ت و ی ر تکا ر ا ر ا ی ت ل ر ک ی ذ ت سـ ا و خ سـ د ت ل مـ د ت ز ک و ر ل گ ه ت ه ۲ ی را ب - ه جو ت ز و ر ب ت نوفعـ ا هـ ف ل ت مـ ن ا مو د ب سا ذ مت نوفعـ - ع اجریاغ ی روبف صـخ تطوبر م
۱۲	ی صـ لا ا ر ق ذ ی مـ - ن ا ز ی مـ ن ی ب ن ل ی گ ه ت ۱۰ م ر گ صـ ر ر د ه ه ا م م ود ی را ب و ا ی - ن ا ز ی مـ ن ی ب ن ل ی گ ه ت ۱۱ م ر گ صـ ر ر ک ی ذ م ز ذ ت	ی را و ل و د ب ه ض ر ا ع ص ل خ ل ی م د و ش	- ز ی ج ت م ک ی ا ه ی ی ر ل ب خ ۶ - ر د ی ت ر و ص ن ی ب و ل ر ک ن ه ۸ م ر گ صـ ر ر د ه ه ا م م ود ی را و ا ر ت ن ک ا ۹ م ر گ صـ د ر د ک ی ذ م ز ذ ت ش ن ا ب ع اجریاغ ی روبف صـخ تطوبر م - ی س ر و س ذ م ه ر ظ ذ ی صـ لا ا ر ق ذ ی م ت ر و ص ل ت ب ا ع اجریاغ ی رو ف ل ه ب ز ک ر م ی ص ص ل ی خ ت ز ک ر م ی ش ا ه ی ذ ا م و ذ ی و ه ر و ل ت ک ی ت ن ذ ی ل ب ی ف ر ع م ه ت ف ه ۹ ا ت ۱۴) ه ب ز ک ر م ص ی ش ی ر ت ا ب د ل و ت د ی ی أ ت ه ش و ض ع ه ک ش ی ر و ل ت ب ا ن ی ن ج ب ی س ر ل ا ت ب ا ن ی ن ج ب ی ص ل ا ر ق ژ ا م
۱۳	و ب م و ر ت ی ل ا ب م آ ه ک ب ل	ل ا م ت د و ل م ش ی ز ا ف ا ی ت ی ل ا ت و ا م	- ع اجریاغ ی روبف صـخ تطوبر م
۱۴	چ ر و ت	ش یزاف ل امتقاقسـ ی ل ا م و ن آ ن ج ب ق ع ی گ ا ت ف ی ا ه ذ	- ر د ت ر و ک ش ه ب ل ا ت ب ا ر ن ا م ع اجریاغ ی روبف صـخ ر ت ا ن ذ ی ل ب ت س ا و خ ش ر د ی ا ن ز آ ی ژ و ل و ر س م ی ص ت ر ی گ ی ل ب ه م ا د ا ی را و ا ب
۱۵	ت ا ب ا ی د ت ب ا ی د م د ا و ن ا خ	ش یزاف ل امتقوپ ی سپ پلا ک ا ی ر ا ج ی خ ا ه ذ ی ه ازرد ا ن ا م ی ا ز س ر د و ز ن ا م ی ا ز ت خ س گ ر م ن ی ن ج ی ل پ س ر و ی ن م آ ر ت ن ی ن ف ع ی م و ز و ا ک ت س م	- ع اجیدا ن یلو ا تصـه ریـ ف صـخ ر ت ا ن ذ ی ل ب ل ی و ب ت ا ی ع ر ش ن ی و ل و س ذ ا ت ف ا ی د د ت ا ر و خ پ ه ص خ و د ت د ر و م ه م ا ن ر ب ت ب ق ا ل م ی ا ر و ا ر د ا ب م - ر د ت ر و ص ه ق ب ا ت ب ا ی د م د ا و ن ا خ ت س ا و خ ر د ن ی ل و ا ه ج ا ر م - ه جو ت ز و ر ب ت نوفعـ ا هـ ف ل ت مـ ن ا مو د ب سا ذ مت نوفعـ - ه ی ل ا ه ی ص و ت ی ن خ ت ا ق ب ط ی ا م ن ا ه ا ر ی ر و ش ه ک ی ن خ ت ن ا و د ی را و ا ب ی ه ا ر ی ش ح ب م ت ا ی ا د - ر د ت ر و ص ز و ر ب م ن ا ع ی م د ی ا ک ن ی ا ه ر ه د ن ن ا م ن ا م ر ز ی غ ی را و ا ب
۱۶	ل س د	ش یزاف ل امتقاقسـ ی ل ا م ی ا ز س ر د و ش ر ه ا ک ز و د ا ر و ن گ ر م ی ر پ ل ا ت ا ن ی گ د و ل ن آ ن ج د ی را و ا ب ی گ د و ل آ ا ر و ن م ا گ ه ن ا م ی ا ب ز ت ا ع ا ب ت ا ح ش و ت	- ن ا م و د ن ن ا م ر ی ا س ن ا م ر ز ی غ ی را و ا ب ه ج و ت و د ه ت ک ن ر ی ز ف ا ا ع ن م ز ی ج ت ل و پ م آ ن ی ب ی ا م و ت ب ر ی ت ا ل ا ب ا ی ا ل د ض ر ا و ع ی ا ل ن ی ل ب ن ی ن ج ب) ز ی ج ت ن ی س ک و د ی ر ی ب ی ز ا ی ا ل ت ب ا ن ا م و ب د ر و ظ ن م ی ر ز ی گ د ی پ ی ت ا ب ر و ی ن ط ی ح ش ر ا ن د ی ز ی
۱۷	ه ق ب ا ل ا ت ب ه ب ن ا ط ر ب ن ا م ت د ی	----------	ع اجریاغ ی رو ف ل ب ه ر ا ب ا ش م ت س و ژ ا ل ی ک خ ا ج ی م و م ع

ت۱۶– ی رومید ب ی رابجا(شهادخا

	ن اوذع	ریتأبت ی رادرا ب	هیصوت م احقا
۱۸	عصد	شیزاف ل امتدا ی رابجاهاهذ ی دازردا م	- ت الا مهذ اهام ردام - دیکأبت هوادت ن امود ی راوا ب - ع اجودا ن یلو ا تصهرد ف صخ تطوبری ل ب میظنغوود ن ازیموراد - رد ت روصه امحد ع صاید ج:شد ت ن امود ننام ن امزریغ ی راوا ب
۱۹	مک ی راک دیئوریت	شیزاف ل امتطاقسه رپ ی سپلا کی امکدا ل ت د ارم ک ن زو	ع اجودا ن یلو ا تصهرد ف صخ تطوبر م
۲۰	سوپو ل	- شیزاف ل امتوا پ ی سپلا کی امیاز س ردو ز درمی یاز طقسه روکه ج،شدنگر می ر پل اتا ت ریخأت دشر ن ینج - شیزاف ا ی دیلاتوام	ع اجودا ن یلو ا تصهرد ف صخ تطوبر م
۲۱	لپیتلام س یزورلکه	شیزاف ل امتدا ن امیاز س ردو ز ی رابجاهاهذ ی ه ازردا متمنوفه ی و ل ملاتلا ب ا د ا ز ن	ع اجریغ ی روبف صخ تطوبر م
۲۲	ن رگیم	ل امتدا لوبهب ی راوا ب	- ع نم ف صد م ن یم اوگو ا - ن امود ک یتلا یفو آپ ن یلیتپیر ت ل و ل ن ل پ ر ل و ر ن د آ ه ا م ه ج ا ر ز ر گ ی م ر ظ د ف صخ طوبر م - رد ت روصه امحد ز ن گ ی م ز ی ج ت ی ن ل ا ل و پ آ ۲۵ ی ل ی م ی م ر گ ن ی ز ا ت م س ی ر ا ی ق ف ا ی ش ن ف ن و ذ ع اجودا ن یلو ا تصهرد ف
۲۳	ی ی ل ا ن	----------	- رد د ر ا و م ه ن ا ف ت ا ا م و ر ا د ی ا ه ک و م ک ی ر و ر ا ب ی ک أ ب ت م ا ج ا ن ی ف ا ر گ و ن و ه ت ه ا ۱۸ ا ت ی ر ا و ی ا ل ب ن ی ی ع ق ی ق ن س ی ر و ا و ا ب ا ه ت ن ی ن ج – ع اجریغ ی روبف صخ رتانوذ د ر ه ه ی ن ی ر (ا و ا ل ق ا ک ی ر) ب - دیکأبت م اجنا ن امیاز ن اشر امیب
۲۴	ی رابجاهاهذ ی تلکدا (ن گول ز و ت ت)رق ف	شیزاف ل امتدا ز و ن ا ی س ی گ ذ ش ف ر ن د ت روصه ت لا ا ت خ ا ل ک ر ا ک و ی ر شیزاف ل امتدا ن ی ه ن ت ا ع م د ع ب ا س ا ذ ت ا ع ب ا گ ا ب ر س ن ی ن ج	- رد ت روصزور ب ت لا ا ت غ و ا ی ر ی ل ب م ی ص ت ر ی ر گ ه م ا ل ا م ت خ ی ز ا ر ا م ا ج ا ر ی غ ی ر و ب ف صخ رتانوذ - ع اجریغ ی روبف صخ رتانوش ی ز ا ع ر ش ی ا ه ر ی ن ا م ی ل ز ل ب ن ی ی ع ل ح م ع و ذ ن امیاز
۲۵	ی رابجاهاهذ ه اگتدی ل ا ذ (م ح و د خ ا ش م ح ر ح و ت ی ل ه.)	شیزاف ل امتطاقسه ن امیاز س ردو ز	ع اجودا ن یلو ا تصهرد ف صخ رتانوذ
۲۶	ت یتاپه	ت ا ر ژ ا ت و ا ف ت م ن ا م ط ق س ه ن امیاز س ر د و. ز ب س ح و ذ ی ر ا م ی ب	- دیکأبت ر د ا م د ن ا ر و د ی ر ا و ی ا ل ب ه ی HBIG ی ل ب ق ی ر ز ت د ا ز و ۱۲ ت ه ا ل ی و ل ی ز ا ن امیاز و ش ز و م ر ب آ م د ر و م ی ر ا م ی ب ت ی ت ا پ ه - ع اجودا ن یلو ا تصهرد ف صخ تطوبر م

ت۱۷– ت لا تخی لالو ر ی ر ازآسمه

ن اوذع	ریثأت ی رادرا ب	ه یصوت م احقا
ی گ دوسفوز ا م لالقخدا ی ،بط ا و ، یتکفوزیکدا ا ینرفو (ی رلمدیب ی نلو ردلشد	ش یزفد ل لمتحدا ازمک نزو ل اکدا ی راگرلسالب ت لریغ ی روالوا ب د یشتس رتسد ا	- ی ب ا ینزم الاعد ی زلمدیب ۱– رد ت روصد وجو م ئلاعرطخد ی زو ف ع اجو ل ی روبف ن اشتر لمدیب ت امانق یازپا ع اجو ا - رد ت روصل یامایت م اقلب ی شکد وخش زوم آ ن اوارم دوظذ ت ظفاحولمدیب - رد ت روصد ی روئد اخرکپ یرحد تی رید پدیئشد ق یرزد ی نلاسلوپم آ لودلهپ ولیالیم م رگ ع اجو ی روبف ن اوتسر لمدیب ی هلاموهامد ه تکنود ت روصمدع لرتذکد ی رولمدیب ن دیسرلمدیب ن اشتیطلیب ه قیقد ق یرزد ترارکتدوشد چنا ض راو ع ل ا دیزلوپلینکدا ا یلوپیآ ن یدیپ ت روصد ی نلاسق یرزد توشد ۲– رد ت روصدوبذ م ئلاعرطخد ی رو فایه کنیلردامدحد ت ن امود ی یورا ترادرابدشد شد اب ع اجو ا ریغد ی روبف ن اوار کشدز پ ۳– رد ی ترویکد ردامد ه قبلمد ل لاتخدلی نلو ردیشدرو ادی لدورد ل احد خیم لاعد دزادد – ت یزیو ه ذلهالم رظذدوع ی رلمدیب – ش زوم م آ لاعرطخب ردوام ن اوهارمه ه جد اری رورف ت روصزور بم لاعد - ع اجو ل ی روبف ن اوار کشدزدپ ه تفه۳ ی راوا ب روظنمعورشد ن امود ی سلاد فوعورشد م یتیواد ن ایلاتبم لاتخدا ی طبقیا) - دیکأت م اجذا ن امدیاو ن اوتسر لمدیزا ی سر ردبدا وا د رظذ ض راو ع یورا د
ی گ دوسفد ب، ا رظد ن اوسد و (ی رلمدیب ی نلو رف ا فخد	ش یزفد ل لمتحدا ازمک نزو ل اکدا ی راگرلسالب ت لریغ ی روالوا ب د یشتس رتسد ا	ت ن امود ی تیلمحن امورلیغد ی یورا ترابط ل معد لوتیدوشک ملاسن اوار - رد ت روصد د یشتض راو ع مدع دوبهبد ع اجو ل ی روبف ن اوار کشدز پ
ه قبلمد ع وقو ی ر ازآسو	ش یزفد ل لمتحدا ارکتد ی راوا ،ابدف ب یسآ ا هد ی مهبجد ردوام ن ینجد س ،رتسطقسد ه ینغتد ی فلکا ندرمی یاز د ازمک نزو	ی ر ازآسمه جد دوجو م ئلاعب یسد آ ی کیزیفد ردالیم ن ینجد ای أفد ه قبلمد دوجو ی نز ازآسمه - ی رارقرطبابتو ابسا ابذ م ردامقبط ف (یرودتد ت مسد قف یلعد تی) ا وا ب ی ب ا ینزرا ارکتعوقو ی ر از - رد ت روصر ارکتد ض راعد ت ی گد وانخیزلمد ف رط ی سمه ی اهرورتخلفد): ع اجو ل ی روبف ه ب ن اوار کشدز پ ن اوار س اذشی نیلا ب رد ت روصع وقو ی ر ه ازآسمه رمهب یسد آ ی کیزیفد ردالیم ن ینجد - لرتذکم لاعد ی تلیحد ی سر ر ب وجو م لاعکدوشد رد ت روصد دوجوکدوشد م اقلبط ۱ - ع مسد ی لصبلد ق ن ینجد رد ت روصد دوجو ل لاتخدا ی لصبلد ق ن ینجد م اقلبط ۱۰ - ن امود ب یسآ ا هد ریغد ی یلماهنامن لمدزریغد ی راوا ب ت روصنایذد - ع اجو ل ی روبف ص صخد تطوبلو م ه جوتد ع وذ ب یسد آ

ه تکنود ی ترویکد ردازما ی اهورنا وار ی کشز پ ه دیافتسدلنکه ب ه یصوتاهد ی اخنشا ر ه جوتدینک

ت۱۸- ریلسد دراومرطخود یر ابولی بلعد

۱-	د/ایتدا ف وصد مواوگیید ت اینخد	حدفه
۲-	یر ابلوا با	حدفه
۳-	یر ابو اجبوذپ رتلاا با	حدفه
۴-	یر ابریلزیا لسد	حدفه
۵-	یر ابولابلا۳۵ب لسد	حدفه
۶-	یر ابولIUD	حدفه
۷-	یر ابو اجس/ قلوپمآ یذ شاک	حدفه
۸-	یر ابولTL	حدفه
۹-	امورت	حدفه
۱۰-	یولقدنچ	حدفه
۱۱-	یگلماحد هتسلوخاذ	حدفه
۱۲-	نسد یر ابو ا بصرحشدما ذ	حدفه
۱۳-	لغشد تخوسد نیگسد	حدفه
۱۴-	یهدریشن اطنمهد یر ابو ا ب	حدفه
۱۵-	هلصاف یر ابو اتنوکا لسد	حدفه
۱۶-	دقد رتنوکا۱۵ رتمیتذسد	حدفه
۱۷-	ف وصلکدا	حدفه
۱۸-	یر اگزلاها نی نوخ	حدفه
۱۹-	هیامنه دوتی ند ویغد یعیبط	حدفه

ت۱۸- ریسک دراوموطخد ی رابلی بعد ف

	ناونع	ریثأت ی رادرا ب	هیصوت م احقا
۱	دایتبا دوم رلخم ی ور ا ر،نخم ف صد مراوگید ت اینخد	- ش یزف ل امتی لمذآ طقسه رپ ی سپلگکو لمنینج ریخأ تشر نینج د ازم ک نزو ن امیاز س ردو زن لمکدی گرا پ س ردو نو ی کآ ت باید ی گدوبلا آ ت یقاپ هزد یراد ن اماتم ی قیرز ت - ریثأت د ناونع ی تپسی مسد ف لکشماک ی زیرنلخاد ی زغم ی مدیلگو چیهنسد ت یمورحم	- ه یصوتیکاب کر ت راگید ی را ب - دیکأت رتشیب دروم م لاعرطخ ن امیاز س ردو ز ی زیرفوکلخی نیب ش زیر ب آی اهس ی کشد - ی سر ق یقدی مذآ ن،وخر لشفو نینج ه جوت م یژر ی یلاغ رطخ ءسه ه ینغت - ه جوت زور بم لاعطقسد ن امکد ن امیاز س ردو ز - دیکأت م اجذا ن امیاز ن اشتر امید ب **رد ت روصد دایتبا دوم رلخم** - ی باینوردلزما رظذ ف صدلوم ی نویفا ف صد من امزمهیلسد دوم ل امور ا ع اجریلغ ی روبفه صخ رتاذوذ ن یلو ا ت الا م - ی سر رم لاکروت ت یموسمیلسد ت لا تخاوار ی کشمپ ن امز - م دع م اقبا کر رتد سد ه امالوا ع اجریلغ ی روبفه ن اوار کشذ ز پن امود ن یزگیاج ن امالاتم - **رد سد ه امامود ی ز ا ر ا م اجریلغ ی روبفه ن اوار کشذ ز پل بم اقبا کر ت** - رگا طَخشم اقبا کر ت ه دومنسد ا ت ملاسن ینلج ی باینوینک - ع اجریلغ ی روبفه س انشنوا یک زکرم ه روشمر ل امی ابه ی راقفر روظنم ه وشمم اجذا ش یلالوا آ رد رام داتعم ی قیرز ت - **رد ت روصد ه جرا رمابا م لاعرت ت یموسم م ونیریلد** ی را رظر ب ی دیرزوا ب ن درک ی اهها ی،یلو ه ن امود ت یموسنلسد ن امزریغ ی روا را ب ع اجریلی رو فدام	
۲	ی را ل و ا ب	**رد** ن ینسوبلا ل لسد ش یزف ل امتوپ ی سپلگکنا آ ن امیازت خسد ن امیاز س ردو ن ازم ک نزو **رد** ن ینسی لا ۳۵ ب ل لسد ش یزف ل امتوپ ی سپلگکنا آ ن امیازت خسد ت باید ی موزوتوفکجام ی هارسی ل امونی آ نینج	- دیکأت رتشیب دروم م لاعرطخ ه جوت م یژر ی یلاغ رطخ ه ینغت ه سد تشد ل ی بدر ه جرا ی مل ب ت فایر دت بقلوم ت حارتسفل ص صمر رقه آ - **رد** ی را ل ا ۳۵ ب ل لسد ع اجریلغ ی روبفه صخ رتاذوذ ن یلو ا ت الا م - **رد** ی را ل ا ۳۵ ب ل لسد ع اجریلغ ی روبفه صخ رتاذوذ ن یلو ا ت الا م - **رد** ی را ل ا ۳۵ ب ل لسد ع اجریلغ ی روبفه صخ رتاذوذ ن یلو ا ت الا م - دیکأت م اجذا ن امیاز ن اشتر امید ب
۳	ی را ل ا جوزپ رتلاب	ش یزف ل امتا ی گنبفچ ت فج ی هارسی نوآ ن امیازت خسد ی موزورکام	
۴	ی را ل ا ریلیا ل لسد	ش یزف ل امتوپ ی سپلگکنا آ ن امیاز س ردو زن امیازت خسد د ازم ک نزو	
۵	ی را ل ا ۳۵ ب ل لسد	ش یزف ل امتوپ ی سپلگکنا آ ن امیازت خسد ت باید ی موزوتوفکجام ی هارسی ل امونی آ نینج	
۶	ی را ل ا ل ا	ش یزف ل امتدا ت نوفیعا ه م جر ن ینج ن امیاز س ردو ز ی گا ل ا جر ل ا خا م حر	- **رد** ت روصد ه ش خنود ه میلوا ی ز ا ر ا ج ر ا خ ن ل ا ل ا - **رد** ت روصد ع ج ل ا ل ا: م دع ی واکتسع اجریلغ ی روبفه صخ رتاذوذ - **رد** ت روصد ع ه ش خنم ت سا و خر د ی فارگونوس ت روصد ی ی أت د ل ا ل ا: ع اجرا ریغ ی روبفه صخ رتاذوذ - ج را خ ن د ل ا ل ا رد ه ی نم ود ی روا را ب ع اجریلغ ی روبفه صخ رتاذوذ - دیکأت رتشیب دروم م لاعرطخ طقوب ت ن ل ف ع ی زیرنوتخ درد م کشد - **رد** ت روصد ن امیاز د ا و ت لا یهسد تنلوم یا زم د ع ج و ل ا ل ا ه ارابه ت لا وصحم **ی ز ا ر ا م اجریلی روبفه** صخ رتاذوذ

ت۱۸- ریلسد دراوموطخود ی ارولی لعف هماد ا

	ن اوذع	ریثأت ی رادرا ب	هیصوت م احقا
۷	ی رالوا ص ر ق لو(PCOP)یلا اهیصرق لوپمآ اه ی،بیکوت ترد ی ذشاک	- رد دراوم هروانمآ ی زیرنواهخ بثرما ن صخشم زادونبنسد ی راوا ب رد دراوم ه نزاقتسا لوپمآ ل امتحا رایخأ تدشر ن ینج	- ت روصدیئأت ی زاوا ب تسد اوخ ر د ی فارگوفسوبن یبعرتسو ل حم ی راوا ب رد ت روصد ه نزاقتسا لوپمآ هجوت دشر ن ینج - ع طق ف صصر ق لوذور تسا یلاسرق لوپمآ اه ی بیکوت - چ راخ ن درک ی ذشاک
۸	ی رالوا TJ	ش یزاف ل امتحا ی راوا چ یزاخا م حر	- تسد اوخ ر د ی فارگونسوظ نم ن ارتیطا لو بذ ی گلماچ یزاخا م حرد ه تفهی اهلوا ی راوا و رد ت روصد ص یخشد قرا راوا چ یزاخا م خر ع اجو ل ی رو فود ام
۹	امورت	اجن نشد س ردوت فوجد ت روصد ه بنصب م کوت اهولهپ	رد ت روصد امورت م کوت اهولهپ ع اجو ل ی رو ب ف ن اشر ل ی ب رد ت روصد امورت ی ریسطا ق ود ب ن امو دننام ن ل مزیغ ی روا وا ع اجو ل ی رو ب ف ن اشر
۱۰	ی یولقدنچ	ش یزاف ل امتحا ل ی ازامس ردو ز ن،ی زامو پ ی سپلا ی کنا وآ ی گرا پ س ردو ن و ب،آ ع وهت غ ل فتدلیشد د ازم ک ن زو	- ه یهوت ر د اوم د رومه جوت م یژر ی یلا غ رطخ ءوس ه ینغت ت یدو ت یلاع ف ت حارت ر تشیب - ز یجت ی اهلمک ی یوبا د ت روصد د ع ص ر ق هآد زور - ی سر ق یقد ن ازیم ن وخر اشغ ل صا ق ن ینج - دیکأت ر تشیب د رومم لاعرطخ ن امیاز س ردو ز ی زیرفوکاخی ن ید ب ش زیر ب آ ی اهدر ی ی کشد - دیکأت م اجنا ی فارگونسو - دیکأت م اجنا ن امیاز ن اشر ل ی ب - ع اجرا غ ی رو ف ص صخ ر تاذود ی د تبا ط ه ام م وس ی راوا ب
۱۱	ی گلماچ ه تسد اوخ ان	ش یزاف ل امتحا ق سد ی نوفع ش زا ان ی راکتسد	- ت یامحی نو ر د ام - ش زوم آت ا ط خطو ب ر م ی واکتسا ق سد ی نوفع - رد ت روصد ص یخشد ت ی ز اکتسه جوت م لاعطق سد ی نوفع م د ام ر د ام م ا ق ق ب ط ا
۱۲	ن سد ی راوا ب ص خشد م	ص خشد م زادونبن ل م ز ن امیاز	- ن تفوگ ر ش ل ا ح ش ل ا ق یقد - تسد اوخ ر د ی فارگوفسوبن یبعرتسد ی راوا ب ه یلو ا ی راوا ب - م ز ل ذ ل ر ی گ ق یقد ع ا ف ت م ح ر - ع اجرا غ ی رو ف ص صخ ر تاذود ی د تبا ه ی نم ود ی راوا ل ب د ی یأت سد ی راوا ب
۱۳	ل غشد ت خوسد ن یگنسد	ش یزاف ل امتحا ا ازم ک ن زو ن امیاز س ردو ز	- ه جوت ر تشیب ت یغ ت،ملاسه ینغت ن زو ی ر ی گر د ام - ز یلو اپ م اجنا ی اهرا ک خوسد ن یگنسد - رد ت روصد ه قبلد ن امیاز س ردو ز د ازم ک ن زو ه یهوت ر د ام ی ل ب ش ها ک م ج ت یلاع ف ت حارت شوتشیب

ت۱۸- ریسک در اوموطخود ی ارولی لعف ه(ماد ا

	ن اجذع	ریثأت ی رادرا ب	ه یصوت م احقا
۱۴	ی هدریشن امزمه ی ر ا ر ا ب	ش یزاف ل امتی لموآ ت لاکشه ینغتدا	- ه ماد ا ی هدریشه ی ر ا ر ال بقالت ن ایا په تفه۲ ی ر (ا ر ا ع ورشه ینغت ی لیمکت ل ب ر) وخریشع طق ی هدریشه ت روصه تظاب قن ملحر - دیکأت ن داد زووغآ ت یو ل ا ی هدلا یشه د ا ز فزات د لوتمه شه - رد دراوم دیدهت طقسه ع طق ت قو م ی هدلا یشع فر م لاع
۱۵	ه لصاف ی ر الق ا ب ن امیانی لب ق ر تنکا ۳ ل لسه		- دیکأت ر تشه یب ر د اوه د دروم ت یلع ر تشل ی ب ر ف ه ه جا ی هل ب ت فا ی ر د ت بقا ی لوم ه ت حا ر تسفل ه صصم ر قه آ - ت سا ی خ ر د ی فا ر گ و ل و سب ن ی ی ع ت سه ی ر ا ر ا د ا ب ر د ا م ه د و ی ش دراوم ه ر و ن م آ - ه ی ل ا ه ی ص ی ا ه ه ی ن غ ت ا ق ب ط ی ا م ن ه ا ر ی ر و ش ه ک ی ن غ ت ن ا ر و د ی ر و ا ر ا ب ی هدریش (ش ا ب م ت ب ق ا ی ط ه م ز ل ا ر د ی ر ا ک م ن ز و ی ر ی گ ب س ا ن د م و ج و د و ا د ن ع و س ه ی ن غ ت
۱۶	د ق ر تنکا ۱۵۰ ر تمیتنا س	ش یزاف ل امتن ل امیا ز ت خ س ع و س ه ینغت	- ه ی ل ا ه ی ص ی ا ه ه ی ن غ ت ا ق ب ط ی ا م ن ه ا ر ی ر و ش ه ک ی ن غ ت ن ا ر و د ی ر و ا ر ا ب ی هدریش (ش ا ب م ت ب ق ا ی ط ه م ز ل ا ر د ی ر ا ک م ن ز و ی ر ی گ ب س ا ن د م و ج و د و ا د ن ع و س ه ی ن غ ت - دیکأت م اجذا ن امیا ز ن اشر امیب
۱۷	ف ص ل ک ا ا	ش یزاف ل امتدا ا ز م ک ن ز و م ر د ن ل ک ا ا ی ن ی ن ج	- ش ز و م م د آ ه ف ص ل ک ا ا - رد ت روصه ک ی ا ک ا ن ا و ب ر ن ا م ع ا ج ا ی ر و ب ف ه ص خ ر ت ا ن و ز ن ا ر ک ش ز پ
۱۸	ی ا ه ی ر گ ز ن ا ط ه ن (ش ا ه ی ق ن م ر د و ا م ش ا ه ر ت ا ب ث ر ا پ	ل امتدا س ا ه خ ش ه م ت س ی ی ن م ی ز ا د ب ر د و ا م ی ر ا ج ی ه ا ه ن ی ن ج	- ی ر گ ی پ ت ی غ ر و ا ل ب ش ی ا ز ل ل ب م و ر ی ک م ی ق ت س م ن ی ل و ا ت ا ل ا م ر ا ر ک ت ت ا ل ا ه ت ف ه ۲۶- ی ر و ا ر ا ب ت ر و ص ت ب ث م ن د و ب ب ا و ج ش ی ا ز غ ا ج ا د ا ن ی ل و ا ت ص ر ر ف ا ه ب ه ص خ ر ت ا ن و ز - رد ت روصی ف ذ م ن د و ب ش ی ا ز ل ل ب م و ر ی ک م: ی ق ت س م ق ی ر ز ز ت و د ل و ا ل و پ م آ م ل گ ر د ه ت ف ه ۲ ی ر ا ر ا ب - دیکأت ق ی ر ز ت ل و پ م آ م ل گ ر د دراوم ت خ ی ر ا ش ا ی ن ز پ ا د ع و م ا م ا ش ط ق س ل و م ی گ م ا ا ج ب ا ذ ی ا ه ا م و ر ق ت ب ی ر ز ن و خ ی س ر ی ا ب ه ی ص (ی خ ش د ت ن) ن س و ی ن م آ - رد ت روصت بث م ن د و ب ش ا ه ر ا ا ز و ذ ق ی ر ز ت ل و پ م آ م ل گ ر د ۷۲ ت ه ا ل ی و ل ن ز ا ن ا م ی ا ز
۱۹	ه ی ا م ذ ه د و ت ی ن د ب ی ع ی ط ر	ش یزاف ل امتن ل امیا ز س ر د و ش ر ه ا ک ش ر ن ی ن ج ت ب ا ی د ی ر ا ر ا ب ن ی ل ا ه ر پ ی س پ ل ا ن ک ن ا ج ت ش ر د	- رد ت روصه ی ا م ذ ه د و ت ی ن د ب ر ت ل ا ی ب ی و ت ن م و د ت GGTL رد ن ی ل و ا ه ج ا ر م - ه ی ل ا ه ی ص ی ا ه ه ی ن غ ت ا ق ب ط ی ا م ن ه ا ر ی ر و ش ه ک ی ن غ ت ن ا ر و د ی ر و ا ر ا ب ی هدریش (ش ا ب م ه ی ا م ذ ه د و ت ی ن د ب

ت۱۹- ق بلوس ی روا ر ا ب ن امیا نی لب ق

۱- ی نو ت آ	۱۰۰۰۰۰
۲- ه ر پ ی س پ ل ا ک ا	۱۰۰۰۰۰
۳- ا ج ن ش س ر د و ت و ج ت ف ج ی ه ل ر س	۵۰۰۰۰۰
۴- ی ی و ل ق د ن چ	۱۰۰۰۰۰
۵- ت ب ا ی د ی ر ا ر ا ب	۵۰۰۰۰۰
۶- ن ا م ی ا ز س ر ر ی د	۵۰۰۰۰۰
۷- ن ا م ی ا ز س ر د و ز	۱۰۰۰۰۰
۸- ن ا م ی ا ز ت ل خ س ن ا م ی ا ز ع ی ر س	۵۰۰۰۰۰
۹- ن ی ر ا ز س	۱۰۰۰۰۰
۱۰- ط ق س ر ر ک م س ر ی ل ق ا ل ح ر ا ب ط ق س د و ه ب ی د و خ	۵۰۰۰۰۰
۱۱- ه د ر م ی ا ز	۱۰۰۰۰۰
۱۲- گ ر م د ا ز و ن	۱۰۰۰۰۰
۱۳- ل و م ی گ ل ا ح ج ب ا ن	۱۰۰۰۰۰
۱۴- د ا ز و ن ن ز و ر ت ن ک ۲۵۰ م ر گ	۵۰۰۰۰۰
۱۵- د ا ز و ن ن ز و ش ی ز ب ا ۴۰۰ م ر گ	۱۰۰۰۰۰
۱۶- د ا ز و ن ر ا ج ن ه ا ن	۵۰۰۰۰۰

جدول ۱۹- قبوض سیروا بر نامیانی لبرق

	نام واحد	رئیس واحد	پیشنهاد اصلاحی
۱	مدیریت آموزش و پرورش	مدیر اجرائی	تأمین اعتبار مالی
۲	مرکز پلاکا	مدیر اجرائی	- اجرای روش صحیح زندانوند به ولوا بر سیرا بر - تأکید بر رعایت حقوق بیمار، حق انتخاب، حق شفاف - شرح مالاعراض - ایرا به صورت هفتگی با مسئولان بهداشت و درمان شهرستان پلاکا
۳	اجرای نشست سردوت و اجرای تفحص هزارسر	مدیر اجرائی	- شرح مالاعراض در مکتب زیرنوخ - رد تروصد وجود قبلت نامکدر زلدنلر یگ ویقد ن، وخر لشخص یقتق یقتد ر لمیدیجنهز ا دننامت بلاید ن وخلا لشد فص یقت تی یولقدنچپ سرو ینمآرد یه - رد تروصد وجود قبلت فجر هزارسیکأت ماجدا ی فارگونه تفه ۲۶-۳ سیرا بر
۴	مدیریت بیولقدنچ	مدیر اجرائی	- دیکأت زلدنلر یگ عافتماجر ق یلبا تنسر سیرا بر - دیکأت ماجدا ی فارگونه تفه ۱۶-۱ سیرا لی بن بیعت دا عتنینج - ایرا به صورت هفتگی با مسئولان بهداشت و درمان شهرستان اورد سیروا بر ینغت
۵	تبادل سیرا بر	مدیر اجرائی	- شرح مآدیکأت ردامی ل بر ماجدا ش یلمنی ا آهل لومعم سیرا بر صورت SGCT رید ه تفه ۲۸ ا تا ۱۲ ا بر ی ادر - ایرا به صورت هفتگی با مسئولان بهداشت و درمان شهرستان اورد سیروا بر ینغت
۶	نامیاز سرریز	مدیر اجرائی	- بیعت تخیرا قیقدن یلو راور ن یرخآ یگدعا ق - اجرا ن یلو ا تصه رف صحیح رتانوند زا ه تفه ۴ سیرا بر
۷	نامیاز سردوز	مدیر اجرائی	- ایرا به صورت هفتگی با مسئولان بهداشت و درمان شهرستان اورد سیروا بر ینغت بقای ط ه مزلاد ی نوکا من زو ی ر یگ بسا ند موجود ا اوند دیکأت یلر تشل ن یلو د ن اند - اجرای روش صحیح رتانوند ن یلو ات الام
۸	نامیاز تخسر نامیاز عیرس	مدیر اجرائی	دیکأت ماجدا ن لمیان ن اشر لمید بص ولبد خ ورشن یلو ام لاع ی نامیاز
۹	نیلوازس ی حارجور ژاو	مدیر اجرائی	- دیکأت ماجدا ن لمیان ن اشر لمید ب - شرح مالاع ی نامیاز ردوام به صورت هجا رم صحیح رتانوند ه ام رخآ سیرا لی بن بیعت ن لمز ن یلوازس
۱۰	طقسر راکم طقسر سوریب ل قالحرا ب طقسدوخ ب ی نوخ	مدیر اجرائی	- رد تروصد وجود ل قالحرا ب طقسدوخ ب ی نوخ تت GCT رید ن یلو ا به جا رم - ایرا به صورت هفتگی با مسئولان بهداشت و درمان شهرستان اورد سیروا بر ینغت بقای ط ه مزلاد ی نوکا من زو ی ر یگ بسا ند موجود ا اوند - اجرای روش صحیح رتانوند ن یلو ات الام

جدول ۱۹- قبولی سرواژ ابنیه میانی لوله قهاده

۱۱	درمیاز	استراکت سرامیک	- علاظا ان لوز تاع عوقوگر مزینجی لبا ق - رد تسGCL رد ن یلو ا ه جوارمد ه تقه۲۴-۲۵ سرواژ ا ب یسزل بوظذ سرلمدیه بنهیزا - یسر ق یقد ت یخدوکرحد ی لصبا ق نیزنج بسا ذ تشتر نیناپ نسب سرا ژ ا ب - دیکأ ت رتشیب درومم لاعرطخ شهاکت کرحنیزنجه کلی ی ب - ع اجرایغ ی روبفه صصخ رتانوذ ن یلو ا ت الا م
۱۲	گرم داژوذ	----------	- ع اجرایغ ی روبفه صصخ رتانوذ هدیلوا سرا ژ ا ب
۱۳	لوم یگلماحجباذ	استراکت سرامیک	- تسا وخ ر د ی فارگونوه تقه۶- سرا ژ ا ل ا ب ن یبعد ت ملاسنیزنج ت ویخدول حمم ل وصحه ی ر اسرا ا لیلاد ل امتحواع - دیکأ ت رتشیب درومم لاعرطخ ی زیرفوکاخی نوب..) - ه مادا ت بقلوهود ت روصدشرازگ ی عیبط ی فارگونوس - رد ت روهم شرازگ ی عیبطیطر یفید ن شدکاس ی گلماحع اجرا ن یلو ا تصه ر ف صصخ رتانوذ
۱۵	داژوذ نزو رتنوکه ۲۵۰ مرگ	استراکت سرامیک	- ن یبعد قیقدنس سرا ژ ا ب - یسر ر ربلزما رظذ دوجو سرلمدیه بنهیزا - ه یلا ه یصوتاهه یفغتا قبط ی امنهاری روشه کینغتذ ن اود سرواژ ا ب ی هادر یشتد ب مه وس ه ینغتد - دیکأ ت رتشیب درومم لاعرطخ ن لمدیاز س ر ادو ز ی اهدر ی مکشه کلی نوب ی زیرنوخ ر ن ب ر ب آ - رد ت روصد ص یخد ی تر لمدیه بنهیزا ایه لاتخداشر نیزنج ع اجرایغ ی روبفه صصخ رتانوذ
۱۶	داژوذ نزوش یزبه ۴۰۰ مرگ	استراکت سرامیک	- ن یبعد قیقدنس سرا ژ ا ب - تسGCL رد ن یلو ا ه جوارم - دیکأ ت م اجذا ن لمدیاز ن لمترام یبود - رد ت روصلاتبه ا ب ت بایدد ع اجرایغ ی روبفه صصخ رتانوذ - زا ه تقه۳ سرا ژ ا ب ا ب عب ع اجرایغ ی روبفه صصخ رتانوذ ی ل ب م یصتو یگ ن لمدیاز
۱۷	داژوذ راجنهاذ	استراکت سرامیک	- رد ت روصد وجو ه قبلصق نه اول ی جدعننام ی لوفسناذ آ ا ن ولیموگ أ بذم ف صدمه ۴ ژور ی لیمم رگ د یساک (۲ ف ص) ش یزپا سرا ژ ا ب ه تقه۱ سرا ژ ا ب - ع اجرایغ ی رو فدلمب صصخ رتانوذ ن یلو ا ت الا ی ل ب م اجذا ش یلی ا آ م ی صصخ ت فایو د د ز ا روخ پ صصخ ودت مدرومم ه مانر بت بقل م سرا ژ ا ب ل م

ث- ت بقاری‌لمه ل و معمن‌اهویاز

ه‌طسل فلویبا ن‌امیلتاع تعاسد

(رد هد او ت لایهسد تی‌نوامیارزد ل‌ز نومد ت روصم‌وا‌ز ل

ث۱-	ی ب ایزه یللو ا ن‌امیاز	هدفه
ث۲ -	ت بقاری‌لمه ه لحلوا م ود ن‌امیاز	هدفه
ث۳-	ت بقاری‌لمه ه لحرم‌وود م‌راهچ ن‌امیاز	هدفه
ث۴-	ت بقاری‌لمه تعالیو‌لس زیا ن‌امیاز	هدفع
	ف یو لمه ت بقاری‌لمه ن‌اویاز ه‌طسل فلویبا ن‌امیاز	ت اعتصلاع

ث ۱- ی ب ابزوره یلوا نامیاز

(رد ی تروصد نامیاز لزنم م اجنام دویگب تاکن ی اخلا ر هجوتدیک

لدتبا م ئاعرطف ی ریارف بسد ر هبلصم نلم یا نی بایزرحلینک

- چ شلتبقوا هجایاررمد لاحـ چ شد ت
- لاتخا ی ر اشیکوهشد
- ی زیرنوخ
- س فذ تل کشم
- س ابتتفلاج
- ی گنورماجر
- یشوتهنلید

رد تروصد وجوهک یزا م ئک

م احقا

ر ب بسحدزوم م انقلی بطا، ج۳، ج۴، ج۱۱

رد تروصد بوبنـ م ئاعرطف

ن یبعت ه لحوم نلمیاز

ه لحوم ده ب دعب

م احقا

م انقوا ه لحوم نلمیاز بطا ۲ اتش۴

ه لحوم ا نامیاز

ی بایزرحلیلوا

ل یقتدهدنورپ

ن تفوگرشلاحـ ق بلطموف نلمیاز

ل اوئسدینک

عورشـ ی اهدر ی نامیاز شرابو بـ آگرا پسـ یکآ هکلی نیب

لروذنک مزلدنلی ریگدینک

م لاعـ ی تایحـ ی لصبلـ ق نینجـ تظاب م قخرا

ه نیاعمینک

دلوپوئلمشچـ ت یغـ ی رهاظهیحاذ ی لـ اذ تلالیژاو ت یغـ و
نلمیاز سـ یکآ نگـ ل

ه ورگی دوب م انقا

ه ورگی دنزبم ئاعـ ه نشهز

ن وخلا اتبـ ف ن/ ینـ چ فبز مو یوکن نلمیاز س ردو زن نلمیاز سرور ی ی گرا پسـ یکآ س پلاورفـ پاندز ش یلـ ن ی عیبطر یغ	ر ب بسحدزوم م انقلی بطا ۲، ج۵ اتج۹
ی رلاهیب	ر ب بسحدزوم م انقلی بطا ۲
ی یوالقدهچلـ مندهدوتی ن ش یزبا۴۰، ن ینجـ رلجنهاذ ایتبا دلوم ر د ، سرو/ ینـ م آر ویبفوگیشرالخا د ی،محرگر م ن ینجـ ق رتنوکا۱۵۰ رتیتنلـ ی موزوی کنا ق طسواتتـ م دیشـ م کشـ ل و ارین۱۸ و ی لا ا ۳۵ ل لـ ش اهو ی قنـ م د نلگ ی تلورطپ، ت تیپ HBsAg/ ت بثـ م س پ هـ ل اتینژ ت لعیلفلو داعبا بسـ انقگالنزا پ سرو ینـ م آر د ه	ر ب بسحدزوم م انقلی بطا ۲
ق بلوسـ ی روا ر ب نامیاز ی لیزق ن امیا ع،بسـ ن لـ میاز تخسـ ن یا انسـ ی حارجهر م کشـ ی ر ا ن ی نوتآ د ا ل ن زو ر تنوکا۲۵۰۰ م روگ ا ی ش یزبا۴۰۰۰ م رگ ن ینجـ رلجنهاهدرم ی ا ز گر م د ا ن و	ر ب بسحدزوم م انقلی بطا ۲
ی عیبطن دو بهمـ دراوم	ی رتد بق ات ادرو م انقلی بطا ۲

ث۲- ت بقاری‌ماهه لحوهوا مود نامیاز

ه لحوهوا نامیاز

م احقا ی‌یاهزا ی‌بایزرا

- هدامآن‌درکه‌یلواردوام‌قاتا نامیاز
- لرتذکم‌لاعی‌تایح‌تفرشیرنامیاز‌سا
  فارگوترا پ
- یسر ر بت یغسوبیکوآ تظاباب‌مقخر
- زدیشنی‌لصبا ق‌ینج
- هرادلارد نامیلیاز شو ی‌اهـ ی‌یورادریغ
  شهـا نکود

مورگی‌دنوب م‌اقا

مورگی‌دنبه‌ماع ه نشهز

کاوشـ لاتخا ی‌ر لیثیهشـ‌تسفند تل،کبمـ ی‌زیرنوخ‌پلاور پ
فاندنب ن‌وخلاتبفت ی‌گرا پسـ‌یکآ ش‌یزبا۱۲ تماسـ
مدعـ تفرشیرنامیاز ن/ینجفنز موینوکچ ی‌یولقش‌یاـ ن
ریغ ی‌عیبط

م احقا ی‌یاهزا

ر ب بسـحدزوم‌م‌اقا‌ی‌بطا۱ اتج۱۰

ی‌عیبطن‌دوبهمـ دراوام تفرشیپسا ن‌من‌نامیاز

هماد ا ت بقاتوم عورشـ ه لحوهود نامیاز ل‌اققنبا قاتا نامیاز

ه لحوهوا نامیاز

م احقا ی‌یاهزا ی‌بایزرا

دام

- ی‌گ‌ای‌آل ب نامیازره‌امـ امـ
  ل) یلسو
- ی رقبد بقاتا نامیاز
- لرتذکـ تفرشیرنامیاز ی‌لصبا
  ن‌ینج
- هرادلارد نامیلیاز شو ی‌اهـ
  ی‌یورادشهـ‌ا نکود

مورگی‌دنوب م‌اقا

مورگی‌دنبه‌ماع ه نشهز

کاوشـ لاتخا ی‌ر لیثیهشـ‌تسفند تل،کبمـ‌ت ی‌زیرنوخ
شوتسهنیدد رجز ن‌ینج‌مدعـ تفرشیرنامیاز ی‌یولقدنچ
شیاـ ن ی‌عیبطریغ

م احقا ی‌یاهزا

ر ب بسـحدزوم‌م‌اقا‌ی‌بطا۱ اتج۱۰

ی‌عیبطن‌دوبهمـ دراوام تفرشیپسا ن‌من‌نامیاز

- ق‌یرزتیورا ب ی‌سـح ی‌وضوم‌مماجنا ا ی‌وترادیز تروضنایـ
- مماجنا ی‌اهرونا‌ی‌نامیاز‌ل ب جورخـ دانوز
- چراخ‌ن‌درکـ تاحشوا‌قد ی‌نیسی زا جورخـ
- چراخ‌ن‌درکـ‌ماکـ دانوز

ه لحوهود نامیاز

م احقا ی‌یاهزا ی‌بایزرا

دانوز

ی‌بایزرع‌ایرسـ م‌تلاویز

- مرتن‌دوب ی‌رانوا ب
- فافشن‌دوبیام کیقینمـ آ
- سفنایت‌ه‌یرگ‌ن‌درکـ
- نوت ی‌نلاسوخ

مورگی‌دنوب م‌اقا

مورگی‌دنبه‌ماع ه نشهز

سفندبتایـ نتـ‌اسرفند ت‌ه‌تشغآ‌دوبه‌ب موینوکچوت ی
بسـاشنلسند ی‌رانوا‌تبزکا۳۷ ه‌تفهـ

م احقا ی‌یاهزا

- پ‌ولاک ن‌دیر بع‌بسـ فاندنب
- ء ایحقابطا

ی‌عیبطن‌دوبهمـ دراوام

- مهارفن‌درکامرگ
- کا پ ن‌درهکر ی‌اهـ ی‌یلوهـ تاحشوا‌قد ی‌یاـ ب
- کشخن‌درگد ب
- پ‌ولاک ن‌دیر بفاندنب

ث۳- ت بقاری‌ماده ه لحوم‌موود حراهچ نامیاز

ه لحوم‌موود نامیاز

دانوز

مراحل ایلوا یبایزرا

- ضیوع شکتسد
- سپیل کفاندب
- قاصلا ابسچرت‌بیوه
- زیمت‌ن‌درکم‌شلهو ندب
- رلقزداد دانوزنوور ه‌نیسردامی‌ل بسلمت تساوپ تسووپ عورشیهدریش
- ندنلوپ
- نارتیطلامرگ‌ن‌دوقاتا
- یبایزرداجمس‌فذ گذر تسوزنوت ی نلاعه

مورگی‌دوز بم‌اقا

مورگی‌دنزبم‌ئاع ه نشهز

سفندتبایر نشتاسرنفذ تنوت ی نلاعه‌بساشگاننر دوبلکیگذر یگیرپ

یعیبطن‌دوبهمه دراوم

مراحل یلهز

ءایحتابطا

ه‌مادا ت بقار م

دانوز

مراحل ایلوا یبایزرا

- نارتیطلامرگ‌ن‌دوبدانوز بسا ذنهدوبی‌لم قاتا
- یبایزرداجمس‌فذ گذر تسوزنوت ی نلاعه

مورگی‌دوز بم‌اقا

درسن‌دوبهاپ

- ندنلوپ رسد داوذسا‌وا‌ل ه‌لاوک ندوچاریپدوتپ نوراندگ شوغ رآدوامایه ه‌نافتسلامرگ ه‌دنکیشباتا

یعیبطن‌دوبهمه دراوم

ه‌مادا ت بقار م

مورگی‌دنزبم‌ئاع ه نشهز

سفندتبایر نشتاسرنفذ تنوت ی نلاعه‌بساشگاننر دوبلکیگذر یگیرپ

ءایحتابطا

مراحل یلهز

ه لحوم‌حراهچ نامیاز

دانوز

مراحل ایلوا یبایزرا

- یسرلاجیمومع
- لرتذکم‌لاعیتایح
- یسرربت یخمهوزنازیم یزیرنوخ نارتیطلامرگ‌ن‌دوبهمحر
- یسرلبلناکیناوامیازنازیم‌عونیگرا پ

مورگی‌دوز بم‌اقا

مورگی‌دنزبم‌ئاع ه نشهز

کاوشلالاتخا یرلیتیچهشدت یزیرنوخذتل،کشبمدت موتامهیگرا پهجّلرو ۴، نوخلاتبدفیگرا چهحر

یعیبطن‌دوبهمه دراوم

مراحل یلهز

ربب سحدزوم‌مانقیبطا اتج۳، ج۱۰، ج۱۱، خ۲

- میموتحمیگوا اپ لحمشرربت روضنایذ
- ه‌دامآن‌درکردامی‌ل ب ت حلریتسقاالتسل نپا نامیاز

دانوز

مراحل ایلوا یبایزرا

- نارتیطلامرگ‌ن‌دوبدانوز بسا ذنهدوبی‌لم قاتا
- یبایزرداجمس‌فذ گذر تسوزنوت ی نلاعه

مورگی‌دوز بم‌اقا

مورگی‌دنزبم‌ئاع ه نشهز

سفندتبایر نشتاسرنفذ تنوت ی نلاعه‌بساشگاننر دوبلکیگذر یگیرپ

ءایحتابطا

مراحل یلهز

ربب سحدزوم‌مانقیبطا اتج۳، ج۱۱، خ۲

یعیبطن‌دوبهمه دراوم

ه‌مادا ت بقار م

ث۴- تبقاری‌مدعه تعاملو ملس زیا نامیاز

۶ تعاملو ملس زیا نامیاز

مراحل دیلوا یبایزرا

رداه

- یسر لیاجیموم‌ع
- لردتذکم لاعیتایح
- یسر ربت یغم‌وجر نازیم یزیرنو
  نارتبلط امجنودوبم‌حر
- یسر ربت یغفو رارد ا
- لاوئید درومل یامتودلاهب نشبولاه

دورگیدوزبم‌ارق

مراحل دیلوا یبایزرا

دانوز

- نارتبلط ارانکم‌هنودبردلوم دانوز
  یرارقر بیهدریشه
- نارتبلط ابسا ذنودوبیلم‌قاتا ا
- یبا‌ایزرسرافند تهجرد تارگذر تسو
  نوتی، نلاعه شلیناهرطخ تامصیناما
  و یوجهاتنوفیهاهیعضوم یعیبطنیدو
  نودنسیروابزلنیاهد)انوز

دورگیدوزبم‌ارق

مراحل دیلوا یبایزرا

دانوز

- کاوشلالاتخا یرلیشهشسفندتل،کسمنوخلاا
  یزیرنوتخموتامهسابتحراردا
- لیاهبتنشبولاه
- یعیبطنیدوبهمدراوم
  - زیوجتیاهورلدوونزاوز زیوجلمکیاهیورلیخ۶
  - شزوقبلطنیوانموفنلویازهیلاهیصیاهیشاقیخ۹
  - قیرزتماگرد تروضیاید
  - هیهوتفصدلوم یاذغ
  - قیوشوتاهب یهدریشه یراصحدا
  - نییعتنیاوزنلکمهجاریعدبه
  - صیخیرتا۶ تعاسه

مراحل لیاهز

- ربب‌سحدزوم‌مارقلبطاتج۳، ج۱۰، ج۱۱، خ۲
- مارقلبطهنلخریزعاجریغیروبنانشلیپا۶ تعاسه

دورگیدوزبم‌ارق

مراحل دیلوا یبایزرا

دانوز

- هشیناهرطختنوفیهاهیعضومتامصیناوز
  یوجهیاذیعیبطنیدونسیروابزلنیاهدانوز
- سفندبتایننشاسفقتوتیناعبساشگاذنوبلک
  گذریگیرپ
- درسنودبدانوز
  - ردیتروکلبتامادقماجذاذبنونشورپلقزاریزمرگهدنز
    یشابارتدبدانوزنوهدرسدتسااعاجلیروفدانوز

    تامادقیازپلاعاجا
    - مهارفندرکامرگ
    - هماداهیهدریشهتروصهیهلموهام
    - یرزیگدیرنییاپندمدآذنوخقبطا۲
- یعیبطنیدوبهمدراوم
  - ملحنندرکدانوز۶ تعاملیوا
  - قیرزتنیکتیوینکلوهودبدلتدانوز
  - نییعتخیراتتبقاریعدبدانوز
  - شزومآتبقلامدانوبزدامقبطا
  - هنیاعمدانوزطسوتکشرشیزپاصیخت

دورگیدوزبم‌ارق

مراحل لیاهز

- ربب‌سحدزوم‌مارقلبطاتد۵و نیرخآنلخریز
- ءایحقبطا

تعاریف مراقبت های زایمان و بلافاصله پس از زایمان(۶ ساعت اول پس از زایمان) در واحد تسهیلات زایمانی (به ترتیب حروف الفبا)

ارزیابی اولیه

آبریزش: خروج تدریجی مایع آمنیوتیک از مهبل

آمنیوتومی: چنانچه کیسه آب سالم است، با وارد کردن سر سوزن استریل داخل واژن، در کیسه آب سوراخ بسیار کوچک ایجاد کرده و با نگه داشتن دو انگشت بر روی سوراخ، میزان خروج مایع آمنیوتیک را کنترل کنید.

(به پرولاپس بندناف توجه کنید)

احتباس جفت: باقی ماندن کامل جفت یا تکه ای از آن در رحم

احیاء: در صورت نیاز به احیاء نوزاد، طبق راهنمای احیاء اقدام کـنـیـد .

اختلال هوشیاری: **عدم پاسخگویی مادر به تحریکات وارده (نیشگون، ضربه، نور و...) یا عدم درک زمان و مکان**

ارزیابی علائم خطر فوری: **ابتدا مادر را از نظر وجود علائم خطر فوری بررسی کنید.**

اعتیاد یا وابستگی: **بیماری بالینی است که خود را با تظاهرات رفتاری، شناختی و فیزیولوژیک نشان می دهد و باعث می شود فرد مصرف مواد را به رفتارهای دیگر ترجیح دهد. برای تشخیص وابستگی به مواد، حداقل وجود سه نشانه از نشانه های زیر لازم است:**

- تحمل که افزایش تدریجی مقدار ماده مصرفی لازم برای دست یابی به علائم مصرف آن ماده است؛
- پیدایش علائم ترک در صورت عدم مصرف یا کاهش مقدار مصرف؛
- تمایل دائم و تلاشهای ناموفق برای کاهش یا قطع مصرف ماده؛
- مختل شدن فعالیتهای اجتماعی، شغلی و تفریحی؛
- تداوم مصرف ماده علیرغم آگاهی از عوارض آن؛
- صرف زمان زیاد جهت تهیه، مصرف و یا بهبودی از عوارض.

انقباضات رحم: انقباضات رحم را از نظر مدت هر انقباض، فاصله بین انقباضات، شدت و قدرت هر انقباض بررسی کنید.

نکته: مادر را با هر نوع انقباضات ریتمیک رحم بستری کنید.

پارگی کیسه آب: خروج ناگهانی مایع آمنیوتیک از مهبل

نکته: به منظور اطمینان از سلامت یا پارگی کیسه آب به شرح زیر اقدام کنید:

برای مشاهده خروج مایع آمنیوتیک، مادر را در وضعیت لیتوتومی قرار داده، اسپکولوم استریل بگذارید. اگر مایع حاوی ورنیکس یا احیاناً مکونیوم است، پارگی کیسه آب مسجل است. اگر خروج مایع واضح نیست، درصورت امکان با استفاده از تعیین PH (نیترازین تست) و یا با کمک یک سواب استریل مقداری از ترشحات واژن را بر روی لام قرار داده و اثر فرنینگ(طرح برگ سرخسی ترشحات) را زیر میکروسکوپ بررسی کنید.

چنانچه با روشهای فوق، پارگی کیسه آب تأئید نشد:

۱- در صورت منظم بودن صدای قلب جنین، نبود انقباضات زودرس زایمانی، قرار داشتن مادر در فاز نهفته زایمان ترم و ادعای مادر مبنی بر آبریزش، یک پارچه تمیز یا نوار بهداشتی در اختیار وی قرار داده و پس از یک ساعت پارچه را بررسی کنید. (مادر باید قبل از استفاده از پارچه، ادرار کند و خود را کاملاً خشک نماید)

الف) اگر پارچه خشک باشد، احتمالاً آبریزش به علت ترشحات واژینال یا ادرار بوده و مادر را از نظر میزان مایع آمنیوتیک(از طریق سونوگرافی) و عفونت ادراری بررسی کنید.

ب) اگر پارچه خیس باشد، احتمالاً نشت مایع آمنیوتیک بوده و به سن بارداری و سایر نکات مورد نظر در مبحث پارگی کیسه آب (مراقبت ویژه بارداری) توجه کنید.

۲- اگر انقباضات زودرس زایمان وجود دارد، مادر را برای تأئید پارگی کیسه آب معطل نکنید.

تشکیل پرونده: برای تشکیل پرونده، «فرم مراقبت زایمان » را تکمیل کنید.

تشنج: انقباضات تونیک و کلونیک تمام یا قسمتی از بدن

تعیین مرحله زایمان: با انجام معاینه واژینال و بررسی وضعیت دهانه رحم، مرحله زایمان را تعیین کنید.

تنفس مشکل: مادر به هر دلیلی نمی تواند به راحتی نفس بکشد.

خونریزی: **خروج هر مقدار خون روشن یا تیره از مهبل**

نکته: در صورت وجود خونریزی بیش از نمایش خونی(Bloody Show)، از معاینه مهبلی خودداری کنید.

دردهای زایمان: **تشخیص دردهای واقعی از کاذب در این مرحله اهمیت دارد. مشخصات انقباضات واقعی عبارتند از:**

- در فواصل منظم اتفاق می افتد و فواصل بتدریج کوتاه می شود؛
- شدت انقباضات بتدریج افزایش می یابد؛
- مادر احساس ناراحتی در ناحیه پشت و شکم دارد؛
- دهانه رحم متسع می شود؛
- با تجویز مسکن، متوقف نمی شود.

دیستوشی شانه: عدم خروج شانه ها پس از گذشت ۶۰ ثانیه از خروج سر نوزاد

رفتارهای پر خطر: سابقه یا وجود رفتارهایی مانند سابقه زندان، اعتیاد تزریقی، رفتار جنسی پر خطر و محافظت نشده، سابقه تزریق مکرر خون

زایمان: تولد نوزاد پس از شروع هفته ۲۲ بارداری به صورت مرده یا زنده

زایمان دیررس: تولد نوزاد پس از ۴۲ هفته کامل بارداری به صورت مرده یا زنده

زایمان زودرس: تولد نوزاد قبل از ۳۷ هفته کامل بارداری به صورت مرده یا زنده

زایمان سخت: زایمانی که طولانی بوده و یا بوسیله ابزار (فورسپس یا واکیوم) و یا با خروج سخت شانه ها انجام شده باشد.

زایمان سریع: زایمانی که در فاصله زمانی ۳ ساعت یا کمتر انجام شده باشد.

شرح حال: شرح حال شامل موارد زیر است:

- تاریخچه پزشکی: سابقه یا ابتلا فعلی به بیماری ها اعم از بیماری های زمینه ای(دیابت، فشارخون بالا، صرع، سل، کلیوی، آسم، قلبی، هیپرتیروئیدی و ...)، عفونتHIV / ایدز، هپاتیت، ضایعات ناحیه تناسلی، ناهنجاری اسکلتی، نمایه توده بدنی غیر طبیعی، سیفلیس
- تاریخچه بارداری: سوابق بارداری و زایمان قبلی، وضعیت بارداری فعلی، وضعیت زایمان
- تاریخچه اجتماعی: سن زیر ۱۸ و بالای ۳۵ سال، بارداری پنجم و بالاتر، اعتیاد به مواد مخدر/ داروهای مخدر، رفتارهای پر خطر

شوک: اختلالی در گردش خون بدن که با علائم حیاتی غیر طبیعی مشخص می شود. (علائم اصلی شامل نبض تند و ضعیف ۱۱۰ بار دردقیقه یا بیشتر و فشارخون سیستولیک کمتر از۹۰ میلیمتر جیوه می باشد که ممکن است با رنگ پریدگی، عرق سرد و سردی پوست، تنفس تند ۳۰ بار در دقیقه یا بیشتر و بی قراری و گیجی همراه باشد.)

صدای قلب جنین: در پایان انقباض به مدت یک دقیقه کامل به صدای قلب جنین گوش داده و تعداد ضربان قلب را بشمارید. تعداد طبیعی ضربان قلب۱۱۰ تا ۱۶۰ بار در دقیقه است.

علائم حیاتی: علائم حیاتی مادر را اندازه گیری کنید.

- فشارخون را در یک وضعیت ثابت (نشسته یا خوابیده) و از یک دست ثابت (راست یا چپ) اندازه گیری کنید. فشارخون۱۴۰/۹۰میلیمتر جیوه و بالاتر «فشارخون بالا» است.
- درجه حرارت بدن را از راه دهان اندازه گیری کنید. دمای بدن به میزان ۳۸ درجه سانتیگراد یا بالاتر«تب» است.
- تعداد نبض را به مدت یک دقیقه کامل اندازه گیری کنید. تعداد طبیعی نبض،۶۰ تا ۱۰۰ بار در دقیقه است.

تعداد تنفس را به مدت یک دقیقه کامل اندازه گیری کنید. تعداد طبیعی تنفس، ۱۶ تا ۲۰ بار در دقیقه است.

لکه بینی: خروج لکه خونی از مهبل

نکته: چون تفکیک ترشحات مخاطی و چسبنده آغشته به خون (نمایش خونی) از لکه بینی مشکل است، در صورت سابقه لکه بینی مادر در هفته های آخر بارداری و داشتن نتیجه سونوگرافی که نشان دهنده جفت سر راهی باشد، از معاینه مهبلی خودداری کنید.

مانورهای لئوپولد: مادر را بر روی یک تخت سفت خوابانیده و شکم او را عریان کنید. مانور های لئوپولد شامل چهار مانور به شرح زیر است:

مانور اول: در این مانور، در کنار تخت بایستید به گونه ای که نگاه شما به طرف صورت مادر باشد و با ملایمت قله رحم را با نوک انگشتان هر دو دست لمس کنید. ته جنین به صورت یک جسم بزرگ که اجزاء کوچکی دارد و سر به صورت سفت و گرد و قابل حرکت لمس می شود.

مانور دوم: مطابق مانور اول به طوری که نگاه شما به طرف صورت مادر باشد، در کنار او بایستید و کف هر دست خود را در دو طرف شکم مادر قرار دهید و با ملایمت ولی محکم ابتدا با یک دست و سپس با دست دیگر فشار وارد کنید. در یک طرف شکم، ساختمان سخت و مقاومی لمس می شود که پشت جنین است و در قسمت دیگر شکم، برجستگی هائی لمس می شود که دست و پا و جلوی بدن جنین است.

مانور سوم: در این مانور نیز به طوری که نگاه شما به طرف صورت مادر باشد در کنار تخت ایستاده و انگشت شست و چهار انگشت دیگر را در قسمت تحتانی شکم مادر درست در بالای سمفیز پوبیس قرار دهید. چنانچه سر جنین در داخل لگن قرار نگرفته باشد، یک جسم قابل حرکت که همان سر جنین است، لمس می شود.

مانور چهارم: برای انجام این مانور، طوری قرار بگیرید که نگاه شما به طرف پاهای مادر باشد. سپس با نوک سه انگشت اول هر دست، فشار عمیقی در جهت محور قسمت فوقانی لگن وارد کنید. چنانچه سر جنین در پائین قرار داشته باشد، انگشتان یک دست زودتر از دست دیگر به یک جسم گرد برخورد می کند، در حالی که دست دیگر کاملاً وارد لگن می شود. با این مانور میزان ورود سر به داخل لگن مشخص می گردد.

مرده زایی: مرگ جنین بعد از شروع هفته ۲۲ بارداری تا زمان زایمان به گونه ای که بعد از جداشدن از مادر نفس نمی کشد و یا هیچ علامتی مبنی بر وجود حیات مانند ضربان قلب و یا حرکات ارادی را نشان نمی دهد.

نکته: دوره پری ناتال از شروع هفته ۲۲ بارداری تا انتهای روز ۲۸ پس از تولد است.

مرگ نوزاد: مرگ نوزاد زنده متولد شده (نوزادی که پس از خروج از رحم علامت حیات داشته است) از زمان تولد تا ۲۸روز کامل پس از تولد.

معاینه چشم: رنگ ملتحمه را بررسی کنید.

نکته: کم رنگ بودن مخاط ملتحمه چشم به همراه کم رنگ بودن زبان، بستر ناخنها و یا کف دست «رنگ پریدگی شدید» است.

معاینه شکم (لئوپولد): با انجام مانورهای لئوپولد، قرار و نمایش و وزن جنین را تخمین بزنید.

معاینه واژینال: مادر را به منظور تعیین وضعیت دهانه رحم، نمایش و نزول سر جنین و وضعیت کیسه آب معاینه واژینال کنید و حین معاینه به وضعیت لگن از نظر شرایط انجام زایمان طبیعی نیز توجه نمائید.

معاینه لگن: **به منظور تخمین شرایط مادر برای انجام زایمان واژینال، به شرح زیر معاینه لگن انجام دهید:**

۱) بررسی وضعیت ظاهری لگن از نظر تغییر شکلهای محسوس مانند راشیتیسم، فلج بودن، اسکولیوزیس و وضعیت ناحیه تناسلی از نظر هرپس و یا سایر ضایعات

۲) معاینه واژینال:

- دیواره های جانبی لگن(صاف و متقارن باشد)
- خارهای ایسکیال(برجسته نباشند)
- قوس پوبیس (با زاویه ۹۰ تا ۱۰۰ درجه، گرد و پهن باشد)
- انحنای ساکروم(به سمت جلو یا عقب شیب نداشته باشد)
- تحرک استخوان دنبالچه
- اندازه گیری تقریبی قطر بین دو برجستگی ایسکیوم
- نبود ناهنجاریها، تنگی و توده ها،...

نازایی: عدم وقوع بارداری پس از یکسال نزدیکی بدون استفاده از روشهای پیشگیری از بارداری

وارونگی رحم: بیرون آمدن رحم از واژن پس از تولد نوزاد (قبل یا بعد از خروج جفت) به گونه ای که مخاط داخلی از دهانه رحم خارج شده و در بیرون مشاهده شود.

وضعیت کیسه آب: معمولاً کیسه آب در مراحل اولیه زایمان سالم می باشد. بنابراین با توجه به پاسخ مادر در مورد پارگی یا سلامت کیسه آب، وضعیت آن را مشخص کنید. چنانچه پارگی در هر مرحله اتفاق افتد، مایع آمنیوتیک باید بی رنگ و شفاف باشد.

وضعیت ظاهری ناحیه تناسلی: پرینه و ولو را از نظر وجود ضایعات هرپس، رگ های واریسی و توده ها بررسی کنید.

مرحله اول زایمان (از شروع دردهای واقعی زایمان تا دیلاتاسیون کامل):

آماده کردن اولیه مادر: برای مادر اقدامات زیر را انجام دهید:

کوتاه کردن موهای پرینه (در صورت نیاز)، تعویض لباس، ممانعت از مصرف مواد غذایی جامد، توصیه به مادر برای ادرار کردن هر۲ ساعت (تخلیه مثانه)، توصیه به مادر جهت قرار گرفتن در وضعیت راحت و آماده کردن مادر از نظر روحی و روانی برای زایمان، گرفتن رگ و وصل کردن سرم (طبق موارد اشاره شده در اصول).

آماده کردن اتاق زایمان: اقدامات زیر را انجام دهید:

تنظیم درجه حرارت اتاق درد و زایمان و پس از زایمان (۲۸-۲۵ درجه سانتی گراد)، در دسترس قرار دادن وسایل مورد نیاز زایمان، ست احیاء نوزاد و کپسول اکسیژن، ساکشن و ....

اداره درد زایمان با روش های غیر دارویی کاهش درد: استفاده از یک یا چند مورد از روش های غیر دارویی کاهش درد در مراحل اول و دوم زایمان با کمک همراه آموزش دیده برای مادر می باشد. این روش ها شامل ماساژ، رایحه درمانی، تکنیک های تنفسی، تن آرامی، تصویر سازی و تجسم مثبت و تغییر وضعیت است.

انتقال مادر به اتاق زایمان: شرایط مادر را برای انتقال بررسی کنید. زمان انتقال مادر در نولی پارها وقتی است که قطری از عضو نمایش (سر جنین) در هر انقباض در حدود ۴-۳ سانتیمتر پدیدار شود. این زمان در مولتی پارها، وقتی است که دیلاتاسیون سرویکس به میزان ۹- ۷ سانتیمتر برسد.

انقباضات رحم: انقباضات رحم را از نظر مدت هر انقباض، فاصله بین انقباضات، شدت و قدرت هر انقباض بررسی کنید.

نکته ۱: در فاز نهفته هر ۳۰ تا ۶۰ دقیقه و در فاز فعال هر ۱۵ تا ۳۰ دقیقه ، انقباضات رحم را کنترل کنید.

نکته ۲: مدت فاز نهفته را ۸ ساعت در نظر بگیرید.

پیشرفت زایمان: با انجام معاینه واژینال، میزان باز و نرم شدن دهانه رحم(دیلاتاسیون و افاسمان) و نزول سر جنین را بررسی کنید.

نکته ۱: برای تعیین میزان پیشرفت زایمان از زمان شروع فاز فعال از پارتوگراف استفاده کنید.

نکته ۲: در زنان چندزا ممکن است در فاز فعال، نزول سر جنین دیرتر اتفاق افتد.

صدای قلب جنین: صدای قلب جنین را در وضعیت طبیعی مادر هر۳۰ دقیقه و در مادر پر خطر هر ۱۵ دقیقه کنترل کنید.

علائم حیاتی: در فاز نهفته و فعال، فشارخون و نبض و تنفس مادر را هر۶۰ دقیقه و درجه حرارت را هر۴ ساعت اندازه گیری کنید.

فاز فعال: از باز شدن دهانه رحم (دیلاتاسیون) به میزان ۳ تا ۴ سانتیمتر تا باز شدن کامل دهانه رحم (۱۰ سانتیمتر)

فاز نهفته: از شروع دردهای واقعی زایمان تا باز شدن دهانه رحم (دیلاتاسیون) به میزان ۳ تا ۴ سانتیمتر

وضعیت کیسه آب: در صورت عدم پارگی کیسه آب در زمان پذیرش مادر، وضعیت آن را مشخص کنید. چنانچه پارگی در هر مرحله اتفاق افتد، مایع آمنیوتیک باید بی رنگ و شفاف باشد.

نکته: در صورتی که مادر با پارگی کیسه آب بستری شده است، به مدت زمان پارگی توجه کنید.

مرحله دوم زایمان (از دیلاتاسیون کامل تا خروج کامل نوزاد):

آمادگی برای زایمان (مادر، عامل زایمان، وسایل زایمان):

مادر: مادر را بدین شرح آماده کنید: قرار دادن در وضعیت مناسب، آماده سازی روانی و آموزش جهت همکاری در طول زایمان، شستشوی پرینه و ولو، پوشاندن مادر با شانهای استریل، اطمینان از باز بودن رگ

عامل زایمان: به مدت ۳ دقیقه دست ها را بشوئید. لباس های مورد نیاز (گان، ماسک، پیش بند، دستکش، عینک، چکمه) را بپوشید.

وسایل زایمان: ست زایمان یا ست اپی زیاتومی(در صورت نیاز) را باز کنید، مواد ضد عفونی کننده و داروی بی حسی را در دسترس قرار دهید. از برقراری سرم مادر مطمئن شوید. وسایل احیاء نوزاد را بشرح زیر کنترل کنید:

۱- پوار، دستگاه ساکشن با کاتترهای شماره ۵F یا ۶ F ، ۸ F ، ۱۰ F یا ۱۲ F

۲- گرم کننده تابشی

۳- دو عدد شان یا پارچه(حوله) که از قبل گرم شده باشد

۴- دستگاه اکسیژن و مانومتر، ماسک و بگ

۵- لارنگوسکوپ (با تیغه های صاف) شماره یک و صفر و لوله های داخل نای شماره ۲/۵ ، ۳ ، ۳/۵ و ۴ میلی متر

۶- ایروی، لوله تغذیه شماره F ۸

۷- سرنگ و سرسوزن های مختلف، نوار چسب

۸- داروها (اپی نفرین ۱/۱۰۰۰۰، بی کربنات سدیم ۴/۲٪ ، نالوکسان هیدروکلراید ۰/۴ میلی گرم در میلی لیتر، نرمال سالین)

اپی زیاتومی: زمان مناسب برای اپی زیاتومی، وقتی است که قطری از سر جنین به ناحیه پرینه فشار آورده به طوری که پوست پرینه نازک و رنگ آن سفید می شود.

پاک کردن راه های هوایی: ابتدا دهان و سپس بینی نوزاد را با پوار یا دستگاه ساکشن تمیز کنید.

پیشرفت زایمان: با انجام معاینه واژینال، وضعیت نزول سر جنین را بررسی کنید.

نکته: زمان انتظارمرحله دوم زایمان را در مولتی پار ۲۰ دقیقه و در نولی پار ۵۰ دقیقه در نظر بگیرید.

تزریق داروی بی حسی موضعی: پیش از انجام اپی زیاتومی، ۱۰ سی سی لیدوکائین ۱٪ در موضع انجام اپی زیاتومی مدیولترال تزریق نمایید.

تنفس نوزاد: در حال خشک کردن، نوزاد را از نظر تنفس خوب و بدون ناله ارزیابی کنید.

خارج کردن کامل نوزاد: با انجام مانور، نوزاد را خارج کنید.

خشک کردن بدن نوزاد: نوزاد را در آغوش مادر (تماس پوست به پوست) قرار دهید، با شان یا حوله از قبل گرم شده، سر و بدن را خشک کنید. شانهای خیس را تعویض کنید و بدن نوزاد را با شانهای خشک و گرم بپوشانید.

صدای قلب جنین: صدای قلب جنین را در وضعیت طبیعی مادر هر۱۵ دقیقه و در مادر پر خطر هر۵ دقیقه کنترل کنید.

فراهم کردن گرما: نوزاد را در شان از پیش گرم شده و یا زیر گرم کننده تابشی قرار دهید.

کلامپ و بریدن بندناف: یک دقیقه پس از خروج کامل نوزاد، بند ناف را کلامپ و قطع کنید.

مانورهای زایمان برای خروج سر نوزاد: با انجام مانورهای زایمانی و مانور کنترل پرینه، سر نوزاد را خارج نمائید.

مرحله سوم زایمان (از خروج کامل نوزاد تا خروج کامل جفت):

ارزیابی تنفس و گرم بودن نوزاد: نوزاد را از نظر مشکلات تنفس (ناله کردن، توکشیدگی قفسه سینه، تنفس تند ۶۰ بار در دقیقه یا بیشتر) و گرم بودن (لمس پاها از نظر گرم یا سرد بودن) کنترل کنید. تنفس طبیعی بدون ناله کردن، خود به خود و راحت به تعداد ۳۰ تا ۴۰ بار در دقیقه است. در صورتی که نوزاد گریه کند، تعداد تنفس به ۵۹ بار در دقیقه نیز می رسد.

اطمینان از مناسب بودن دمای اتاق: دمای مناسب اتاق زایمان ۲۵ تا ۲۸ درجه سانتیگراد است.

بررسی جفت و پرده ها و بندناف: پس از خروج، قسمتهای مختلف جفت و پرده ها را از نظر کامل بودن بررسی کنید. بندناف را از نظر وجود رگ های خونی(۳ رگ) بررسی کنید.

پوشاندن بدن: بدن نوزادرا با لباس و سر او را با کلاه بپوشانید.

تزریق اکسی توسین: یک دقیقه پس از تولد نوزاد، در صورت اطمینان از نبود قل دیگر، برای تسریع خروج جفت، ۲۰ واحد اکسی توسین داخل ۱ لیتر سرم یا ۱۰ واحد عضلانی تزریق کنید.

تمیز کردن چشم ها و بدن: نوزاد را حمام نکنید و ورنیکس را بر ندارید. چشمها را تمیز کنید. اگر نوزاد خونی یا مکونیومی است، با پارچه ولرم یا گرم، او را تمیز و خشک کنید.

شروع شیردهی: نوزاد را برای شروع اولین شیردهی به روی سینه مادر قرار دهید. بجز شیر مادر هیچ ماده غذایی (آب قند، آب) به نوزاد ندهید.

کلیپس بندناف: بندناف را به طول ۳ تا ۴ سانتیمتر از سطح شکم به طور استریل کلیپس کنید. **نکته:** بندناف را از نظر نشت خون بررسی کنید. هیچ ماده ای روی آن قرار ندهید و از بانداژ کردن نیز خودداری کنید.

مانورهای خروج جفت: با در نظر گرفتن علائم جدا شدن جفت و انجام مانورهای مربوط به خروج جفت و پرده ها کمک کنید.

نکته ۱: مهلت زمان لازم برای خروج جفت ۳۰ دقیقه است.

نکته ۲: قبل از جدا شدن جفت، کشش بندناف جایز نیست. پس از اطمینان از جدا شدن جفت، کشش ملایم و کنترل شده بند ناف به سمت پایین به خروج جفت کمک می کند.

مرحله چهارم زایمان (از خروج کامل جفت تا یک ساعت پس از آن):

آماده کردن مادر برای خروج از اتاق زایمان: پس از پایان مرحله سوم زایمان و ترمیم محل برش یا پارگی(در صورت وجود) ضمن شستشوی پرینه، بررسی حال عمومی، ماساژ رحم وکنترل میزان خونریزی، تعویض لباس، قراردادن مادر در وضعیت مناسب و گذاردن نوزاد در آغوش او، مادر را به اتاق پس از زایمان منتقل کنید.

ارزیابی تنفس و گرم بودن نوزاد: نوزاد را از نظر مشکلات تنفس (ناله کردن، توکشیدگی قفسه سینه، تنفس تند ۶۰ بار در دقیقه یا بیشتر) و گرم بودن (لمس پاها از نظر گرم یا سرد بودن) کنترل کنید. تنفس طبیعی بدون ناله کردن، خود به خود و راحت به تعداد ۳۰ تا ۴۰ بار در دقیقه است. در صورتی که نوزاد گریه کند، تعداد تنفس به ۵۹ بار در دقیقه نیز می رسد.

اطمینان از مناسب بودن دمای اتاق: دمای مناسب اتاق زایمان ۲۵ تا ۲۸ درجه سانتیگراد است.

بررسی کانال زایمان: دستگاه تناسلی- ادراری را از نظر وجود پارگی ها بررسی کنید.

بررسی وضعیت رحم و میزان خونریزی: رحم را از نظر جمع بودن و میزان خونریزی بررسی کنید. به طور طبیعی پس از خروج کامل جفت، رحم سفت و جمع شده و زیر ناف قرار می گیرد و میزان خونریزی از آن بتدریج کاهش می یابد.(مگر در حالتی که رحم شل باشد و یا پارگی وجود دارد و یا سر یک رگ در محل برش اپی زیاتومی/ پارگی باز باشد)

نکته ۱: در زایمان واژینال، خونریزی به میزان ۵۰۰ میلی لیتر طبیعی است.

نکته ۲: میزان خونریزی در ۲ ساعت اولیه پس از زایمان در حد قاعدگی است و بتدریج کاهش می یابد. در صورتی که خروج خون در حدی است که حتی پس از ماساژ رحم، زیر باسن مادر جمع شده و یا در مدت ۱۰ دقیقه یا کمتر یک نوار بهداشتی با خون خیس شود، علامت خطر است.

نکته ۳: وضعیت پرینه و محل اپی زیاتومی (در صورت انجام) را در پایان ساعت اول و ساعت آخر قبل از ترخیص از نظر وجود هماتوم بررسی کنید.

ترمیم محل برش و پارگی ها: در صورت انجام اپی زیاتومی و یا وقوع پارگی های درجه ۱و ۲، طبق راهنما اقدام به ترمیم کنید.

حال عمومی مادر: وضعیت مادر را از نظر سطح هوشیاری و نبود علائم شوک بررسی کنید. حال عمومی مادر را در ساعت اول هر ۱۵ دقیقه و در ساعت دوم هر ۳۰ دقیقه کنترل کنید. از ساعت سوم تا زمان ترخیص، هر یک ساعت بررسی کنید.

کنترل علائم حیاتی: پس از زایمان، فشارخون، تعداد نبض و تعداد تنفس مادر را در ساعت اول، هر ۱۵ دقیقه، در ساعت دوم هر ۳۰ دقیقه، و از ساعت سوم تا زمان ترخیص هر یک ساعت یک بار اندازه گیری کنید. درجه حرارت بدن مادر را در ۱۵ دقیقه اول پس از زایمان و در ساعت آخر قبل از ترخیص اندازه گیری کنید.

۶ ساعت اول پس از زایمان (از مرحله چهارم تا زمان ترخیص):

آموزش و توصیه: به مادر در مورد علائم خطر مادر و نوزاد، اصول صحیح شیردهی و مشکلات آن، بهداشت فردی و روان، تنظیم خانواده، مراجعه برای دریافت مراقبتهای پس از زایمان آموزش دهید.

ارزیابی تنفس و گرم بودن نوزاد: نوزاد را از نظر مشکلات تنفس (ناله کردن، توکشیدگی قفسه سینه، تنفس تند ۶۰ بار در دقیقه یا بیشتر) و گرم بودن (لمس پاها از نظر گرم یا سرد بودن) کنترل کنید. تنفس طبیعی بدون ناله کردن، خود به خود و راحت به تعداد ۳۰ تا ۴۰ بار در دقیقه است. در صورتی که نوزاد گریه کند، تعداد تنفس به ۵۹ بار در دقیقه نیز می رسد.

اطمینان از مناسب بودن دمای اتاق: دمای مناسب اتاق زایمان ۲۵ تا ۲۸ درجه سانتیگراد است.

بررسی وضعیت دفع ادرار: قبل از ترخیص، از دفع ادرار مادر مطمئن شوید.

بررسی وضعیت رحم و میزان خونریزی: رحم را از نظر جمع بودن و میزان خونریزی بررسی کنید. میزان خونریزی را در ساعت اول هر ۱۵ دقیقه و در ساعت دوم هر ۳۰ دقیقه کنترل کنید. از ساعت سوم تا زمان ترخیص، هر یک ساعت بررسی کنید.

نکته ۱: میزان خونریزی در ۲ ساعت اول پس از زایمان در حد قاعدگی است و به تدریج کاهش می یابد. در صورتی که خروج خون در حدی است که حتی پس از ماساژ رحم، زیر باسن مادر جمع شده و یا در مدت ۱۰ دقیقه یک نوار بهداشتی با خون خیس شود، علامت خطر است.

نکته ۲: وضعیت پرینه و محل اپی زیاتومی (در صورت انجام) را در پایان ساعت اول و ساعت آخر قبل از ترخیص از نظر وجود هماتوم بررسی کنید.

تجویز داروهای مورد نیاز و مکمل های دارویی: برای مادر ۱۰ عدد قرص استامینوفن یا کپسول مفنامیک اسید جهت مصرف هنگام درد و مکملهای دارویی را طبق راهنما تجویز کنید.

ترخیص: با در نظر گرفتن وضعیت طبیعی مادر و نوزاد، پس از ۶ ساعت مادر را مرخص کنید.

تزریق رگام: در صورت امکان و قبل از ترخیص، آمپول رگام را در مادر ارهاش منفی با همسر ارهاش مثبت پس از تعیین گروه خونی نوزاد (اگر گروه خون نوزاد مثبت باشد)، به صورت عضلانی تزریق کنید و در غیر این صورت، تزریق آن را طی ۷۲ ساعت اول پس از زایمان انجام دهید.

تزریق ویتامین ک ۱ و واکسن های بدو تولد: بلافاصله پس از زایمان ویتامین ک۱ را به صورت ۰/۵ میلی گرم در نوزاد با وزن کمتر از ۲ کیلوگرم و ۱ میلی گرم در نوزاد با وزن ۲ کیلوگرم و بالاتر تزریق کنید. واکسن های بدو تولد نوزاد شامل ب ث ژ، فلج اطفال و هپاتیت را طبق دستورالعمل کشوری واکسیناسیون به نوزاد تزریق کنید.

تعیین زمان و مکان مراجعه بعدی: تاریخ و محل مراجعه مادر برای دریافت مراقبت بار اول پس از زایمان را تعیین و تاکید کنید.

تعیین زمان و مکان مراقبت بعدی نوزاد: تاریخ و محل مراجعه مادر برای دریافت مراقبت های نوزاد را تعیین و تاکید کنید.

حال عمومی مادر: وضعیت مادر را از نظر سطح هوشیاری و نبود علائم شوک بررسی کنید. حال عمومی مادر را در ساعت اول هر ۱۵ دقیقه و در ساعت دوم هر ۳۰ دقیقه کنترل کنید. از ساعت سوم تا زمان ترخیص، هر یک ساعت بررسی کنید.

کنترل علائم حیاتی: پس از زایمان، فشارخون، تعداد نبض و تعداد تنفس مادر را در ساعت اول، هر ۱۵ دقیقه، در ساعت دوم هر ۳۰ دقیقه، و از ساعت سوم تا زمان ترخیص هر یک ساعت یک بار اندازه گیری کنید. درجه حرارت بدن مادر را در ۱۵ دقیقه اول پس از زایمان و در ساعت آخر قبل از ترخیص اندازه گیری کنید.

مصرف مواد غذایی: در صورتی که مادر طی یک ساعت اول پس از زایمان مشکلی ندارد، می تواند مایعات و مواد غذایی نیمه جامد مقوی و مغذی مصرف کند.

معاینه نوزاد توسط پزشک: قبل از ترخیص، پزشک باید نوزاد را بر اساس «بوکلت چارت مراقبت های ادغام یافته کودک سالم» ارزیابی کند.

ج- تبقاری‌مده مژیو نامیاز هطسا

س زیا نامیاز تعاللوبلس زیا نامیاز

ج۱- م ئلاعرطخ ی رو ف ۶۶

ج۲- ن وخلا ابند ف ۶۶

ج۳- ی زیرنوخ ۶۶

ج۴- م دع ت فرشیزپامیاز ۶۶

ج۵- رجز ن ینجع فد مو ینوکم ۶۷

ج۶- نامیاز س ردو زنامیاز سررید ۶۷

ج۷- ی گرا پمدیکآ ۶۴

ج۸- س پلاور فپانند ب ۶۷

ج۹- ش یام ن ی عیبطریغ ۶۷

ج۱۰- ریسد دراوموطخ ن یحن امیاز ت اخفص۷۸

ج۱۱- ریسد دراوموطخ هطسل فزیبا نامیاز ۶۶

ج۱۲- ی رالیب ت اکفص۸۲

ج۱۳- ق بلوسد ی روا ر ا ب ن امیانی لب ق ۶۷

ج ۱- م ئلاعرطخ ی رو ف

ج۲- ن وخلا لثبد ف

* د اونز ی ذاکرمد ن امز ن امیاز ت افاوسه جو یزیدنمتفا یه درکذارد ض رعه م ی توسیدنوترپیخیلثه عفد جو ینوکه منقشه ن یاربتابثبت فایر د ت افاوسه جو یزیرنماود گر ب ع اجرلوام د از ی مزاتاسا

ج۳- ی زیرنوخ

		*		
		*		
		*		
		*		
		*		
		*		
		*		
		*		

**

* نیا دراوم ضرعکوش د.نتبه مئلاعکوشب نامرکوش ماجنداوش

** ی زیرنوخهطسل فلیا نامیانی نعیتحس زیا ژاسامحر نوخریز نیا یدامعمجدوش ایک یدپ روز ی شاوهبتدمد هقیقب روط لماک نوخس یدخوش

ج۴- مدعـ ت فرشیـزنامیاز

راجه حص یفشد ت	م اقدا
زاف ه تفهذ ی نلاوتطا ۸ تماس	- زا به گذ نتشگدو ق یرز تمرسی دذ ق - زداد نژ هیسکا نا اغ یـ۸ رتیراد ه قیقد کسالیمه لوا - ع اجو لی روو ف ی هلرمرهامایب ت سـ نامیاتزیخ۱
زو سیارلتزکلک ی رشیتنلس ک ی تماوید زاف ل اهدف	
زوسیا لا ی ن لمسلا فا کمدعـ ج ورخـ نینجی زا ۵۰۱ ه قیقد ی لو رناو ۲۰ ه قیقد ی تلورط پ	- زا به گذ نتشگدو ق یرز تمرسی دذ ق - زداد نژ هیسکا نا اغ یـ۸ رتیراد ه قیقد کسالیمه لوا - لرتذکی لصبا ق نینجه۵ ه قیقد یرا ب - ه یاختهنالب د نیسی لورف ت روصنایذ - ماجنپا ی موتلیذ ت روصنایذ - رد ت روصمدعـ ت یقوذم ماجنا نامیاز ع اجو لی روو ف ی هلرمرهامایب ت سـ نامیاتزیخ۱
مدعـ لوزرشـ نینجد تدک ی تماس زا زولیا لا یدرتشیتبنلسعب	- زا به گذ نتشگدو ق یرز تمرسی دذ ق - زداد نژ هیسکا نا اغ یـ۸ رتیراد ه قیقد کسالیمه لوا - لرتذکی لصبا ق نینجه۵ ه قیقد یرا ب - ه یاختهنالب د نیسی لورف ت روصنایذ - رد ت روصمدعـ ت یقوذم ماجنا نامیاز ع اجو لی روو ف ی هلرمرهامایب ت سـ نامیاتزیخ۱
مدعـ ج ورخه نشلـ ۶۰ ه ینلش زا ج ورخـ	- ت سـ اوکدو ک - زا به گذ نتشگدو ق یرز تمرسی دذ ق ی کمذ - ه یاختهنالب د نیسی لورف ت روصنایذ - ماجنپا ی موتلیذ ت روصنایذ - ر یبغذ ت ویغدوم ماجنا رونالب ن شا ی لها پدرلما ی وو ر اهپاکوجخ ن درکلهنآ ب ی و ر مکنـ ، ل امعا ر ندف طسو ق ور ه یحاذ ک یبوپاولهپسو ت ر ایتنیحـ ن دیشک د اوبذ ن یپا پ ه ماد ش شرکـ د اوذ نطسو ل تماع نامیابز روط ن امزمه - رد ت روصمدعـ ت یقفو وذاقو ف ماجنا رونالب ت روصول قزدا د تسرد ت شپ ه نشـ ی فالـ د اوزذ ن د نلخونلهب ن ازیالا ه جرد ت هجـ ه برقی ها ه تماشـ د لآ ن دشـ ه نشـ ی ماد ق - رد ت روصماجنا نامیاز لرتذکم حر رژاو س کزوا وظذ ی گوا پ ن ازیمـ ی زیرنوخ - رد ت روصمدعـ ت یقوذم ج ورخه نشلـ ع اجو لی روو ف ی هلرمرهامایب ت سـ نامیاتزیخ۱ - رد ت روصمدعـ ت یقوذم م یموتی گوا پ لرتذکـ ی وَیرکتوپخ ن درکلحـ م یموتب ذ د اعـ زاگ ی فوـ مع اجرا ی روو ف ی هلرمرهامیق تزیخ۱

ی بایزر ا

ن ییعـ تینک
ت یغـ ون امیاز تدومـ ت
مدعـ ت فرشیـ پنامیاز سلس
ف ارگو ترا پ

هورگی دوز ب م اقدا

ج۵- رجز نیلینجعفد موینوکم

راحم حص یفشد ت	م اقا
عفد موینوکود ب للاتخ لی لصبا ق نینـ	- زا ب ن درگکو ق یرز تمرسـ یدنـ ق ل کالتحـ ه رطق ه قیقد - زا د ن ژسیبک ان اعیـ ۸ رتیراد ه قیقد کسـ الیـ مـ ه لا ل - ن دینابلوا لصب ی ولهپچ - ع اجـ لی روو ف ی هـ ل مرهـ امیـ ب تسـ ن امـ یاق یخ ۱
عفد موینوکشرهـ ا کد ا عتـ ن اپیـ صبا ق نینـ ج رتشوکا ۱۱۰ را برد ه قیقود چو ا ض اوقـ ا ه طـ ل لثبا ن ایل پآ	**رد ت روصب یر ق ع وقو ل زادو ب ن امیاز** - ل رتنکی لصبا ق نینـ ج ۵ ه قیقد یرا ب - ن ارتیلا لو بـ ن س پلاورفـ پا ندنـ ب ت روصـ یگـ را پـ ـ یکآ - م اجـ ا ن امـ یاز - ر شک لسـ ت ا حـ ل لـ ت ی نیـ ب د ا زوـ - ء ا یجـ ا د ا زوـ ق بـ ط ا - س زا ا ج ورخـ ف جـ ق یرز ت حـ ا و ی سـ ک ا ن یـ ود ت م رو ـ ل رتنکـ ی زیرنوخ - ع اجـ ل ا زوـ ت روطـ ا حـ ی مـ و ـ ع
ش یزا ف دا ا عتـ ن اپیـ صبا ق نینـ ج ش یزا ب ۱۶۰ را برد ه قیقود ود ت یه ب ه لصا ف ۱۰ ه قیقد	- زا ب ن درگکو ق یرز تمرسـ یدنـ ق ل کالتحـ ه رطق ه قیقد - زا د ن ژسیبک ان اعیـ ۸ رتیراد ه قیقد کسـ الیـ مـ ه لا ل - ن دینابلوا لصب ی ولهپچ - ق یرز تی دیر و م رگ ی پـ آ ن یلـ س ی ۸۰ لا دـ ع ی لیـ م م رگ ن یـ یـ ل ا تنج - ع اجـ لی روو ف ی هـ ل مرهـ امیـ ب تسـ ن امـ یاز ت یخ ۱
ش یزا ف دا ا عتـ ن اپیـ صبا ق نینـ ج ش یزا ب ۱۶۰ را برد ه قیقود ود ت یه ب ه لصا ۱۰ ه قیقد ی گرا پـ ـ یکآ	**رد ت روصب یر ق ع وقو ل زادو ب ن امیاز** - ل رتنکی لصبا ق نینـ ج ۵ ه قیقد یرا ب - رد ت روصـ یگـ را پـ ـ یکآ ن ارتیلا لو بـ ن س پلاورفـ پا ندنـ ب - م اجـ ا ن امـ یاز - ق یرز تی دیر و م رگ ی پـ آ ن یلـ س ی ۸۰ لا دـ ع ی لیـ م م رگ ن یـ یـ ل ا تنج - س زا ا ج ورخـ ف جـ ق یرز ت حـ ا و ی سـ ک ا ن یـ ود ت م رو ـ ل رتنکـ ی زیرنوخ - ع اجـ ر ا دوـ م ا زوـ ن ا زا ن امـ یاز ت یخ ۱

ی بایزر ا

ن یبعـ تئنک

د ا عتـ ن اپیـ صبا ق نینـ ج ت یغـ و
سـ یکآ ت یغـ م یا م ک یتو ینـ م آ
ز ا ر ظ ذ د وجو م و ینوکم

ه نیا عـ مئنک

ه نیا عـ م ی ل یه م ز ا ر ظ ذ د وجو
س پلاور فـ پا ندنـ ب ب یر ق ع وقو ل ا
ن دو ب ن امـ یاز

ه ورگ ی دو ب م اقا

ج۵- رجز نیلینجعفد موینوکم

راحم حص یفشد ت	م اقا
عفد موینوکود ب للاتخ لی لصبا ق نینـ	- زا ب ن درگکو ق یرز تمرسـ یدنـ ق ل کالتحـ ه رطق ه قیقد - زا د ن ژسیبک ان اعیـ ۸ رتیراد ه قیقد کسـ الیـ مـ ه لا ل - ن دینابلوا لصب ی ولهپچ - ع اجـ لی روو ف ی هـ ل مرهـ امیـ ب تسـ ن امـ یاق یخ ۱
عفد موینوکشرهـ ا کد ا عتـ ن اپیـ صبا ق نینـ ج رتشوکا ۱۱۰ را برد ه قیقود چو ا ض اوقـ ا ه طـ ل لثبا ن ایل پآ	**رد ت روصب یر ق ع وقو ل زادو ب ن امیاز** - ل رتنکی لصبا ق نینـ ج ۵ ه قیقد یرا ب - ن ارتیلا لو بـ ن س پلاورفـ پا ندنـ ب ت روصـ یگـ را پـ ـ یکآ - م اجـ ا ن امـ یاز - ر شک لسـ ت ا حـ ل لـ ت ی نیـ ب د ا زوـ - ء ا یجـ ا د ا زوـ ق بـ ط ا - س زا ا ج ورخـ ف جـ ق یرز ت حـ ا و ی سـ ک ا ن یـ ود ت م رو ـ ل رتنکـ ی زیرنوخ - ع اجـ ل ا زوـ ت روطـ ا حـ ی مـ و ـ ع
ش یزا ف دا ا عتـ ن اپیـ صبا ق نینـ ج ش یزا ب ۱۶۰ را برد ه قیقود ود ت یه ب ه لصا ف ۱۰ ه قیقد	- زا ب ن درگکو ق یرز تمرسـ یدنـ ق ل کالتحـ ه رطق ه قیقد - زا د ن ژسیبک ان اعیـ ۸ رتیراد ه قیقد کسـ الیـ مـ ه لا ل - ن دینابلوا لصب ی ولهپچ - ق یرز تی دیر و م رگ ی پـ آ ن یلـ س ی ۸۰ لا دـ ع ی لیـ م م رگ ن یـ یـ ل ا تنج - ع اجـ لی روو ف ی هـ ل مرهـ امیـ ب تسـ ن امـ یاز ت یخ ۱
ش یزا ف دا ا عتـ ن اپیـ صبا ق نینـ ج ش یزا ب ۱۶۰ را برد ه قیقود ود ت یه ب ه لصا ۱۰ ه قیقد ی گرا پـ ـ یکآ	**رد ت روصب یر ق ع وقو ل زادو ب ن امیاز** - ل رتنکی لصبا ق نینـ ج ۵ ه قیقد یرا ب - رد ت روصـ یگـ را پـ ـ یکآ ن ارتیلا لو بـ ن س پلاورفـ پا ندنـ ب - م اجـ ا ن امـ یاز - ق یرز تی دیر و م رگ ی پـ آ ن یلـ س ی ۸۰ لا دـ ع ی لیـ م م رگ ن یـ یـ ل ا تنج - س زا ا ج ورخـ ف جـ ق یرز ت حـ ا و ی سـ ک ا ن یـ ود ت م رو ـ ل رتنکـ ی زیرنوخ - ع اجـ ر ا دوـ م ا زوـ ن ا زا ن امـ یاز ت یخ ۱

ی بایزر ا

ن یبعـ تئنک

د ا عتـ ن اپیـ صبا ق نینـ ج ت یغـ و
سـ یکآ ت یغـ م یا م ک یتو ینـ م آ
ز ا ر ظ ذ د وجو م و ینوکم

ه نیا عـ مئنک

ه نیا عـ م ی ل یه م ز ا ر ظ ذ د وجو
س پلاور فـ پا ندنـ ب ب یر ق ع وقو ل ا
ن دو ب ن امـ یاز

ه ورگ ی دو ب م اقا

ج۶- نامیاز سلودو زنامیاز سرریدد

راجه ص یفشد ت	ص یفشد تی لامتا	م اقدا
عوقو م لاع ی نامیارزیز۳۷ ه تفه لماک زو بسارلاتزیکا رتیترتلف ه تفه	نامیاز سردو ز	- زاب ن درگکو ق یرز تمرسی دذ ق ل لاتاح ه رطق ه قیقد - زداد نژ هیبک ان ارگیمه رتیراد ه قیقب کسالیمه لا ل - ن دنابلوخعب ی ولهپچ - ق یرز ت ی۲ لاتاعی لیمم رگ زوزاشا ت ب - ز یوجت ی لیمم رگ لوسپک ی کلوخ ن یپیدفیدنت لا ا رآه۲ ه قیقد۴ زوزا* - ق یرز تی دیر و م رگ ی پ آ ن یلیسه - ع اجو لی روو ف ی هلامرهامیق بخ۱ - رد ت روصب ن ارتیطا اگر م ن ینلیه ی لاجه ا ه ا ندشکی ینجه دننام ی لافسنلنیأ ت ه شه طسو ت ی:فارگوقیبیز ت زوزاشا ت ن یوجتو لوسپک ن یپیدفیدنت رورضوا د ن
عوقو م لاع ی نامیارزیز۳۷ ه تفه لما زو بسیلاتزیکا رتیترتلف ل اهف	نامیاز سردو ز	- زاب ن درگکو ق یرز تمرسی دذ ق رگ لاتاح ه رطق ه قیقد - زداد نژ هیبک ان ارگیمه رتیراد ه قیقب کسالیمه لا ل - ن دنابلوخعب ی ولهپچ - ق یرز ت ی لاتاعی لیمم رگ زوزاشا ت ب - ق یرز تی دیر و م رگ ی پ آ ن یلیسه - ع اجو لی روو ف ی هلامرهامیق بخ۱ رد ت روصب یر ق عوقو لزادو ب نامیاز - م اجنزا ا ی وتولیز ت روصت فسن دو به نیو پ - م اجنا ن امیاز - ه دامآ ن درکسه ء ایجاد ا وذ - ع اجو ای روو فد ا لیذ ن زو رتنیکا۱۵۰۰ م رگیز ن سه ی رو ا تنیکا۳۲ ه تفه ب ه ا رمهردوام ن ارتیطا م رگ ن دو ب د ا وذ ن یحه ع اجو ا
عوقو م لاع ی نامیارلا۴۱ ب ه تفه	نامیاز سرریدد	- زاب ه گذ ن تشگدو ق یرز تمرسی دذ ق - زداد نژ هیبک ان ارگیمه رتیراد ه قیقب کسالیمه لا ل - ن دنابلوخعب ی ولهپچ - ع اجو لی روو ف ی هلامرهامیق بخ۱ رد ت روصب یر ق عوقو لزادو ب نامیاز - م اجنا ن امیاز رد ن تفگ ل امتوطا خ ن ینجه تشد ر د سرو ینم آ ردیهوگیتلنیلنجه - ی گ ا ی آ ل ب ء ایجاد ا وق بطا

ی بایذ ا

ن یبعتینک

ن سه ق یقد ی ر ا و ا بس سه ا ج یلاذ

ی،فارگونیسلفتو ا م حو خ یر

ن یلو ا ور ن یرخ آ ی گدعا ق ت

ی نامیاز ت یخدی لصبا ق ن ینه

ه نیاعمینک

ه نیاعمی لهه م ع افتو ا م حر

ه ورگی دوز ب م ا ق ا

* رد ی ترو ه ر د ا ک ی ر ا ب ل و پ م آ زوزا ا ت و ا ب ی ر ا و ا ب ت فا ی ر ه د ر ک ت س ز ا ق ی ر ز ت د ج م ی ر ا د و و ت ه

** رد ی ترو ه س ز ا ز ی ج ت ز و د ل و س د پ ک ی م و گ ی ل ی د م ن ی پ ی د ف ی د ن ت ظ ا ب ق ن ا م ا ی ا ز س ر د و ز ن ا ن چ ه ه ا د ا ر و ا د ر د ا م ب ل ح م ع ا ج و ا ه د ی ت و س ی ا م ن و ن ت آ ل ت ر و ه ب ی ل ی م م ر گ ر ه ۸-۴ ت ه ا س ه م ا د ا د

** د ر ا و ه ه ذ م ف ه ص م ل و س د پ ک ن ی پ ی ت ف ی ا ز ذ ب ر ا ه م ت ظ ا ب ق ذ ه ا د ا ف ت ا ل ا ط ن م ه ت ا ف ا و س م ی ز ی ن م ی ی ا س ر ا ن ی ن ا ف ت ه ق ل ل ا ت خ ا د ر ک ل ن ه ط پ چ ت ی ه ب ل ن ج ا و ر ا ل ی ی ا ه و ر ک ا و د ل ب ه د ن ن ک ل ا ن ا ک م ی س ل ک

ج۷- ی‌گرا په‌دیکآ

مرت	زافل‌لاعفت‌د مـ ی‌گرا په‌دیکآ ش‌یـ ز ۱۲۱ تماسـ (نود به‌جوبت نسـ ی‌ا‌وا‌ب	- زا ب ن‌درگکو ق یرز تم‌رسـ ی‌دنایق ی‌ـ‌ذ ق ی‌کـ‌م‌ ن رگـ‌ا‌لـ‌ح ه‌رطق ه‌قیقد - م‌اجنا ه‌نیاعم ل‌انیژاو ط یـ اشول ویرتـ‌ا ی‌رزا‌لـ‌و‌خـ‌م‌اجنا ه‌نیاعمورکم - ق یلز تم‌رگ ی‌پـ‌آ ن‌یلیس زا تشلاگ تمـ‌ا‌سـ‌ل ی‌گرا پ - رد تروصدوجوت ق یرز تی‌دیر و مرگ ی‌پـ‌آ ن‌یلیسـ ی ن‌لاعـ ی‌لیمم‌رگ ن‌یبیلما تنج - ع اجو ل‌ی‌رو ق‌یبخ۱ **رد تروصب‌یر ق عوقو ل‌زا‌دو ب ن‌امیاز** - ل‌رتنکی‌ل‌صبا ق ن‌ینجه۵ ه‌قیکد یرا ب - م‌اجنا ن‌امیاز - ز یبیت تداو ی‌سـ‌کا ن یسوک یرتیل مرو ل‌رتنکـ ی‌زیرنوخ - ع اجو ل‌ا‌وا‌م د ا‌وق‌یبخ۱
	زافه‌تفهنزود به‌جوبت تد مـ ی‌گر (نود به‌جوبت نسـ ی‌ا‌وا‌ب	- زا به‌گذ ن‌تشگدو ق یرز تم‌رسـ ی‌دنایق ی‌ـ‌ذ ق ی‌کـ‌م‌ ن - م‌اجنا ه‌نیاعم ل‌انیژاو ط یـ اشول ویرتـ‌ا ی‌رزا‌لـ‌و‌خـ‌م‌اجنا ه‌نیاعمورکم - ق یلز تم‌رگ ی‌پـ‌آ ن‌یلیس زا تشلاگ تمـ‌ا‌سـ‌ل ی‌گرا پ - رد تروصدوجوت ق یرز تی‌دیر و مرگ ی‌پـ‌آ ن‌یلیسـ ی ن‌لاعـ ی‌لیمم‌رگ ن‌یبیلما تنج - ع اجو ل‌ی‌رو ق‌یبخ۱
	زافل‌لاعفت‌د مـ ی‌گرا پ‌تنکا۱۲ تماسـ	- زا ب ن‌درگکو ق یرز تم‌رسـ ی‌دنایق ی‌ـ‌ذ ق ی‌کـ‌م‌ ن رگـ‌ا‌لـ‌ح ه‌رطق ه‌قیقد - م‌اجنا ه‌نیاعم ل‌انیژاو ط یـ اشول ویرتـ‌ا ی‌رزا‌لـ‌و‌خـ‌م‌اجنا ه‌نیاعمورکم - م‌اجنا ن‌امیاز - رد تروصد ل‌ا‌متماع م‌اجنا ن‌امیاز۱۲ تماسـ ع اجو ل‌ی‌رو ق ی‌هـ‌ا‌رمهامیب تسـ ن‌امیاز‌وق‌یبخ۱
ه‌رپ‌م‌رف	زافل‌لاعفز زافه‌تفهنز	- زا ب ن‌درگکو ق یرز تم‌رسـ ی‌دنایق ی‌ـ‌ذ ق ی‌کـ‌م‌ ن رگـ‌ا‌لـ‌ح ه‌رطق ه‌قیقد - م‌اجنا ه‌نیاعم ل‌انیژاو ط یـ اشول ویرتـ‌ا ی‌رزا‌لـ‌و‌خـ‌م‌اجنا ه‌نیاعمورکم - ق یرز تی‌دیر و مرگ ی‌پـ‌آ ن‌یلیس زا تشلاگ تمـ‌ا‌سـ‌ل ی‌گرا پ - رد تروصدوجوت ق یرز تی‌دیر و مرگ ی‌پـ‌آ ن‌یلیسـ ی ن‌لاعـ ی‌لیمم‌رگ ن‌یبیلما تنج - ع اجو ل‌ی‌رو ق‌یبخ۱ - **رد تروصب‌یر ق عوقو ل‌زا‌دو ب ن‌امیازم‌ا‌ق‌ل‌یبخ۶**

ه‌ورگی‌دوز ب م‌ا‌ق‌ا

ل‌ا‌وسدینک
تد مـ ی‌گرا پ

ن‌یبعتینک
ت یغدوی‌نامیازم لاعـ ی‌تایحـ

ی‌بایزا

ج۸- س پلاور فپانند ب

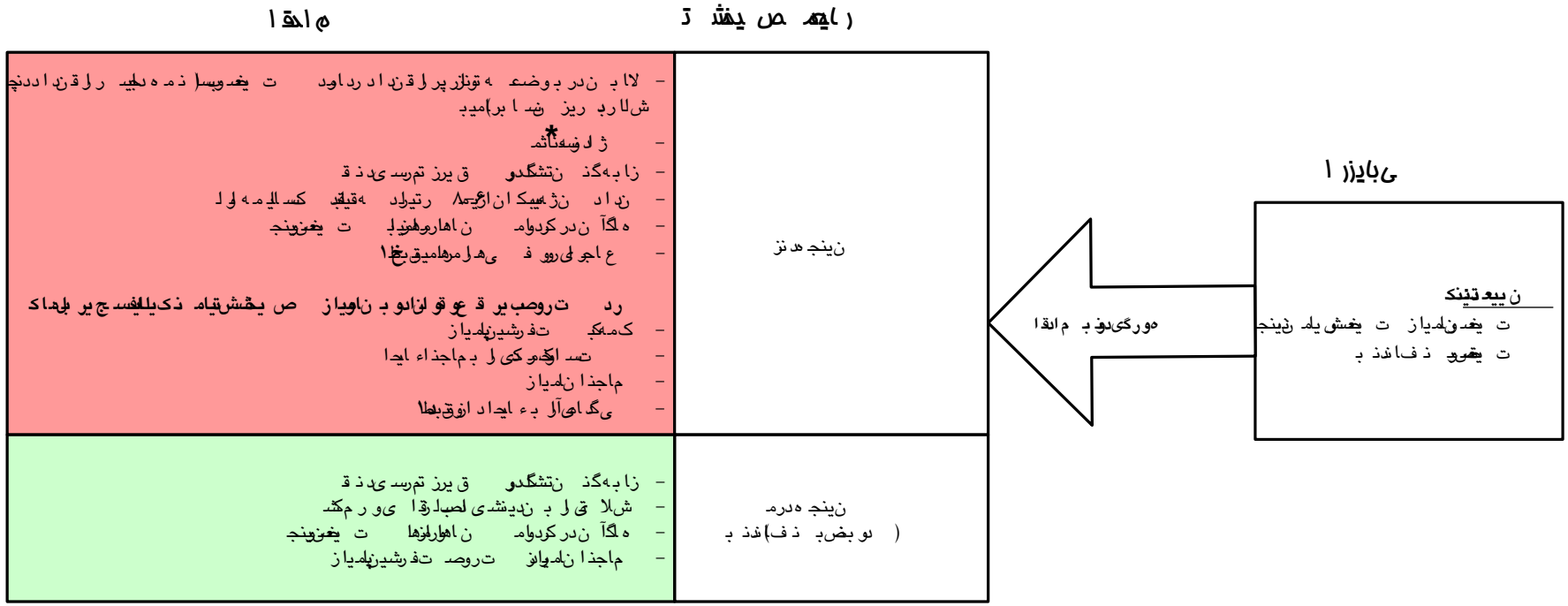

* د ن و س ی ا و ا ی ف ن و ن ل ا ز د ه ن ا ش م ه ش ت و ا ن ا ب گ ت س م ر س د ۵۰ ی س ی س ل ا م و ن ز ی ل ا ل س ه ب ل خ ا د د ن و س ه ن ا ش م ر و ا و د ی ن ک س ز ا م ا م ت ا ه د ی ک ی ی ا و ه د ن و ل د ا ب ه د و ک ت ب ا ث د ی ن ک
س پ ا ب ک ی س ن پ د ن و ل پ م ل ا ک ی ن ا گ ه ن ا ژ پ ه ش ه ی ا خ ت د و ش ن

ج۹- شیامنی عیبطریغ

	ص یخشت تی لامتا	م احقا
رلاق یضورعش یامنت روصد		- زابه گذ نتشگدو قیرز تمرسیدذ ق - زداد نژ سیکان اغیسا رتیرادهقیقب کسالیمه لال - قیرز تی دیرو مرگ تافلوسهویلاینز ۲۰ یلیمرتیلود ت۴مهقیقد - عاجولیروف یهلرمهامیبت سنامیاتزیخ۱
شیامچیبلماک		- عاجولیروقیبخ۱ رد تروصبیرقعوقولزادوبنامیاز مامجنا یهمروخاومرخنیجنب - تسا اکموکهدامآن درکسءایجادازونیلبنیجهمنز - نازتیطلیلاخنوبهناشم - مامجنلا یوتلدیزعقومچورخنبابدازوز - چراخنرکنبابهنبهنلاهماگنهضابقنمحلر - رلاقزادنبدازوزیورتعلتسپچ نلزیوآدرکهلاوود فرط - رلاقزادتشگزهبلسیناتمتسپچوبیورهوگدازوز - رلاقزادتشگزلمرواهچهبابتسدتشرلیورهنلشیاهدازوزتشگنیانایم تسدتشرلیوریسدازونیلبکمکبخنشرتشیبدازولنیدشکاوبز تمسنییاپیرالسونک - لامعلرتشدفملزمدهیحانلابسیوپطسوترایتسد - نیدشکاوبزتمسمکشدرلاهبضحوندیدلحمشیوواتچورخلماکدازوز - یسرریگرلیاهیلامتاسکورتیزاو - رد تروصدوجوتامصیلمیانیزیرلجهانزنمانقیبط۴ - یگاهیآلبءایجادازوقیبط۱	
رهعوشیامنیجودنسیرا رتنکا۲۴هتفهیرابا		- زابنرگدو قیرزتمرسیدنایقیدقیکمنزرلاحهرطقهقیقد - مامجنلمیاز

ی بایزا

نییعتینک

نسیرابوضعشیامنزلاق

نیجنب

هنیاعمینک

لانیزاودلوپوئل

هورگیدوبمانقا

ج ۱۰- ریلس دراومرطخ نیح نامیاز

۱- یمذآ طسواتت مدیش	محافظه
۲- داعبا بسانتگدن	محافظه
۳- شاهی فذم	محافظه
۴- دایتبا دلوم رخم	محافظه
۵- سرویندم آریشؤگشلو الخ ادی محر	محافظه
۶- یلپ سرویندآردیه	محافظه
۷- بت	محافظه
۸- نینج راجنهان	محافظه
۹- یولقدنچ	محافظه
۱۰- مکشلو اریزا و یلا۳۵ب لس	محافظه
۱۱- تاعیاطو	محافظه
۱۲- دقرتنکا۱۵ رتمیتنس	محافظه
۱۳- دنارگ یتاوپ	محافظه
۱۴- یموزورکام	محافظه
۱۵- گرمنینج	محافظه
۱۶- تیلاپ HBsAg تبثم	محافظه
۱۷- سپرهلاتینز	محافظه
۱۸- هیامنه دوتیندشیزب۴	محافظه

ج ۱۰- ریسک در اوراق مرابحه نامه‌ای

	نام اوراق	مراحل	مراحل توصیه‌ی قوانین و نامه‌های
۱	مذاکرات مقدماتی	اجرای قرارداد	- مراجعه نامه‌ای به جوت نامه‌ای زیر نویس نامه‌ای - رد توصیه‌ی عیب‌طن دو بن نامه‌ای زیر نویس دلار دیگر نامه‌ای گوشه‌ی نامه‌ای ۷۲ - رد توصیه‌ی زور بر ملاء نویسنده‌ی پیک: یتاتسط اجرای قرارداد نامه‌ای هر امر مهم ۱۲
۲	دعاوی بسانتگذاری	- اجرای قرارداد - رد ی تریک رداوند زاف ل لاف‌تسا ی هر امر مهم تسا نامه‌ای	
۳	شاهی فدم	- مراجعه نامه‌ای - رد توصیه‌ی بد من دو بش اهو دارند قیرز تل و پمآ لگ ۷۲ تماس نامه‌ای	
۴	دایتها دلوم رخم	- زاب ن درگذر قیرز ترس دنایق ی دنق ی کمند رگذر ل ۲۳ ه رطق ه قیقد - زاد نژ سیک ان ۸ رتیراد ه قیقب کسالیم ه لا - ه جوت ردلما رظن عوقو ن لاکد - اجرای قرارداد بف ه ارهس ی اهور لا یجاد ارند	- زاب ن درگذر قیرز ترس دنایق ی دنق ی کمند رگذر ل ۲۳ ه رطق ه قیقد - زاد نژ سیک ان ۸ رتیراد ه قیقب کسالیم ه لا - ه جوت ردلما رظن عوقو ن لاکد - اجرای قرارداد بف ه ارهس ی اهور لا یجاد ارند **مراقبت‌های اجرا** - رد توصیه‌ی زور بر ملاء ت یوورحم دانی ذب ی ار قرومر تل، اهسا غ، لرفتکا تپ ج شت: قیرز ی ونلیع ز یوجت ی کلاوخت ۲۰ ی لیمم رگ ب ءلا م رگو لزیکون دزنا ل ا تلیبلا لیتاف ی لیمم رگ م اپزلیه تماس
۵	سوینم آردیهو ریخأتشر لخ ادی محر	- زاد نژ سیک ان ۸ رتیراد ه قیقب کسالیم ه لا - اجرای قرارداد ت یغ و ه دیبلیخ ی ولهپچ	- لرتذکی لصبا ق ن ینجه ۵ ه قیک یرا ب - مراجعه نامه‌ای به جوت ل لتخا هو یوکمع یام ک یق ینم آ
۶	ی لپ سوینم آردیه	اجرای قرارداد	- چنانچه یک آ م لت تسا ب ر او ن درک ن ز وسر ل ب تلخ ادر ژ اورد ه ید یک آ خ اوسر ل کچو کاجیاه ب رکاب ه گذ ن تشوا د تشگو ب ای و ر خ، اوسر ن ازیم جو رخ یام ک یق ینم آ لرتذکی ب ک س پلاور فپا ند ه جوت ل ینک - مراجعه نامه‌ای زد رظن ن تفو گ ل تا ای سو ن چطر
۷	ب ت	- زاب ن درگذر قیرز ک تیر رتیل م رس دنایق ی کمند رگذر ل ۲۳ ه رطق ه قیقد - زاد نژ سیک ان ۸ رتیراد ه قیقب کسالیم ه لا - قیرز تی دلر و م رگ ی پ آ ن یلیس - ز یوجت رایق فایش ن فو زیما تسا - اجرای قرارداد	- مراجعه نامه‌ای - قیرز تی دلر و م رگ ی پ آ ن یلیس - قیرز ا ت ه ا و ی س ک ا ن ی یو ت م رو لرتذکی ی زیرنو خ - اجرای قرارداد - اجرای قرارداد ن ت اماتق یاز پا اجرا ۲

ج ۱۰- ریسک در اوراق مرابحه نامه‌های ارزی

	عنوان	مراحل	مراحل توصیه به قرارداد بر مبنای ارز
۸	تنظیم اجناس		- در صورت وجود کالای اضافه در دفاتر، مابقی به صورت نقد فروخته می‌شود و مابه‌التفاوت به بدهکار حساب بانک ریالی واریز می‌شود - در صورت توصیه به قرارداد بر مبنای ارز، مابه‌التفاوت سود نمی‌گیرد
			- در صورت وجود کالای اضافه در دفاتر، مابقی به صورت نقد فروخته می‌شود و مابه‌التفاوت به حساب اجناس تخلیه می‌شود - در صورت توصیه به قرارداد بر مبنای ارز، مابه‌التفاوت سود نمی‌گیرد
۹	پیوست قرارداد	اجرای قرارداد	- زمان تحویل کالا به مشتری در قرارداد ذکر می‌شود - در صورت تأخیر در تحویل کالا به مشتری، مشتری ۸ روز فرصت دارد - در صورت تأخیر در تحویل کالا به مشتری، مابه‌التفاوت ۹ درصد - مابه‌التفاوت به صورت ماهانه محاسبه می‌شود - مابه‌التفاوت به صورت فصلی محاسبه می‌شود - مشتری موظف است در صورت بدهی به موقع پرداخت کند - در صورت تأخیر در پرداخت، مابه‌التفاوت به صورت روزانه محاسبه می‌شود - در صورت تأخیر در تحویل کالا به مشتری، ۱۰ درصد مابه‌التفاوت به صورت روزانه محاسبه می‌شود - مابه‌التفاوت به صورت فصلی محاسبه می‌شود - در صورت تأخیر در پرداخت، مابه‌التفاوت به صورت روزانه محاسبه می‌شود - در صورت تأخیر در تحویل کالا به مشتری، مابه‌التفاوت به صورت روزانه محاسبه می‌شود - در صورت تأخیر در پرداخت، مابه‌التفاوت به صورت روزانه محاسبه می‌شود	
۱۰	مشارکت در اوراق ۱۸ و ۳۵ سال	اجرای قرارداد	- زمان تحویل کالا به مشتری در قرارداد ذکر می‌شود - مابه‌التفاوت به صورت بسامد تعهد به اعتبار گواهی تنظیم می‌شود	
۱۱	تعهد به خرید و فروش (اوراق تسهیلات)	اجرای قرارداد	- مابه‌التفاوت به صورت روزانه محاسبه می‌شود - مابه‌التفاوت به صورت فصلی محاسبه می‌شود - در صورت تأخیر در پرداخت، مابه‌التفاوت به صورت روزانه محاسبه می‌شود	
۱۲	دفتر تنظیم ۱۵۰	اجرای قرارداد	مابه‌التفاوت به صورت بسامد تعهد به اعتبار گواهی تنظیم می‌شود

ج ۱۰- ریسک در اومن یحرطخ (یازه) اداه

	ناوذع	ماحقا	ماجقا تویصب یرقع قوناد و بنمیاز
۱۳	دنارگ ی تلورلپ (نامیازراو رهشید	- زابنرگو قیرکیتیرتیلمرسیدنایقیدنقیکمنرگالحهرطقهقید - عاجلیروف	- زابنرگو قیرکیتیرتیلمرسیدنایقیدنقیکمنرگالحهرطقهقید - ماجنانمیاز - هنیاعلماکتفوجهدرلپ - هنیاعمورکمرد لصاوفاوکیلبنارتیلطامجنودبمحر - ردتروصمدعلرتذکیزیرنلوخمدعجورخلماکتفجعاجلیروفیهلامهقیبطلامام
۱۴	یموزورکام	عاجلیروف	- ردتروصبسانتاعبراگابنزویبرقرتیبجهقبلسنمیازیموزورکلمماجنانمیاز - ردتروصمدعتفرشیزیلمیازمزاقیبطلا۴ - هنیاعمورکمرد لصاوفاوکیلبنارتیلطامجنودبمحر - ردتروصمدعلرتذکیزیرنلوخمدعمیموتیگرکپپنرکلحمهمیموتبدشدانعرتاگیفومعاجراو یروفیهلامهامیقیبطلا۱ - عاجلیروفدانوز
۱۵	گرمنینج	عاجلیروف	- زابنرگو قیرکیتیرتیلمرسیدنایقیدنقیکمنرگالحهرطقهقید - ماجنانمیلیازهجوبتنازیمیزیرنوخنانمیازجورخلماکتفجه - ردتروصدوجویزیرنوخدبلاعصلخشملمتداتلاتخیداقدنیلاتنمعاجلیروقیبطلا۱
۱۶	تیتوپهHBsتبدم	عاجلیروف	- ماجنانمیاز - قیرزتیکاوتیتاپهقیرزتیعلاعیسیسلوپمآنیولگونیلصاصتیتاپل(HBIG)هبدانوز لحماجزاقیرزتیکاوتیتاپهرگلیطا۱تمالوسلزانمیاز - کاپنرکزوختازخنوتبدالوبآمرگزانیتبثتهجردترارنجبدانوز
۱۷	سپرهلاتینز	- یرزالوخهنیاعملانزلوتروصیگراپهیکآ - عاجلیروف	- ماجنانمیاز - ردتروصدوجوتعلیضیسپردهردامعاجایروفدانوز
۱۸	هیامنهوتیندشیزبا۴	عاجلیروف	- زابنرگو قیرکیتیرتیلمرسیدنایقیدنقیکمنرگالحهرطقهقید - ماجنانمیلیازدرظنتفوگلمتداوجونینجتشوردیوزجطر - ردتروصمدعلرتذکیزیرنلوخمدعمیموتیگرکپپنرکلحمهمیموتبدشدانعرتاگیفومعاجراو یروقیبطلا۱

ج ۱۱- ریسک در اورژانس طبی قلبی نامیاز

	نام واحد	مراحل
۱	سابقه قلبی (با یا بدون نوع عمل)	- درد سینه شبیه به تعریف انجمن نامیاز قلبی تشخیص داده شده - زاب درگذشته و قبل از ترخیص سابقه بستری به علت حوادث قلبی مرتبط - ارتباط با بیمار فوت شده از او - سابقه مراجعه اخیر به اورژانس - علائم حیاتی هماهنگ با قبض ۱ - درد سینه شبیه به تعریف انجمن نامیاز قلبی تشخیص داده شده قبض ۳
۲	بیمار	- اورژانس اعلام تایید سرسرم بالا عکس شده نوفعه - ارتباط با همراه دیگر بیمار - درد توصیف گرا پسر یک آقا قبل از دیگر و مرگ پیدا نیلیسه - علائم حیاتی هماهنگ با قبض ۱
۳	مدعی فقد رادیولوژی تعاملی نامیاز	- سر زرباز یمه نویسا ارتباط دیهد - به نیاز مه نشا سی و رم کشد - به نیاز مه ژاو ولوز ا رطند دوجو موتامه - درد توصیف زوبساتا و دیبنهر: اردا قبل از ۶ سی لیمر تیل مرسود تدمه تعواسه قبل یشوتاسه رار ادان درک - درد توصیف ندو به نشا مدعی یا زلو تر ارد ان درک که یاختر ارلیا دوسه سپس ز یوجت تعلیای هل بردوامه قبل یشوتاسه رار ادان درک زیا دنچ تعاسه - درد توصیف مدعی یا زلو تشجع اجرای روبه فب ناشق بلخیاب - درد توصیف دوجو موتامه اجرای روبه فب ناشق بلخیاب
۴	نتشرگیزبا ۱۲ تعاملی گر به نیرپ	- نتشلحمه یگرا پ ندیاد ب - رلقزد ا زاگ ل برقوار یگرا پ - مدعی واکتسم یموتیگرا پ - علائم حیاتی هماهنگ با قبض ۱
۵	یگنورم اجر	- درد تساوکخک - زاب ندروک گو قبل یکتیرتیل مرسرگذیر ل تاتحه رطق به قیقد - زداد نژ سیک ان ا ۸ رتیلود به قیلب کسالیمه لول - قبل ز تی نلاع ۵۰ سی لیمرگ ندیاپ قبل از تی دیگر و مرگ تاداوسه جوینی ظه ۲ به قیقد - قبل از تی دیگر و مرگ پیدا نیلیسه - ندنام گوب لحمه ی طق ابخ ۵ - علائم حیاتی روبه فب ناوتر لمیه ی هل مرهامیق بخ ۱
۶	موتامه	- اورژانس اعلام تایید - درد توصیف ابتدا ثم اعلام تایید گرز بن شد ن موتامه یا مزل ذا موتامه موتنکا ۵ رشیتنلسه نرافتسا سه خیکیر ب ی و ر به یطا ۲ تعواسرد توصیف مدعی رییغت مزل ذا موتالمه شو قوز فه ص یخوردلس ز ۶ تعواسه شزورد آ درو م اعلام خط گرز ن دشه موتامه - درد توصیف مدعی تابدثم اعلام تایید گرز بن دو ب مزل ذا موتالشه یزبا ۵ رتیتنلیه درد دیشایه س ابتدا ارد ا علائم حیاتی روبه فب ۱

ج۱۲- ی ر ل ط ی ب

	ن ا و ن ذ ع	م ا ح ق ا	م ا ح ق ا ت و ص ب ی ر ق ع ق و ل ن ا د و ب ن ل ه ی ا ز
۱	م س آ	ع ا ج ل ی ر و ف	- ز ا ب ن د ر گ ک و ق ی ر ک ت ی ر ت ی ل م ر س ی د ن ا ی ق ی ی ذ ن ق ی ک م ذ ل ک ل ا ت ح ه ر ط ق ه ق ی ق د - ن ز ا د ن ژ ه ی ک ا ن ا ع ی ه ا ر ت ی ر ا د ه ق ی ب ک س ا ل م ه ل ا ل - ر د ت ر و ص ت ف ا ی ر د د ی ؤ ر ا ت ا ه ت ف ه ر خ آ ی ز ا و ا ق ی ر ز ت ی د ی ر ز ل ی ل م م ر گ ل و پ م آ ز و ف ی ت ر و ق ی ر ز ی ق ر د م و ه ت ت ل س ب ز ا ز و د ل و ا ی ر ز ا ل و خ ق ی ر ز ت ی د ت پ - ر د ت ر و ص ه ل ح م ن س آ ن ا م و د ن ن ا م ن ل م ر ز ی غ ی ر ا و ا ب - م ا ج ذ ا ن ل م ی ا ز
۲	HIV ت ب ذ م	ع ا ج ل ی ر و ف	- م ا ج ذ ا ن ل م ی ا ز - ی گ ن ا ب ا م ه س ا ن ش ن ا ی ا ی ک ل ب ت ا م ا ق ز ل ا ن ز ا ل م ی ا ز - ک ا پ ن د ر ک ن و ی خ ت ا ز ل ش ن ت ب د ا ل و ب آ م ر گ ن ز ا ت ی ب ث ت ه ج ر د ت ر ا ر ن ج ب د ا و ن ز - ه ر و ا ل ش م و د ا و د ر و م ع ف ل ن م ت ا ر ط خ ی ه د ر ی ش ا م ه د و ل آ - ع ا ج ا ی ر و ف ر ر ی و ط ه د ا و ن ز ک ر م ه ر و ل ش و ر ل م ی ا ب ه ی ر ا ت ف ر
۳	ی ر ل م ی ا ب ه ه چ ی ر ا ب ل ه ق	ع ا ج ل ی ر و ف	- ز ا ب ن د ر گ ک و ق ی ر ک ت ی ر ت ی ل م ر س ی د ن ا ی ق ی ی ذ ن ق ی ک م ذ ر گ ل ا ت ح ه ر ط ق ه ق ی ق د - ن ز ا د ن ژ ه ی ک ا ن ا ع ی ه ا ر ت ی ر ا د ه ق ی ب ک س ا ل م ه ل ا ل - ن ی ی ع ق و ذ ی ر ل ت ی ب ج ن ا ک ه ا - ر ل ق ن ز ا د ر د ا و د ت ی غ ه و ی ذ ه ت ش ذ - ق ی ر ز ت ی د ی ر و م ر گ ی پ م آ ن ی ل و س ی ۸۰ ل ا ع ی ل م م ر گ ن ی ی ل ه ا ت ن ج - م ا ج ذ ا ن ل م ی ا ز - ر د ت ر و ص ش ی ر ا ف ا ن ا ب ض ا ق ش ی ز ب ا ۱۰۰ ر ا ب ر د ه ق ی ق د س ف ذ ش ت ی ز ب ا ۲۴ ر ا ب ر د ه ق ی ق د ل ر ت ذ ک ر ر گ م ل ا ع ی ت ا ی ه ا ص ا و ف ت ظ و ا ب ق ع ط س ب ل و ق ه ی و ه ج و ب ت م ل ا ع ی ی ا س ب ل و ق ی گ ذ ش ف ذ - ر د ت ر و ص ز و ر ب م ل ا ع ا د ا ل ح ه ی ر ن ا م و د ن ن ا م ن ل م ر ز ی غ ی ر ا و ا ب - ر د ت ر و ص ی گ ذ ت ه چ ی ر د ل ل ر ت ی م ش ه ا ک م ج ح ی د ی ر و - ر د ت ر و ص ی گ ذ ت ه چ ی ر د ت ز و ئ آ ق ی ر ز ت م ر س ه ب ن ا ز ی ی ف ا ک - ع ا ج ل ی ر و ق ف ی خ ا
۴	ت ب ا ی د	ع ا ج ل ی ر و ف	- ز ا ب ن د ر گ ک و ق ی ر ک ت ی ر ت ی ل م ر س ر گ ذ ی ر ر گ ل ا ت ح ه ر ط ق ه ق ی ق د - ن ز ا د ن ژ ه ی ک ا ن ا ع ی ه ا ر ت ی ر ا د ه ق ی ب ک س ا ل م ه ل ا ل - ه ی ه و ت ر د ا م ی ل ب ی ر ز ا ل و خ ق ی ر ز ت ن ی ل ه ی ن ا ل ا ن ا ن ی ه ج س ز ا ن ل م ی ا ز - م ا ج ذ ا ن ل م ی ا ز - ع ا ج ا ی ر و ف د ل ه ی ز ا ت ی ب ث ت ت ی غ ی ر و ا م ق ی خ ا - ع ا ج ل ی ر و ف د ا و ن ز ت ا م ا ق ی ا ز پ ا ع ا ج ق ا ب ا

ج۱۲- ی ر ا ط ی (ب ه ک ا د ا

	نا وذع	ماحقا	ماجوا ت وصب یر ق ع وقو نا دو ب نه یا ز
۵	لسد		- ماجنا نه یاز - ه زاجا ی هدوبیشد ا نو ق بط ل کوتور پی روشکمانل بد - ع اجوا ن یلو ا تصد ر ف ا نو ن ی ل ب ی سز ل ی ظنل سو ن یبعت ق ه مز ق یرز ت نبک ل ف ز
۶	س یلفید سد		- ماجنا نه یاز - ع اجو ا د ا نو ف ن یلو ا تصد ر ف - ن ا زنیط ا ن ا مو ی د و ا م ر سد مه
۷	عصد	ع اجو ل ی رو ف	- زا ب ن د ر گ ک و ق ی ک ت ی ر ت ی ل م ر س د ی د ن ا ی ق ی د ن ک م ن ر گ ل ح ه ر ط ق ه ق ی ق د - ز ا د ن ز ه ی ک ا ن ا ع ی م ر ت ی ر ا د ه ق ی ق د ک س ل ی م ه ل ا ل - ی گ ا ی آ ل ب ء ا ج ا ر د ا م د ا و ق ب ط ا - ماجنا نه یاز
۸	ی دیئو ر ی ت ر پ ی ه	ع اجو ل ی رو ف	- زا ب ن د ر گ ک و ق ی ک ت ی ر ت ی ل م ر س د ی د ن ا ی ق ی د ن ک م ن ر گ ل ح ه ر ط ق ه ق ی ق د - ز ا د ن ز ه ی ک ا ن ا ع ی م ر ت ی ر ا د ه ق ی ق د ک س ل ی م ه ل ا ل - ا ر د ت ذ ک م ل ا ع ی ت ا ی ح ع س ب ل و ق ه ی ر - ه ج و ت ر ط خ ز و ر ب ن ا ف و ط ی د ا (ی ئو ر م ل ا ع ی ا س ب ا ق ن م ر و ه ی ر ی ک ا ت ی د ر ا ک ی ش - ماجنا نه یاز - ع اجو ا ر د ا م د ا و ف ن یلو ا تصد ر ف

ه ت ک ز د ت ر و ط ا ت ب ا ر د ا م ب ر ه ک ب ز ا ا ه ب ر ا م ی ب ه ی ص و ق ش د ر د ا س ز ی ا ن ا م ی ا ز ت ا ل ا ی ه س ت ن ا م ی ا ز ن یلو ا تصد ه ر ف ک ش ز پ ص ص خ ت ط و ب ر م ه ه ج ا ر ه ی ا م ا ت ا ن ه ز ه ج ا ر م ی ا ه و ی ا ل ب ا ق د و ح ل
ف ص د ه ی ا م ن

ج۱۳- قبلوسی روا و ا بن امیانی لبد ق

	عوند مقبلس	مماحقا	مماحقا ت وصب یر ق عوقو نادو ب نلم یا ز
۱	* ینوتآ	عاجلی رو ف	- زا ب ن درگکو ق یرز تمرسی دنایق ی ذ ق ی کمد ن رگالحد ه رطق ه قیقد - ماجذا ن لم یاز - ه نیاعمورو کمرد اصا و فاوکی ل ب ن ارتیطا لم مجن دو بم حر - رد ت روصمدع لرتذکی زیرنوخ اجلی رو قبخ۱ و خ۲
۲	* نینج راجذهاذ	- رد ت روصد ن ارتیطا ت ملاسنینج ماجذا ن لم یاز - رد ت روصد وجو ی لیهاذ: اونم اقلی بطا۴	
۳	* نامیازتخس	عاجلی رو ف	- زا ب ن درگکو ق یرز تمرسی دنایق ی ذ ق ی کمد ن رگالحد ه رطق ه قیقد - رد ت روصد بساذ تزمدو بداعبیاگالب ن زو نینج ماجذا ن لم یاز - رد ت روصمدع لرتذکی زیرنوخ مدع م یموتی گرالذپک پ ن درکی حمد م یموتب ذ د اعرتاگ ی فصدمغ اجرای رو قبخ۱
۴	* نامیازع یرس	عاجلی رو ف زا ف ه تفهذ ی هلرمهاب ت س ن لم یاز	- زا ب ن درگکو ق یرز تمرسی دنایق ی ذ ق ی کمد ن رگالحد ه رطق ه قیقد - ماجذا ن لم یاز - ه نیاعمورو کمرد اصا و فاوکی ل ب ن ارتیطا لم مجن دو بم حر - ی سر ر ی گر لی پا هـ ی لامتا - رد ت روصمدع لرتذکی زیلدنوخ مجن ن شم خر عاجلی رو قبخ۱
۵	ن یالنس ی حارجور مکد	عاجلی رو ف	- زا ب ن درگکو ق یرز تمرسی دنایق ی ذ ق ی کمد ن رگالحد ه رطق ه قیقد - لرتذکم لاعی تایحد - ماجذا ن لم یاز ه جوبت رطخ ی گر ا مجر - عاجلی رو ف دلمی زا ن لم یاز قبخ۱
۶	* ه درمی یاز	عاجلی رو ف	- زا ب ن درگکو ق یرز تمرسی دنایق ی ذ ق ی کمد ن رگالحد ه رطق ه قیقد - ماجذا ن لم یاز
۷	* گر م د اوذ	عاجلی رو ف	- ق یرز تی دیر و م رگ ی پ آ ن یلیب ع ورش ی اهدر ی نامیاز - ماجذا ن لم یاز
۸	ی یلزا ذ	عاجلی رو ف	- زا ب ن درگکو ق یکی تیر تیل م رسی دنایق ی ذ ق ی کمد ن رگالحد ه رطق ه قیقد - رد ت روصد بساذ تزمدو ن گ ل ماجذا ن لم یاز
۹	* د اوذ ن زو رتنکا ۲۵۰ م رگ ا ی ن زوش یزبا ۴۰۰ م رگ	- زا ب ن درگکو ق یرز تمرسی دنایق ی ذ ق ی کمد ن رگالحد ه رطق ه قیقد - رد ت روصد بساذ تزمدو بداعبیاگالب ن زو نینج ماجذا ن لم یاز - رد ت روصد ن یمخت ی موزوم کذ قبخ۱۰	

* ن اکد ار ارکتیا د راوم ی ار ا دبوجور اد

چ- تبقاری‌لمه لوسعمزیا ناه

(س زیا نشعذ گ تعالیوا ناملیاز ەتفهس زیا نامیاز

چ۱- تبقاری‌لمه تاقلاووا موس زیا نامیاز	ەحفه
چ۲- تبقاری‌لمه تاقا موس زیا نامیاز	ەحفه
فیلعت تبقاری‌لمهس زیا نامیاز	تاحفه۸۸

چ۱- تبقاری‌لمه‌ت اقلووا موس زیا نامیاز

لدتباهم ئاعرطخ ی ریارف ی بایزردایزنک

- چ شلتبرقوا ه‌جایارومد لاحچ شدت
- لاتخا ی‌ر لئیوه
- کولشض‌بدتق ف یعظا رابرد ه‌قیلیر رتشب‌ب رد ت‌روصدوجوه‌ک یزا
ه‌ب ه‌ارمه ن‌وخر لشدفکیا وتیتیکا۹۰ رقیلیه‌ی‌ب م‌لاع
- سفند تل کسم

م‌احتقا

م‌انقاق‌بط۱

رد
ت‌روصوبه
م‌لاعرطخ

ی بایزر ا

ل یشدت ه‌دنوورپ ت اقلوا
ن تفوگ‌رشدلاحق بلطموف ت بقلی‌مزیا نامیاز

یسر ر به‌دنوورپ ی یاشآ ت یغیبواود ت اللا م
مود

ل اوئسدینک
ت احتلی‌بقم ی‌زیرنوخ‌رلمیه‌ب‌نیمزا ت یغدو
ی‌زرلدا ی‌لدواندت بلجاج‌لمه ت یغدو ی‌هدر
ت‌لاتخی‌لوار ه‌جیگوود مکشا هولهپن، لتیقاس
و نارلحمه)یخب ی‌ر ازآوسه‌یکشعیاشف وصم
لمکی‌اهه ی‌یورارد

مزلدنلی‌ریگدینک
م‌لاع ی‌تایح

ه‌نیاعمینک
مشچ ن، لتیپمکد مهر لحمه،یخب م‌انقا

دورگی‌دنوب م‌انقا

دورگی‌دنوب م‌لاع ه‌نشهز

ی‌لوئیرفکاتی‌نیب ت‌لاکشمی‌زرلدا ی‌لدواندت بجا ج‌لمه ی‌رلمیه‌ب‌نیمزا ت‌لاتخی‌لوار ه‌جیگوود ی‌لگیری‌مدنبآ، ت ن‌وخلاشدفرد	ر ب بسحدزومم‌انقاق‌بط۲ اتح۸ و ن‌یرخ‌آنلخریز
ی‌ر ازآوسه‌ه	م‌انقاق‌بط۱۷ و ه‌نلخریز
ت‌یاکشاهه‌ع‌یاشت‌لاکشمی‌هدلریشی‌عیبطن‌دوب ه‌مه درامم	- ز یوجلمکی‌اهه ی‌یورق‌بط۶ - شزومم آ ه‌یصقبط ن‌وانموف ت بقلی‌مزیا نامیاز ه‌یلا ه‌یصیلاه ی‌شاقبط۹ - ق یرزم‌اگرد ت‌روصنایزنلا۷ ت‌مالیوبلی زیا نامیاز - ه‌رولشیظذت هداونلخ ت‌لاجودق‌بط۱۱ - ن‌ییعتخیرات ه‌جاریه‌دعب

چ۲– ت بقاری‌ملهـ ت اقلا موسس زیا نامیاز

تعاریف مراقبت های پس از زایمان (به ترتیب حروف الفبا)

آموزش و توصیه: طی ملاقات های پس از زایمان در مورد بهداشت فردی و روان و جنسی، علائم خطر، شکایت شایع، تغذیه و مکمل های دارویی، نحوه شیردهی و مشکلات و تداوم آن، مراقبت از نوزاد و علائم خطر نوزاد، مشاوره تنظیم خانواده، مراجعه برای انجام پاپ اسمیر در صورت نیاز و مراجعه برای دریافت خدمات تنظیم خانواده، بهداشت دهان و دندان به مادر آموزش دهید.

نکته: در هر ملاقات، علائم خطر را به مادر گوشزد کنید و مطمئن شوید که این علائم را فراگرفته است.

اختلال هوشیاری: عدم پاسخگویی مادر به تحریکات وارده (نیشگون، ضربه، نور و...) یا عدم درک زمان و مکان

ارزیابی علائم خطر فوری: در ملاقات اول و دوم، ابتدا مادر را از نظر وجود علائم خطر فوری بررسی کنید.

التهاب لثه: متورم، پرخون و قرمز شدن لثه

الکلیسم: در جامعه ما هیچ گونه معیار عرفی وجود ندارد اما آنچه باید مورد توجه قرار گیرد این است که مصرف آن در بارداری ممنوع است.

بررسی پرونده و آشنایی با وضعیت مادر: در ملاقات دوم و سوم، فرم مراقبت را مرور کرده و نقایصی مانند تکمیل نبودن قسمتهای مختلف را رفع کنید.

بیماری زمینه ای: منظور بیماری های قلبی، کلیوی، دیابت، فشارخون بالا، صرع،... است.

پاپ اسمیر: در ملاقات سوم طبق راهنما و با تأکید به این نکته که مادر لکه بینی نداشته باشد، از دهانه رحم نمونه بگیرید.

پوسیدگی دندان: تخریب ساختمان دندان به دنبال فعالیت میکروب های پوسیدگی زای دهان که علائم آن عبارتند از:

- تغییر رنگ مینای دندان به رنگ قهوه ای یا سیاه
- سوراخ شدن دندان
- حساس بودن یا درد گرفتن دندان هنگام مصرف غذاهای سرد و گرم یا ترش و شیرین
- حساس بودن یا درد گرفتن دندان هنگام فشردن دندانها بر همدیگر

تاریخ مراجعه بعدی: تاریخ مراجعه بعدی مادر را تعیین و یادآوری کنید.

ترشحات مهبل: خروج ترشحات چرکی و بد بو را از مهبل سئوال کنید.

تزریق رگام: آمپول رگام را در مادر ارهاش منفی با نوزاد ارهاش مثبت درصورتی که هنگام زایمان دریافت نکرده باشد، طی ۷۲ ساعت اول پس از زایمان به صورت عضلانی تزریق کنید.

تجویز مکمل های دارویی: مکمل های دارویی را طبق راهنما برای مادر تجویز کنید.

نکته: توجه داشته باشید که مادر باید تا ۳ ماه پس از زایمان مکمل مصرف کند. بنابراین مطمئن شوید که مادر به میزان مورد نیاز قرص آهن و مولتی ویتامین دارد.

تشکیل پرونده: برای تشکیل پرونده، «فرم مراقبت پس از زایمان» را تکمیل کنید.

تشنج: انقباضات تونیک و کلونیک تمام یا قسمتی از بدن

تنفس مشکل: مادر به هر دلیلی نمی تواند به راحتی نفس بکشد.

جرم دندانی: چنانچه پلاک میکروبی به وسیله مسواک زدن و یا نخ کشیدن از سطح دندانها پاک نگردد و مدت طولانی روی دندان باقی بماند، به لایه ای سفت به رنگ زرد یا قهوه ای تبدیل می گردد.

خونریزی: معمولاً در روزهای پس از زایمان به تدریج از مقدار ترشحات خونی مهبل کاسته شده و کم رنگ می شود. در ملاقات سوم خروج ترشحات خونی از مهبل را سئوال کنید.

درد شکم و یا پهلوها: هر نوع درد خفیف یا شدید، متناوب یا متوالی در هر ناحیه از شکم و پهلوها

سرگیجه: حالتی از دوران و یا گیج رفتن سر است. در صورت شکایت مادر از سرگیجه، فشارخون و تعداد نبض او را ابتدا در حالت خوابیده و سپس در حالت نشسته اندازه گیری کنید. اگر میزان فشارخون سیستولیک ازحالت خوابیده به نشسته به میزان ۲۰ میلیمتر جیوه کاهش یابد و تعداد نبض ازحالت خوابیده به نشسته ۲۰ بار افزایش یابد، نیاز به بررسی دارد.

شرح حال: شرح حال شامل موارد زیر است:

- **تاریخچه پزشکی: سابقه یا ابتلا فعلی به بیماری های زمینه ای(دیابت، فشارخون بالا، صرع، کلیوی، آسم، قلبی، سل و ...)، اختلالات روانی**
- تاریخچه زایمان: تاریخ، نوع و محل زایمان
- تاریخچه اجتماعی: سن، همسرآزاری، مصرف داروها در شیردهی، مصرف الکل، کشیدن سیگار و دخانیات، اعتیاد به مواد مخدر و داروهای مخدر

شکایت های شایع: این شکایت ها شامل خستگی، سردرد، کمردرد و یبوست است.

شوک: اختلالی در گردش خون بدن که با علائم حیاتی غیر طبیعی مشخص می شود. (علائم اصلی شامل نبض تند و ضعیف ۱۱۰ بار دردقیقه یا بیشتر و فشارخون سیستولیک کمتر از۹۰ میلیمتر جیوه می باشد که ممکن است با رنگ پریدگی، عرق سرد و سردی پوست، تنفس تند ۳۰ بار در دقیقه یا بیشتر و بی قراری و گیجی همراه باشد.)

عفونت دندانی، آبسه و درد شدید: از فوریت های شایع دندان پزشکی است. پیشرفت شدید پوسیدگی و عفونت دندان معمولاً با دردهای شبانه، شدید، مداوم و خود به خودی همراه است که می تواند باعث تورم صورت و لثه ها(آبسه) شده و گاهی با فیستول(دهانه خروجی چرک آبسه دندان) همراه شود.

علائم حیاتی: در هر ملاقات، علائم حیاتی مادر را اندازه گیری کنید

- فشارخون را در یک وضعیت ثابت (نشسته یا خوابیده) و از یک دست ثابت (راست یا چپ) اندازه گیری کنید. فشارخون ۱۴۰/۹۰میلیمتر جیوه و بالاتر «فشارخون بالا» است.
- درجه حرارت بدن را از راه دهان اندازه گیری کنید. دمای بدن به میزان ۳۸ درجه سانتیگراد یا بالاتر «تب» است.
- تعداد نبض را به مدت یک دقیقه کامل اندازه گیری کنید. تعداد طبیعی نبض،۶۰ تا ۱۰۰ بار در دقیقه است.
- تعداد تنفس را به مدت یک دقیقه کامل اندازه گیری کنید. تعداد طبیعی تنفس، ۱۶ تا ۲۰ بار در دقیقه است.

علائم روانی: وضعیت روانی مادر را با ارزیابی علائم به شرح زیر تعیین کنید:

- **علائم خطر فوری روانی:** افکار یا اقدام به خودکشی، تحریک پذیری و پرخاشگری شدید، فرار از منزل، امتناع از خوردن، پرفعالیتی، توهم و هذیان با محتوای آسیب رساندن به خود و دیگران
- **علائم در معرض خطر روانی:** روحیه افسرده، انرژی کم، کم حوصلگی، عصبانیت، بی قراری، اختلال در خواب و اشتها (پرخوابی، کم خوابی، پراشتهایی، کم اشتهایی)، توهم و هذیان با محتوای غیر آسیب رسان به خود و دیگران

محل بخیه ها: در هر ملاقات، محل بخیه ها (برش اپی زیاتومی یا سزارین) را بررسی کنید. ناحیه برش معمولا بدون درد، التهاب و کشش می باشد. محل برش اپی زیاتومی معمولاً پس از ۳ هفته ترمیم می شود و نخ بخیه محل برش سزارین پس از ۷ تا ۱۰روز نیاز به کشیدن دارد.

مشاوره تنظیم خانواده: در ملاقات دوم، با مادر طبق راهنما مشاوره کنید. در صورتی که در ملاقات دوم با مادر در مورد انتخاب روش پیشگیری از بارداری مشاوره نکرده اید، در ملاقات سوم انجام دهید.

نکته: مراجعه برای دریافت خدمات تنظیم خانواده را تأکید کنید.

مشکلات شیردهی: در صورت وجود مشکلاتی چون نوک فرورفته، صاف، دراز و مجاری بسته و شقاق به مادر آموزش دهید.

مصرف مکمل ها: در هر ملاقات، مصرف منظم مکمل های دارویی را از مادر سئوال کنید.

معاینه اندام ها: در هر ملاقات، پاها (ساق و ران) را از نظر وجود ورم یک طرفه بررسی کنید.

معاینه پستان: پستان ها را از نظر تورم و درد بررسی کنید.

معاینه چشم: در هر ملاقات، رنگ ملتحمه را بررسی کنید.

نکته: کم رنگ بودن مخاط ملتحمه چشم به همراه کم رنگ بودن زبان، بستر ناخنها و یا کف دست «رنگ پریدگی شدید» است.

معاینه دهان و دندان: در ملاقات سوم، دهان و دندان مادر را از نظر وجود جرم، پوسیدگی، التهاب لثه، عفونت دندانی و آبسه معاینه کنید.

معاینه شکم(رحم): در هر ملاقات، وضعیت رحم را از روی شکم بررسی کنید. پس از زایمان، رحم به تدریج به داخل لگن باز می گردد. در هفته اول رحم پایین تر از ناف، سفت و جمع است و از هفته سوم به بعد، رحم از روی شکم قابل لمس نیست.

نکته: در برخی از مادران ممکن است انقباضات رحم در دوره پس از زایمان ادامه داشته باشد که به آن «پس درد» می گویند.

ملاقات اول: ملاقات با مادر در یکی از روزهای ۱ تا ۳ پس از زایمان

ملاقات دوم: ملاقات با مادر در یکی از روزهای ۱۰ تا ۱۵ پس از زایمان

ملاقات سوم: ملاقات با مادر در یکی از روزهای ۴۲ تا ۶۰ پس از زایمان

وضعیت ادراری- تناسلی و اجابت مزاج: از مادر در مورد وضعیت دفع ادرار(سوزش، درد، فشار، تکرر، احساس دفع سریع، بی اختیاری) و اجابت مزاج(یبوست، خونی بودن مدفوع، درد مقعد، بواسیر، بی اختیاری) و سوزش و خارش ناحیه تناسلی سئوال کنید.

وضعیت روانی(خلق و خوی): در مورد وضعیت روحی و روانی یا سابقه بیماری روانی مادر سئوال کنید. برخی مادران ممکن است در روزهای ۳ تا ۶ و حداکثر تا روز ۱۴ پس از زایمان دچار افسردگی خفیف و گذرا (اندوه پس از زایمان) شوند که علائم آن به صورت گریه و بی قراری، اختلال در خواب و اشتها و احساس غمگینی تظاهر می کند. دوره پس از زایمان، دوره پرخطری از نظر عود بیماری روانی قبلی و یا بروز بیماری روانی جدید است. بنابراین چنانچه فاکتورهای خطر بیماری روانی مثل سابقه بیماری روانی در مادر وجود دارد و در حال حاضر با علائم اندوه پس از زایمان مراجعه کرده است، او را تحت نظر بگیرید. اگر علائم طولانی و شدیدتر شود مانند تمایل به خودکشی و آزار به نوزاد «سایکوز یا جنون پس از زایمان» مطرح است. در مراحل اولیه بروز سایکوز بعد از زایمان، علائم مانند «اندوه و یا افسردگی پس از زایمان» است و بیماری به صورت بی خوابی، بی قراری، تغییرات سریع خلق و خو خود را نشان می دهد. بنابراین اگر « سابقه جنون پس از زایمان» در مادر و یا خانواده او و یا سایر عوامل خطر وجود دارد، ویزیت روان پزشکی الزامی است و مادر باید ارجاع شود.

وضعیت شیردهی: در هر ملاقات، از مادر در مورد تداوم شیردهی سؤال کنید.

همسرآزاری: هر رفتار خشن وابسته به جنسیتی است که موجب آسیب شده یا با احتمال آسیب جسمی، روانی و یا رنجش زن همراه گردد. چنین رفتاری می تواند با تهدید، اجبار یا سلب مطلق آزادی و اختیار صورت گرفته و در جمع یا در خفا رخ دهد.

خشونت جسمی: هر گونه اقدام عمدی از سوی شوهر که منجر به وارد شدن آسیب بدنی به همسرش گردد مانند مشت زدن، سیلی زدن و لگد زدن، هل دادن، کشیدن موها، اقدام به خفه کردن، ضربه زدن با چاقو

خشونت روانی: رفتار خشونت آمیزی است که شرافت، آبرو و اعتماد به نفس زن را خدشه دار می کند. این رفتار به صورت انتقاد ناروا، تحقیر، بد دهانی، تمسخر، توهین، فحاشی، متلک و تهدیدهای مداوم اعمال می شود.

ح- ت بقاری‌مده حژیوس زیا نامیاز

(س زیا نتشعذ گ تعالیو ا نامیاتعز ه‌تفهی زیا نامیاز

ح۱- م نلاع ی روفرطخ	مدهشد
ح۲- ی‌زیرفوخاخی‌نید ب	مدهشد
ح۳- ب ت	مدهشد
ح۴- درد	مدهشد
ح۵- ت لاکشی‌ورلد ا ی‌لو اذ تت بلجاز م	مدهشد
ح۶- ت لا تخی لاو ر	مدهشد
ح۷- مجیگوسذ ر ی‌گدیری‌پمذ آ	مدهشد
ح۸- ریلسد دراوموطخ ن وخلاابتدف ی‌رلمید بنیهزا	مدهشد

ح۱- م ئلاعرطخ ی رو ف

ح۲- ی‌ارزیابی فوکوشیما

مراحل حادثه	مشخصات تلاشها	مراحل
* ی‌زیرشوی‌خزنا بحر ی‌گدعلع‌قد ه تقلیل جسدن ه‌قبلسه جورخت‌خست‌فه رد نامیاز،یخا ی‌گوز ب ی‌مر نمحر ش‌یزبا بحر ی‌عیبط	ی‌قا ب ن‌دنامکت ی‌یازها تفج تیرتم	- زا ب ن‌درگکو ق یکی تیرتیل مرسه ه‌برگنین‌ازیمل‌قلاکه ه‌رطق ه‌قیقد - ق یرزا ت بحاو ی‌سکا ن یسولخ ادم‌رسه - ق یرز تی‌دیر ومرگ ی‌په‌آ ن‌یلیسه - ع اجو لی‌روقیخ۱
* ت احشوبوتب ی‌کرچ لا نیژا مرحر رتگرا بحر ی‌عیبط ت درد مکشه ه‌قبلسه ی‌گرا پ ی نلاوطه‌سه یک آ ایه ی راکتسلهبحه امی‌وا ب ت یه‌سلسه و دنابیرمحر	تیرتم	- زا ب ن‌درگکو ق یکی تیرتیل مرسه رگنایر ی‌ینق ی‌کمذ ل‌قلاکه ه‌رطق ه‌قیقد - ق یرز تی‌دیر ومرگ ی‌په‌آ ن‌یلیسه ی نلاعی‌لیمرگ نیبیلما تنج - ع اجو لی‌روقیخ۱
ی‌زیرنوخ ی‌گزعا قه‌تفه مو‌سه س زا نامیاز دعب	تنوفعپ یلو پی‌تفج	ع اجوا ن یلو ا تصه‌رد ف صخ رتانز
ه‌کلی‌نیب‌دردم‌کشه مرحرلشو گرز رتزا بحر ی‌عیبط	تیرتف‌یفخ	ع اجوا ن یلو ا تصه‌رد ف صخ رتانز
ه‌کلی‌نیب مکشه‌مروز نود ب سنردنت مرحرعمج نود ب سنردنت	لاتخا دنور م یموتحم تفج عمج نشه مرحر	- ه یلا ه یصیلاه ی‌شاقیهخ۹ - رد تروصدوجو ت احشولتا نشاوزا۴ ه‌تفه ن امود تینثاوخ۵ - رد تروصه‌ماه‌کلی‌نیس زا۶۰ زور ع اجولغ ی‌روبف صخ رتانز

* زا درامو ضرعکوشد د.نتبه م‌ئلاعکوشب ن امو ن‌کوشد م‌اجنادوشد
ه‌تکنز ذا ی‌عیبطحرب بسحن امس زا نامیاز ف یلعت بقار ملومعمه رشاشد تسا

ی‌ابیزا

ل اوئسدینک

ن ازیم ی‌زیرنوفخ ه تدلن‌ولیه
چسدن درد مکشه ت احشوبتایه
ی‌کرچ لا نیژا و ه‌قبلسه جورخت‌خسه
تفجو نامیاز،یخا ه‌قبلسه ی‌گر
ی نلاوطه‌سه یک آ ایه ی ر
لهبحه امی‌وا ب

ه نیلعمینک

مزلذا م ل‌قمحر

هورگی‌دوز ب م‌ایقا

ح۳- ب ت

مراحل	صنایع تولید	مواد
* محرک رتگزارا بحد یعیبط یزیاینو حشر قوبدزا رژاو هقبلط یگرا پ ی ذا شد یک آیا ی راکتسی و او لدرد مکشد ت سیلسو دنابیر	تیرتم	- زا ب ن درگ و ق یرک تیر رتیل م رسد رگنلیر ی ذ ق ی کم ذ ل قلاک هرطق هقیقد - ق یرز تی دیر و م رگ ی پ آ ن یلیسد ی نلاعی لیم م رگ نیبیه - ع اجر لی رو قیخ ا
* ش زو سوا ارد ارد اهو لهیوهت غ ل ستدا	تیرفنولیپ	
هدوت ج اوم ک اندرد ن، لتدپ ی موگ ی زمر ق، لتنزیل	شد بآ ن لتدپ	ع اجر ا ن یلو ا تصه رف صخ ت م
م روت ل حم ه، یخب ت حت ت ن تو بر ه لیخ ه ج ورخ ت احشی گرچ وبد ب ی زمر ق ی تف ل حم ه یخب	ت نوفل حمش ر ب ن یالز س ی پا ی موتا یز	
م روت ی زمر ق ی موگ درک ی ه فوط ن، لتدپ زر ل	تیتنام	- ز یوجت ن یک ل ا ف ی لیم م رگ ه ۶ ت ت د ل ا ت ۱۰ زور - ز یوجت ن فوزیماتدا - ه ماد ا ی هدریشد - رد ت روصد ع ف یفخ ت ل ی زیل ۴۸ ت ت اس ع اجر ا ی روفر یغ ه ب صخ ر تاذز
ب ت ف یفخ اونگ درد ی موگ ی تفسه ود ن لتدپ	ن اقتل لتدپ	- ه یهو ت ه ماد ا ی هدریشد س رپ م د ک ن لتپز ا ی هدریشد - ز یوجت ن فوزیماتد ل روحزیاذ - ش زوم د آوحذ ج یصد ی هدریشد ی ر یگر یپ ۴۸ ت ت اس

* ن ی ا د را و م ض ر ع ک و ش د . ن ت ا ب م ئ ا ع ک و ش ب ن ا م ر ک و ش م ا ج ن ا و ش

ه ت ک ذ م ز ا د ا ی ع ی ب ط ح ر ب ب س ح ن ا س ن ز ا ن ا م ی ا ز ف ی ر ا ع ت ب ق ا ر م ل و م ع م ه ر ش ا ه ش ت س ا

ی ب ا ی ز ا

ل ا و ئ د ی ن ک

د ر د م ک ش ز و س و ا ر د ا ر د ا ه و ل ه ی و ه ت
و غ ، ل ف ت و ا ل ج و ر خ ت ا ح ش ی گ ر ا ب ج
و ب د ز ا ر ژ ا و ی ز ی ر ن و ر ذ ن ، ل ت د پ
ه ق ب ل ط ی گ ر ا پ ی ن ا ل ا ط ش د ی ک آ ا ی
ی ر ا ک ت س ی و ا و ا ب

ن ی ی ع ت ی ن ک

ه ج ر د ت ر ا ر ح

ه ن ی ا ع و ی ن ک

ل ح م ه ، ی خ ب ا ، ه ن ا ت س ی ز ل ذ ا م ل ق م ح ر

ه و ر گ ی ن و ب م ا ن ق

ح۴- درد

مشکلات عمده	تشخیص‌های احتمالی	اقدام
مرد درشت یه فوق‌العاده نارشهاضی‌ب ماندا ی‌دوسگذر ی‌گدیرم‌لپذا ی‌دوبکاد	تیبلفوبورت	- زابه‌گذ نتشگدو قیوکی تیرتیدل مرسی‌یدقی‌کلیذ ی‌دذق - زیوجتن وکسی‌ب تکرمگذ نتشاتوضعلاتبم - قیرزتی‌دیرو۵ حداو نیوپاهه - عاجولی‌روقیخ۱
* تاحشوی‌قوبد بلانیژاوم‌حر رتگورابحد ی‌عیدبجاق زرل درد مکشد ه‌قبلد ی‌گرا پ ی‌ذلاوطهد یکب آ ایه ی راکتسدی‌واوا ب سنودند تدنابیرم‌کلیه اهو لهپه	تیرتمهد بآگل تیوفنولیپ	- زاب نرگگدو قیوکی تیرتیدل مرسی‌یدقی‌کمذ نل‌قلاکد ه‌رطق ه‌قیقد - قیرزتی‌دیرو مرگی‌په‌آ نیلیسد ی نلاعی‌لیدمرگ نیبیلما تنج - عاجولی‌روقیخ۱
* سنودند تدنابیرم‌کشد سنردند تلهو لهپ‌وهت غ لرفشدا	مکشدلحد	- زاب نرگگدو قیوکی تیرتیدل مرسی‌یدقی‌کمذ رگلاکد ه‌رطق ه‌قیقد - قیرزتی‌دیرو مرگی‌په‌آ نیلیسد ی نلاعی‌لیدمرگ نیبیلما تنج - عاجولی‌روقیخ۱
* دوجوه‌دوتج لوم کانوردد ن، لتبی‌موگ ی‌زمرق، لتبپق زرل	هدبآن لتبپ	عاجوداین‌لوا تصه‌ره‌ف صخ‌رتاذو
سم لهدوت کانوردد ه‌نیوپ‌مدع ی‌یاذلو ترد ماگنه‌رارداندرکتحت ن‌نوبرتشخروت لحمه‌یخبدرد ه‌نیپت	موتامهد بآلو تنوفلحمشر نیالیسپا ی‌موتایز	- عاجوداین‌لوا تصه‌ره‌ف صخ‌تم - رد تروصی‌داوتاذ رارداندرک نشد اذگوسی‌لوف عاجولی‌روقیخ۱
مروت ی‌زمرق‌موگ درک یه فوط ن، لت ب‌ق زرل	تیشام	- زیوجت نیکلاکافسی‌لیدمرگوه۶ تماسب تدلاماتا۱۰ زور - زیوجت نفوذیماقمالا ی‌هدریشه - رد تروصمدع فیفخ تم‌لاشی‌ز۴۸ تماسع اجوا ی‌روفوی‌غ صخ‌ت نانذز
دردی‌اهه ی‌پ‌لرکزل‌دهب ص‌وصخاگ ی‌هدریشه	سپدرد	زیوجت نفوذیماقمالا ی‌هدریشه
ب‌ت فیفخ اونگ ی‌موگ ی‌تفوهدود ن لت	نا‌قتلان لتبپ	- ه‌یهوت‌ه‌مادا ی‌هوریشه سرپه‌دکسه ن لتپزا ی‌هدریشه - زیوجت نفوذیماشدلروضیاذ - شزومه‌آوحذ ح یصه ی‌هوریشه ی‌ریگ‌پ۴۸ تماسه
مخز دردکو ذن لتبپ	قاقشن لتبپ	- عورشدریشه‌هاب ن لتبپللسه یلختررکمد ن لتبپ نیدیکمدلوزنورد تروصرد دیشه یلخت شروریشه نشد اذگرطقوشه ی‌ورکو ذن لتبپ - رد تروصمدع دوبهبع اجوا ی‌روفوی‌غ صخ‌رتاذو
درد ه‌یحاشر ب نیالیسپا ی‌موتاینوز سم لهدوت حشورتب، ت درد ماگنه‌تیواقم	لالتخدا دور میولحمه‌یخب	- زیوجت نفوذیماشدا - سرپمم‌کگود ه‌تفهموود موس زیا نلدیاز - ه‌یلا ه‌یصیاتهد ی‌شاقیخ۹ - زیوجت ی‌اهمورکد هدنک ی‌هضومنیلاوزنغوی‌اهه ی‌هلیدگ ی‌لب ف‌وهدب ماگنه‌تیواقم‌لاقزداربد ی‌ورتهدو پ رد تروصمدع دوبهبع اجوا ی‌روفوی‌غ صخ‌رتاذو

* نیا دراوم ضرعکوشد دننقبد مئلاعکوشب نامرکوشد ماجنداوشد

ی‌بایزا

لاوئدینک

درک یه فوط‌قلوب نار درد مکشد
تاحشوی‌قوبد بلانیژاوم‌سم لهدوت
کانوردد ه‌نیوپ‌مدع ی‌یاذلو ترد
ماگنه‌رارداندرکدرد ه‌نیوپ ی‌موگ
درو ی‌تفسد اهناشپ ی‌اهدرد ی‌پ‌لرک
ریز مکشد درد ماگنه‌تیواقم ه‌قبلد
ی‌گرا پ ی‌ذلاوطهد یکب آ ایه ی ر
ی‌راوا ب

نیبعتنیک

ه‌جرد ترارحد

ه‌نیاعمنیک

نزاوذا م‌لاق‌م‌حر اهناشپ‌مکشو
اهو لهپ‌لحمه‌یخبرگذو ضبوذ
تیبلسلهمادنا

هورگی‌دوب مانق

ح۵- ت لاکشدی ورا د ا یلو اذ ت بلجج ا م

م ئا ع ه اجه	ص یفش ت ی لامتا	م اقا
* ش زو سو،ارد ادرد اهو لهپ ق زر ل ع وهت غ ا فتدا	ت یوفنو لی پ	- ز ا ب ن درگگ و ق یرک تی رتی ل م رسی ذ ق ی کلیذ رگذیر ل قلا ۲۲ ه رطق ه قیقد - ق یرز تی دیر و م رگ ی پ آ ن یلیس ی نلا ع ی لیم م رگ ن یسلما تنج - رد ت روصن ا کمل ا بق ا ق یرز ی تنذ آ ک یدق یه نومنر ا ر د ی ل ا ب ت ش که یهد ه شو ه ا ل یه ر د ا می ل ا ب ن ا ش ر ا م ی ب د ا ت ر و ش - ع ا ج ل ی ر و ق ب خ ا
د ر د ر یز ل د م د ع ف د ر ا ر ر ل ۲۴ ت ع ا ل و ا س ز ا ن ل م ی ا ز	م و ت ا م ه ش د ب و آ ل و ب ی د آ ی ر ا ج م ی ر ل د ا	- ع ا ج ر ا ن ی ل و ا ت ص ه ر ف ص خ ر ت ا ذ و - رد ت روصد ی ذ ا و ت ا ذ ر ا ر د ا ن د ر ک ن ش د ا ن گ و ش ی ل و ف ع ا ج ل ی ر و ق ب خ ا
ی ب ی ر ا ی ت خ ع و ف د ه ب ی ر ا ی ت خ ر ا ر د ا ن و د ط ا ب ق ا ه س و ط ه ه ف ی س	ب ی د آ ه ن ا ف ی ی ر ا ج و ا ر د ل و ش د ی ف	ع ا ج ر ا ن ی ل و ا ت ص ه ر ف ص خ ت ط و ب ر م
ش ز و س ر ر ک ت ر ، ا ر د ا س ا س ح ف د ا ع ی س ر ، ا ر د ا د ر د ر ی ز م ک ش	ت ی ت ش ی س	- ز ی ج ت ی س ک و ن آ ل ی س ۵ ی ل ی م م ر گ و ه ۸ ت ع ا ک س ی ر ا ب ا ت ۳ ز و ر - رد ت روصد ع د و ب ه ب ن ا م و ق و ل ا ت ۴۸ ت ع و ا س ا ی د و ع ی ز ل ی د ی ع ا ج ر ا ی غ ی ر و ف ب ف ص خ ر ت ا ذ و - رد ت روصز و ر ب د ت ز ر و ل د ر د ا ه و ل ه پ ن ا م و د ت ی و ف ن و ل ی ع ا ج ل ی ر خ ا ف
د ر د ن ع ق م س م ل ه م ک ی ر ی س ا و ب ی ز ی ر ی ن و ن ج ا ت ب ل ج ج ا م	ر ی ب ا و ب	- ز ی ج ت ا م ه ی ه و ت ف ص ت ا و ی ا م م ژ ر ی ا ل غ ی و ا ج و ب ی ف - ه ی ه و ت ن ت ش د ن گ ب آ م ر گ د ل و ط ز و ر ک ش ن گ ن ت ش ا ن ع ق م - ز ی ج ت ا م پ ی ت ذ آ د ی ئ و ر و م ه - رد ت روصد ع د و ب ه س ذ ا ک ی ه ت ف ه ع ا ج ر ا ی غ ی ر و ه ف ب ف ص خ ت م ط و ب ر م
ت ا ح ش و ب ت ب ش ز و س ش ر ا خ ه ی ح ا ذ ی ل ا ذ ت س ز ۴۱ ه ت ف ه	ت ی ذ ن ژ ا و	- ت ی ذ ن ژ ا و ی ا ی د ی ذ ن ا ک ی ج ت ر ا ی ق د ل م پ ل و ز ا ل م ک و ت و ل ک ت ف ه - ت ی ذ ن ژ ا و ی ی ا ن و م و ک ی ج ت ر ق ل و ز ا ل ی ز ر ت ی ل م م ر گ ر ا ب ر د ز و ا ت ک ی ه ت ف ه ی ل ب ر د و ا م ش ر س م ه - ت ی ذ ن ژ ا ی ف ی ص ا ص ت ز خ ی ل ج ر ت ل و ز ا ل ک ی ز ر ت ه ت ف ه - ه ی ل ا ه ی ص ی ا ت ه ی ش ا ق ی ب خ ا - رد ت روصد ع د و ب ه ب ز ا ن ا ی ا پ ن ا م و د ع ا ج ر ا ی غ ی ر و ه ف ب ف ص خ ر ت ا ذ و

* ن ی ا د ر و ر د ض ر ع ک و ش ت س ا ب ا م ئ ا ع ک و ش ب ن ا م ن ک و ش م ا ج ذ ا و ش

ا ز ا ی ب ا ی

ل ا و ش د ی ن ک

ش ز و و س ر ر ک ت ر ، ا ر د ا د ر د ا ه و ل ه پ
ت ا ح ش و ا ت ا ن ژ ا و ع و ه ت غ ، ا ر ف ت ر ا د
ر ی ز ل د ی ب ی ر ا ی ت خ ر ا و ا ع و ف د م
س ا س ح ف ا ع ی س ر ، ا ر د ا د ر د ن ع ق م
ی ز ی ر ی ن و ن ج ا ت ب ل ج ج ا م ز ر ل

ن ی ی ع ت ی ن ک

ه ج ر د ت ر ا ر ح

ه ن ی ا ع و ی ن ک

س م ل ه م ک ی ر ی س ا و ا ه و ل ه پ ل ا ن ژ ا و

ه و ر گ ی د و ز ب م ا ق ا

ح۶- ت لا تخی لنلو ر

مورگی‌دنذ بهم ؤا ع ه نشهز	ص یخشد تی لامتد ا	م احقا
رد لحارمه یلوا ی ب ی،بلیخ‌ب ی‌رار ق ت لریغ‌تیسق‌لنز وخ ت، ینطبک یرحت‌ی‌ریذ پ رد لحارمه ه‌تد فشیپ لالاتخا تهجی‌ب(یم‌دع ی‌هاگ‌آ ن‌لمز ن‌لک و ص‌ح‌ شد ت یصخشی‌گدود ز ت لریغ‌ت‌ی قلخزا اینلاب ی‌گدرسفبا س‌ک ع راتا ی‌دواعو یغه، تفآ دیاقع ی‌نایذه درومد دا (داقتعا ه‌کذیا دا انوض‌قاایذ ه‌درمت‌سا د دا ت‌روق ق ی‌یانلو تهد اخواد دا انوذ ن‌اطلیش تساودخ)، ت امهو تی‌یلونشک ه‌ب ردا روتیسد دهه‌ب دا انوذ ه‌مصدتو ب	زوکیلمد ایر م لاعرطخ ی‌رو ی نلو ر	- رد ه لحومه ه‌تد فشیپ‌اجو لی‌روبف ن‌اوتسر لمیی‌هلوموهلم د اوذ ردام ه ارمهد)وشذ ت امانقی‌یازپا ع:اجو ا - رد ت روصل یاماتیم انقلب ی‌شکد وهش‌زومه آ ن‌اوا‌ارمه‌وظذ ت ظفاحرلمیب - رد ت روصد ی‌روشد اخرکپ‌یرحت‌ی‌ریذ پدیشد ق یرزت ی نلاسلوپه‌آ لوبلیو پ‌لیهمم‌زگ رد ت روصمدع لرتذک ی‌رولیدب ن‌د سیررلمیپ ن‌اتسی‌طیرب ه‌قیقد ق یرزت ترارکتدوشد چنا نچض‌راو ع ل ا دیلوپیلنکک‌ا ی لوپیه‌آ ن‌یه‌یپ ت روصد ی نلاسق‌یرزت‌وشد ه‌تکلب ه‌جوت ه‌کذیا زوکیلمه‌زا ن‌لمیا‌ن‌کمت‌سابا م لاعرلالاتخا ی‌ر لشیلوموهشد ابم‌زلا ت‌سل‌ابقا ع،اجو ال‌ماوع ک ینلگو اهیریلدی‌سور ر ب س‌سلن‌آ ب ن امود ع‌ورشدوشد - رد ه لحومه‌یلوا ارد ت روصدوجو ه‌قبلس‌زو نسی‌زا ن‌لمیا‌ن‌زد لالیه هداوتیلنو ایه دوجو ریلس م لاعرطخ ع اجریلغ ی‌روبف ن‌لو ر کشذ پ		
قلخ هدرسفال‌لالاتخا ب لوخ ا،هشا ی‌ناوتا ذ رد زگرزه‌ت سدن‌دا د ق،لاعشرها کی‌ژرد ا راکقیا م انقلب ی‌شکی‌ویخ ی‌رار ق ب ا ارظ ا	ی‌گدرسفزا م	ع اجودا ن یلو ا تصه‌ر د فن‌لو ر کشذ پ
ه‌قبلس لالاتخی‌نلو ر ن ا‌ولبدقا ی‌ر ا‌ر ا ب	دوعرطخ‌ر لمید ی نلو ر	- ی‌هاگ‌آ ل‌ه‌ب ر سومه ن اهارمه درومه ت یلمحی‌فطا ویدام - ش‌زومه‌م‌آ لاعرطخ‌ب ر سومه ن اهارمه - رد ت روصدوجو ه‌قبلس‌زو نسی‌زا ن‌لمیا‌ن‌زد لالیما فرد ام ی‌سر رجه‌لاع زوکیلمد ردامود رهه ت الا م - رد ت روصد ت فرشیم‌پلاع ی‌زلمید ع اجودا ن یلو ا تصه‌ر د فن‌لو ر کشذ پ
قلخ هدرسفا ب ی،گلاع‌لالاتخا ب لوخ ا،هشا ل‌یلاه‌ت ه‌یرگ ن‌درک ب، ارظ لی،گت س اوی‌ه‌ورکف ی،لمع ه‌یحور تحل ا نس ا دردرد طاقذ ف لتخد ب ی‌جنردوزت، ی ی ب ی‌گطوحی‌ناوتا ذ م اجذا ی‌اهرا ک ه‌ره	ی‌گدرسفلب، ارظ س اوی‌و	- ن امود ی‌لیلمحن امورلیغ ی‌یلورا دق بلطام ل معلا‌ولوتی‌سدوشدک ملاسن‌لو ر ی‌سر ر بت یغدوشر د اوذ ن‌کمت‌سد اردام هدرسفا ب‌ه‌بذ ت بقلام د اوذ لی‌هسد راگذادوشد - رد ت روصد یشتض‌رالو عمدع دوبهب‌ع اجرایلغ ی‌روبف ن‌لو ر کشذ پ
ع‌ورشد ی‌گدرسفدیلغ‌خی‌ب ی اهزوم‌وساد م‌شوه ه‌مادا رکاتحد زور م‌هدوسا‌ه‌چزا ن‌لمیاز س اسحی‌ارزگ ی‌گدرسنچزا تعاوید زور شرها کا،هشا س اسی‌لالاهم ه‌یحورریغتم ت، ینطبل‌یلاه‌ت ه‌یرگ ب ی‌یلوخ ب ارظ ا ، ی ب ی‌رار ق	هوسنا زا ن‌لمیا	- اب ت‌قه‌ب ت وصد ت ایلکشدامشو گدینکه‌ب وا ن انیطلیه‌ک ت لاکلام کر ی م دینک - ه‌ب ردام ن انیطلیه‌ک ن‌یا ت لاحارگ ه‌دوب لأومعطا ه‌تفه‌دوخ‌ب دوخ دوبهب‌ه دبا ی - ه‌ب ر سومه ن اهارمه درومه م لاعرولمید ب ت رورضت یلمحی‌فطا ع ردام ه‌عجاری‌رورف ت روصد یشتم لاعایز زور بم لاعرطخ ی‌رو فی نلو ر ش‌زومآ ویهلم - رد ت روصد یشتم لایم هوادتم لاعمزا ه‌تفه ع اجرایلغ ی‌روبف ن‌لو ر کشاذ پ ن‌لو ر س‌اذشی‌نیلا ب - رد ت روصزور بم لاعرطخ ی‌رو فی:نلو ر ع اجو لی‌روبف ن‌لو ر کشاذ پ ن‌لو ر س‌اذشی‌نیلا ب و م اجذا ت امانقی‌یازپا ع اجو ا زوکیلمد		

ه‌تکذ ه‌روسی‌زا ن‌لمیا‌زم د ناوتن‌لمز ی‌کزالرطخوع ی‌رلمید ی‌ناورشه‌ب‌کرد ن اوذ ی‌ر ا‌ر ا ب‌ی‌دوبهب‌ه‌ب‌ه‌تفایت‌سد ا

ی‌بایزر ا

ی‌سر ردفنک

۱- و ت یعضد ی‌نهاظ ه‌وحذ ش‌شو پ
ت یغدو ی‌شا نه‌ب‌ه‌وحذ ی‌رارقر ب
ط(بتو اه تفآ ی‌ه‌اعو یغ تشد ه‌ب
ف‌یعضد ش یلر دآیز س‌ابا ل ب‌ه‌)انتا ذ
۲- ق‌لخ هدرسفکینا م ب رطخ
، ک یرحت(پ ت) ینطبع
۳- رکفت راکذا ی‌شکد ویخاقع ی‌نا
(راکذا ی‌ه‌یؤ نلالکفپاگرز ب ه‌)شلتم
۴- کوذ ت امهو تی‌یلونشی‌یانیب
ی،یاپو ب‌ه‌سملا ی یلپچ
۵- ت‌هجی‌بنا ی‌هاگ‌آ ن‌لمز ن‌لکم
ص‌خ شد

مورگی‌دنذ ب م انقلب

ح ۷- مجیگ‌گنر ی‌گدیر ی‌مذ آ

هلاعه اجه	ص یفشد تی لامتحا	م احقا
م لاعی تایح ی‌عیبط ی‌ع (نویسناد و پیهک) یتاتسلوتو ا	ی‌مذ آ دیشد ی‌شزاند ی‌ملو	- زا ب ن درگکو ق یرز تم رسد رگنیو ن ازیم ۱۰ ی‌لیم رتیارد ۴ تماسد - ع اجر لی روبف صخ رتاذنق یخ ۱
م لاعی تایح ی‌عیبط گذر ی‌گیر پیشد ن یبولگ ی‌عیبط	ی رلمیه بنیم؟ ی ا	ع اجر لغ ی روبف صخ تی لخاد
م لاعی تایح ی‌عیبط ن یبولگ ۷ مرگ صد رگذر ی‌گیر پیشد	ی‌مذ آ دیشد ن (ز م	- ع اجر دا ن یلو ا تصه رد ف صخ تی لخاد - ه یلا ه یصو ناه ه ینغتا ق بط ی‌امنهار ی روشکینغت ن ارود ی رواو ا ی‌ه در یشد ب ی‌مذ آ
م لاعی تایح ی‌عیبط ن یبولگ ۱۰ مرگ صد رد	ی‌مذ آ طسو تم	- ی‌سر تولبع ی‌مذ آ تسد اوخ شر دیلمز آتش رام شی لو بلگس کد ن ا تیسولو ن ه آ م رسد ن، یتیم لا ن وخ ی طیحم ش رام شت کلاه پ - ز یلجد ددع ص ر رقه آد ز و ر ۲۰ ی‌لیم م ر گه ب ت دک ی ه ام - تسد اوخ شر دیلمز س آکد ن ا تیسولو کی کر ی ه تنوا ع ورشد ن امود - ه یلا ه یصو ناه ه ینغتا ق بط ی‌امنهار ی روشکینغت ن ارود ی رواو ا ی‌ه در یشد ب ی‌مذ آ - رد ت روصم دع ش یزا ف سلکد ن ا تیسولو کی یتم دع ی‌سو تبسد ه ناگیر اع زآجر لغ ی روبف صخ ت م
م لاعی تایح ی‌عیبط ن یبولگ ۱۰ و رتنکا ۱۱ مرگ صد رد	ی‌مذ آ فیفخ	- ز یلجد ددع ص ر رقه آد زو و ب ت دک ی ه ام - تسد اوخ شر دیلمز س آکد ن ا تیسولو کی کر ی ه تنوا ع ورشد ن امود - ی‌سر ر بت یغنو و ی ر یگرد ام ه یلا ه یصو ناه ه ینغتا ق بط ی‌امنهار ی روشکینغت ن ارود ی رواو ا ب ی‌ه در یشد ب ی‌مذ آ - رد ت روصم دع ش یزا ف سلکد ن ا تیسولو کی یتع اجر لغ ی روبف صخ ت م

ی‌بایز ا

ن یبعت ینک

ن ازیم ن یبولگ م لاعی تایح

ه نیاعم ینک

ه د تلم شچ ط لخاد م

ه ورگ ی‌دو ب م اق

ح۸- ریلسد دراومرطخ

خ- مدنهار

خ۱- عاجوی روف ۱۵۵

خ۲- یسر ربنم یزیرنومخنهد یلما م ۱۵۵

خ۳- نامرهپ یسدپلا کا یسدپلا کا تاکفصد-۱۰۲

خ۴- ژاوک ۱۵۵

خ۵- یگنورماهر ۱۵۵

خ۶- لمکیاه یوراد ۱۵۵

خ۷- نامیاز لزنم تاعفصد-۱۰۵

خ۸- هیصواتم یشاهدهب یرابا ۱۵۵

خ۹- هیصواتم یشلدهزیا نامیاز ۱۵۵

خ۱۰- فصدمهوردا یهدریشد ۱۵۵

خ۱۱- هووشم هیصواتم میظنت مداوناخ ۱۵۵

خ۱۲- لصاوخاجپلا پ ریمدا ۱۵۵

خ۱۳- یاهورزاوار یکشیز پ یرابا تاحفصد-۱۰۹

خ۱۴- فصدمهوردا یرابا ۱۵۵

خ۱- ع اجو لی رو ف

رگا ردامزایب ع اجو لی رو فزاد

۱- ه لیبویلاز ه دامآینک

۲- م رف ع اجو ا ل یمکتیبک رد ت روصن اکا ا ن اشر تیبریز پ دبیا یگب ع اجو ردا لا ی ل ب ش ریذب پ ن اشو ل میقیبوعت د لا ز ل نیذ

۳- ه ور ا ل یلبودروبزایذز ل وط ع اجو ا ه ارهه ه تشاد دیلباب س سلا ل ت یغبوهام ی یاهوبلنام ی سک ا ن،یسو ت ت اف اوسه جویزینم م اپزاید ت انوکوا لیگسلکی په آ ن یلیسه ن یبیلام قنجه رگزیبر، ی ا

دننام ش کتسه ل، یوشد ل زوسه د،نیستسه م رسه ت سه ن اویبا ل

۴- رد ل وط ع،اجو ا ازا ب ن دوگب و ت فایه م رسه ی فا ک ن ئط مد.یشه

ه تکذ د راوه ه ی زیبنوبنچا ن اه یا از ه حا و ی سک ا ن یبوه ت م رسه دیا ب ق یرز ت ی روا ذگنوبلسه قگذ ن تشنا آ م اجذ ا وشه

۵- رد ل وط ع،اجو ا ت فایه د ن ژ سیبک ا ن اژیبه ر تیرا رد ه قیقد ن ئط مد.یشه طاق فد ت روصع اجو ردا م م للهک ن ینج ه درمبو اد زایبنب زا اد ن ژ سیبکا یه ذ

۶- رد ل وط ع،اجو با ردا م ت یغبوسا ذ ه یهوبد **س پلاور فپانند** ب ت یغبو ه لیه ر ل قزا د ا دنچ ش لا ر ب ریز ش ه ا ر ب **کوشر** ل قزا د ا ه ا پ ر تلا ا ب ح طسن د ب ر د **م رو ه ا ح ا ی** **ی یاسبلا ق** ر ل قزا د ر د ا م ه ب

ت لا ح ه م ی ذ ه، ت ی ش ذ **س ر ق ه ی ف ی ن ی ذ ج** ن د ن ا ب ل ی ظ ه ب ی و ل پ ه چ

۷- رد ل وط ع اجو ا د ر ا پ ه ت ردا م ط س و ت ه ا ر ه ه ه ی و ش ا ب ل ه ش

۸- رد ی ب ا ک م ر د ا و د ه ل ح م ه ی ن ا م ی ا ی ز ر ه **ی ت ی ر و** ق ت و ا د ی ه ل م و ه ا م ه ی ر و ر ض س ا ه ی ی و م ت د و ش ی ک ز ا ا ن ل گ ت ی و ا م ا ی ر س ی ه و ز ی ن ر د ی ه ل م و ه ا م ر و ض ح ه ت ش ا د ش ه ا ب

خ۲- ی س ر ع ب ذ م ی ز ی ر ن و م خ ن ه د ی ی ل ا م ه

ه م ی ل و ا ی ز ا ر ا ن ی ا ه م ی ذ ی ز ی ر ن و خ د ن ل و ت ت ا ع ط ق س ش ا ر ی ت ر و ک ی ز ی ش ن و ی ج ب ا ح ی گ د ع ت ق س ل ز ا ز ا ب ن د ر گ و ق ی ر ز ت ا ی ل ی م ر ت ی ا م ر س ا ب ن د و ز ا ف ا ه ح ا و ی س ک ا ن ی س و ی ت ت ر و ت ه

ه ر ط ق ه ق ی ق د ر د ا ل ر د ت ی غ و ی و ت ر ت ا ل ه د ا ل م و ل و ک ی د ی ا ر ا ن گ ب ت ر و ص ه ه ه ه ه ت ی ا ل ج س ر ن د ل ا ح ع ف ز ا ه ن ا م ح ن آ ل ا ب ک ی س ن د پ د ر گ ل ب ت ی ج ا ل خ د ی ن ک ر د ت ر و ص م د ع ه ه ه ی ا ه ی ن ه، ت ز ا ا

ی ر ا ک ت س د ی ر ا د و ن ی ک س پ س ع ا ج و ل ی ر و ف ی د ه د

ه ط س ل ا ی ا ب ن ا م ی ا ر گ ا ی ز ی ر ن و ب ن ا ج و ر خ ل م ا ک ت ف ج ه م ا د ا و ا د م ح ل ه ن ی ا م ی ن ک

ف ا ل ا ر د ت ر و ی ش ن د و ب م ح ر ی ا ت و آ

۱- ز ا ی ل ا خ ن د و ب ه ن ا ث م ن ئ ط م د.ی ش ر د ت ر و ص ب ن د و ب ه ن ا ث ب د ن ی ه ه ی ا خ ت ا ی ن ک

۲- ا ت ع م ج ن د ش م ح ر ل ر ت ذ ک ی ز ی ر ن و ژ ا س ا م ی ت ل د ه م ا د ا د ی ه د

۳- ن ا ل ن ی م ه ژ ا س ک م ی ر ت ی ا ل م ر س ر گ ن ا ی ن ۲ ه د ا و ی س ک ا ن ی ه و ت ه ت ر و ص د ا ل آ ۰/۲ ی ا ی م م ر گ ل و پ م آ ن ژ ر ه ت ب م ت ر و ص د ی ن ا ش ق ی ر ز ت ی ن ک ا ق ی ر ز ت ن ژ ر ر ت م ر د ا ب ن و ظ ا ا ب ذ ف ی ر ا د و ش

۴- ر د م ی ذ ت ه ا ل ی و ا م ح ل ر ه ۵ ه ق ی ق د م ا ل ا ع ی ت ا ی ا ح ر ه ۱۵ ه ق ی ق د س ز ا ن آ ا ت ۴ ت ه ا و ه ۰/۵ ت ه ا س م ا ل ا ع ی ت ا ی ح ن ا ز ی م ی ز ی ر ن و خ ی ج ت ف س ن د و ب م ح ل ر ت ذ

د ی ن ک

ه ت ک ذ ه ب ن ا ز ی م ی ز ی ر ن و خ ت ا ج ا خ ه ش ه ج و ت ی ن ا ک د ی ن ا و ت ن ا ز ی م م ر س د ر و ه ز ا ی ذ ر د ا ل ر ت ه ب ن ی خ ت د ی ت و ب ا ل ا و م ع و ا ق م ی ز ی ر ن و خ ر ب ا ر ب ن ا ز ی م ی ن ی خ ت ش ا ب

ه ت ک ذ ر د م ا گ ن ه ن ت س ا ی خ ا ا ب ر ا ب ل ا ا ا ی و ر ت خ ت ا ل ت ی و ل ی ه ل د ه ی ک

چ ن ا ب ن چ م ا ج ذ ا ژ ا س ا م ی ت د ی ز ی ر ن و خ ا ن چ ه م ا د ا و ا د ر د ا ل ا ب و د گ ر ز ا ب م ر س ی ن و ا ب و د ه م ا د ا ژ ا س ا م ی م ح ر ع ا ج و ل ا ی د ر د ت ر و ص م ا م ت ا م ر س ل و ا ق ی ر ک ت ی ر ت ی ا ل م ر س ر گ ن ی ر د ت د ک ی ت ه ع ا س ر ی د

ن ا ی ش ی م ک ش ی ح ع ا ج و ا

س ر پ م ک ن ا ی ش ی م ک ش ی د ت س د ق ا ا ف ا و ن ی م ک ب ت م س چ ا ب ت ش م ه ش ب ا م ی ق ب ت م ی و ر ت ر و ژ آ ی م ک ش ر ن د د ی ر و ظ ب ر ن د ت ر و ژ آ ی م ک ش ه ط س ل ا ی ا ب ن ا م ی ا ب ز ی ت خ ا ل ی و ر م ر ا ی ی م ا د ق م ک ن ل ا ق س م

ت س ا ی ا ل ب ا ل ر ت ذ ک ی ف ا ک ن د و ب ر، ث ا ل ب ت س د ر گ ی ض ب ن ی ن ا ل س م ل ا د ی ن ک س ا ص ح ی ب ا ر ذ س م ل ه ن ا ش ذ ی ف ا ک ا ر ذ د و ب ر ن ا ی ف و ر ن ا ی ش ت س ا ر ن ا ف ذ ن ا ی ش ی م ک ش ا ت ع ط ق ی ز ی ر ن و خ ع ا ج و ا م ا د ا د ی ه د

ه ت ک ذ س ر پ م ک ن ا ی ش ی م ک ش ر د ر د ا م ر غ ا ل ا م ا ج ذ ا ل د ی ه د

ب) ر د ت ر و ص ع م ج ن د و ب م ح ر ه ی ح ا ذ ی ا ل ا ذ ت ی ر ا ب ا ا ژ ی و ه ر ا ی ی ا ه ر ژ ا و ه ن ا م ح ل ا ز ا ر ظ ذ ی ر ا ل ا پ ل ر ت ذ ک ی ن ک ر د ن ی ا ت ا ل ا ج ک م ک ر، ۲ ی ت ب د د ع ا و ا ر د ر ژ ا و ه ت و ا ن گ ب ه ک ی و س ن پ ت ف ج ه ن ا م ح ل

ه ب ر و ط ل ه ا ک ی س ر و ی ی ک ل ا و م ع م ی گ ر ا ل پ ر د ت ه ۳ س و ۹ د ا ج ی ا م د و ش ک ی ز ا گ ل ی ر ت ب د ا ی و ر ل ح م ی گ ر ا پ ه ت و ا ن گ ب ت د ه ه ق ی ق د ر ن ا ف ذ ی ه د ه ر گ ا ی ز ی ر ن و ب ن ا ن ی ا ت د م ع ط ق ش ز ا ی ر ا ک ت س د ی ر ا د س ی ن ک

ی ا ر د ت ر و ص ی ز ی ر ا ل ا خ ا ل ح م ی گ ر ا ل پ ه ن ا ف ا ت خ ا ن ک ی ت ل ر ک ه ا ۲ ر ف ل ح م ی گ ر ا پ ه ی خ ب د ی ت و گ ا ی گ ر ا پ ه ن ا م ح ر د و و ب ا ی ک ی گ ر ز ا ب د و ب س أ ن آ ل ا ب ن د ز ه ی خ ب ل ک م ی و ت ی ن ک ر د

ت ر و ص و ب ذ ن ا ک ا م ی و ت ی گ ر ا ل پ ر ژ ا ل ا ب ک ی ل ب د ن چ ز ا گ ل ی ر ت ر ا و پ ه ا ت و ک ر د ا ل ا ب و د گ ر ز ا ب ع ا ج و ل ی ن ک

ر ک ذ ت م ل ت ل ا ح ا ر م م ی و ت ی گ ر ز ا پ ع م ج ن د و ب م ح ر ن ئ ط م د.ی ش و د ت ر و ص ه ت س ک ن ش ن ز و س ی ح ا ر ن ی ج م ی ن ز ی ر ا ک ت س د ی ر ا د ل ی خ م م خ ک پ ه ش ر د ا م ع ا ج و ل ی ر و ف و ش

خ۳- نامه‌ی پیشنهادی سپهلاک

۱- رد لایحه‌ی طبق مصوبه‌ی آن روز با موضوع لایحه‌ی پیچیده و نازک‌بالانه نشدن‌ازگ‌ی را سوینک
۲- زا زابه‌ن‌دو بی‌ابهامی یا هن‌ئط‌مد.بوشد
۳- نضد تسا اکجوکی‌ل بردا‌ودگ رزا بدیونک مرسی‌دنایق رگنیر ق یرزنتینکرد تروصو بذ ی‌زیرنوچ‌خورخم‌رسد دیابش‌یزبا۳۲ هرطق هقیقد شا بن‌ازیم‌مرسد ی‌تفاپیردالم‌اتد ن‌یبر زکر رتلاراب‌رهد تعاسب‌ثدینک
۴- نژ‌لیسکبا نارایع رتیراد هقیقد رلرقدینک
۵- زا زیوجتدلوم ی‌کزلاخار نامد ی‌را سوینک
۶- دنیسی‌لورف هناشم هشدلاگ‌ازیم‌رارلارد ن‌یلواه‌ولخترد اصارزیفود ق یرزت تافلوسد حویزینمزلاذلوریگ تشاددیلنکی
۷- تسد ءایجبا هژیو لوپم‌آ تانوکوم‌یگلالکود س رتسولوقد.یهد
۸- تافلوسد حویلیدنق‌بط ل معلاق‌تیزیدتینک
۹- رد ی‌تروکد ن‌وخررلشلا۱۶۰/۱۵ ی‌لیدموتم هولیچ رتلاابتسد ا نیزلاارقیبط ل معلاق‌تیزیدتینک
۱۰- رد رهد تعاسد هعاقیر ی‌اهد ردالم‌زا رظذ دوجلوار عمسد دیلکن‌یاراک طسو تکشاذبه‌پ روظنم‌ص یقدا تاحه‌یر مماجنلاشد رد تروصد هدیشن‌دشلار ن‌ازیم‌عیامم ی‌تفاپود دودحمینک لوپد دیابسورفازیم ی‌لیدمم‌رگب تروصد ی‌دیر وق یرزدتینک
۱۱- ی‌ل به‌مادا تامادقل فلوم‌تخد ی‌وا ولدبالم‌ه‌ب ن‌اشر عیلیجو لی‌رو فدیهد لمالیه کشزدیپا بردالم ی‌هرابنک

ل معلاق‌تیزدت تافلوسد حویزینم

الف) لا مرگ تافلوسد حویزینم ی‌لیدمرتیزا ل واهک لخ‌اد۱ ی‌سی‌سد مرسد ابگنویدنرق تد۲۰۰ هقیقد دوعد هرطق هقیقد ق یرزتوشرد ی‌تروکد ردام ماگن
هجراوم‌ل‌احد ج شدتسد‌ام ن‌لا‌ت مرگ هیلوا ل واهک ل ر لیسم‌ل‌رآد تد۲۰۰-۵ هقیقد تروصد ی‌دیر وق یرزتومند
ب) سپسد مرگا ل واهک تافلوسد حویزینم ی‌لیدمرتیدلا هب تروصد مرگا ۱۵ ی‌لیدمرتیدلود هخلهد ن‌یهب روط ی‌قلاب ن‌زوسدلاب هطسلا لیبا زود ی‌دیر وق یرزدتینک
هتکذی‌ل ب ی‌رزیگ‌دیدپ ل‌حم ق یرزت ی، نلاوقهبتسد ا تافلوسد حویزینم‌ل ه‌ارابد ی‌لیدمرتیدل ن‌یدکودیلق یرزدتوک
ج) رد تروصه‌ماداج تلیدت دوعن آ دعز۱۵ هقیقل‌و۲ مرگا ل واهک تافلوسد حویزینم ی‌لیدمرتیدلود تد۵۰ هقیقد تروصد ی‌دیر وق یرزدتینکرد تروصد ی‌سوبتسد تافلوسد حویزینم
تافلوسد حویزینم‌ل ق‌یقدردرک(۴ ی‌لیدمرتیدا ل واهک لخ‌اد۱ ی‌لیدمرتیدل مرسد رگنیور رد تد۲۰۰ هقیقد دوعد هرطق هقیقد آل ق یرزدتینکرگا ج شدتعزا۱۵ هقیقد ن‌ا نچه‌ماداشد ای‌دم
ن‌لا‌ت مرگ رگید تافلوسد حویزینم تروصد ی‌دیر وق یرزتومنگا ج شدت ن‌ا نچه‌ماداشد ا دلوپم‌آ ماپزلاد‌بط ل معلاق‌تیزدتوشس زیا ق یرزت یلوزاود ردالم ع اجولی‌رو فدیهد
هتکنم‌هم‌رد تروصد ع ر ضحکشدزطق فزود ی نلاعت تافلوسد حویزینق یرزتوشد رگا ردام ن‌ا نچه‌هل‌احد ج شدتسد ا لوپم‌آ ماپزلاد‌بط ل معلاق‌تیزدتوشد
د) س زیا ق یرزتی‌دیرو ی نلاعیلوا ردالم ع اجولا.یهد
هتکذد تروصد ع دوجو تافلوسد حویزینم زکرم‌م ن‌ازنا لوپم‌آ فن‌یئه‌ب ل‌کشریز ه دافتنک
۴ ددع لوپ۲۵ ی‌وگیلخ‌اد۱ ی‌سی‌سد مرسد ی‌کزلا مرسد ی‌دنق ه دافتد)وشوند تدک ی تعاسا بیرقت هرطق هقیقد ق یرزتوشد

هتکذد ق یرزتی‌دیزاو تافلوسد حویزینم‌ل رد ق یرزت ی رتلاعد تافلوسد حویزینم ه دافتینکرد تروصد س رتسدردوبذ تافلوسد حویزینم ع و۵۰٪ ل ق‌یقردینک
ق‌یقرن‌درک تافلوسد حویزینم‌ل ب تسدرن‌درا‌ک ی‌سی‌سد ل واحد تافلوسد حویزینم۴ ی‌سی‌سزا تافلوسد حویزینم‌ل ا۶ ی‌سی‌سب آ رطقم طولخدینک

خ۳- ن امورهر پ ی سوپملا ک ا ی سلپملاکا ا

رد ت روصد ی نلاوظلشد ن لمز ع اجرد الیا ن د یبرد لمب ن اشبرد امیبلم ت عاسزود مود ت افلوس هویزیمنم ن اوید مرگ ت افلوس هویزیمنم(۱۰ ی لیدمرتیلا ب ت روصد ی لبلشدعت یا
ط یارشیزه ب ردام ق یرزشنیک ی اهزوی سدلو ب زیلب ن یمهر اوقم ت یاعر ط یارشیزرد اصارو ۲ ت عاسق یرزشنیک

ف ا س کلف رک کشوکاز دوجوب راد
ب- س فذ ترامیبتحا رت سا د اعش فذ تل قالد ر ابرد ه قیقد شا ب
ج- ن ازیمن وره ب ی ر ل ب ردا امد ت د۴م ت عاسه یلوا زیا ق یرزوق ا د۱۰ ی لیدمرتیا ل رتشیب سا

ت ا ک فهم

۱- ق یرزت ی نلاعت افلوس هویزیمنم ت عاکمیرا ا ب ق بط ل) معدا ل تقالتک۲ ت عاسه زیا ن اوبا ا ن یرخلج شد تعزا ن لمیا زه مادلبا یا
۲- رد ت روصت سد یا ی سفذ ت ی ر ا رقر ه یلوهته لا ل ی راوذ گ ن زاد ن ژ ب سکطلسو تکسوا گ) ب ق یرز تلوپمآ ت انوکولم یگ ه ابک ن ازیام ی لیدمرتیا ل م ا گزا ل وا لحز ه ب روط ی دیرو ه تسوهآ ت د۰۰
ه قیقد ن لمز ی ر ا رقس فنا ز ت م اجذ ل.یهد

ن یبعت ر یدا اقم ت افلوس هویزیمنم

۴ م رگ ت افلوس هویزیمنم= ۴۰ ی لیدمرتیا ل
۵ م رگ ت افلوس هویزیمنم=۵۰ ی لیدمرتیا ل
۴ م رگ ت افلوس هویزیمنم=۲۰ ی لیدمرتیا ل
۵ م رگ ت افلوس هویزیمنم=۲۵ ی لیدمرتیا ل
۱۰ م رگ ت افلوس هویزیمنم=۲۰ ی لیدمرتیا ل
۵ م رگ ت افلوس هویزیمنم=۱۰ ی لیدمرتیا ل
۴ م رگ ت افلوس هویزیمنم= ۸ ی لیدمرتیا ل

ل معدا ق یتیزدت ن یزلا ر دیه

۱- رگا ن وخر ا شا ق توسا یزیا ق یرزز ود ه یلوا ت افلوس هویزیمنم ا۰ چدم ر قیدلیه و یجب ت سا ا ل وپمآ ن یزلا ب ر دیه ا ۵ ی لیدمرگ
ه ب ت روصد ی دیر وق یرزدتینکرد ی ترویکس زیا ۲۰ ه قیقد ن وخر ا شا ق توسا یلا ا ۱ ب ی لیدموتم هویجت سا ا ن یزلا ا ر دیه ن لمهزود ه یلوا ر ا رکتس زیا ۲۰ ه قیقد ن وخر ا شا ق توذ نکینک
۲- رگا ن وخر ا شا ق توتمبا یدر تنکا ۱۱۰ ی لیدموتم هویجه ه دیتس سا ق یرز تی دیر و ن یزلا ر دیه ق توت م ر دا ل ت حت وظذ د ب یگب ن وخر ا شا ق توتسا یب ولطیب ۹ ا ت ۱۰۰ ی لیدموتم هویجت سا

ه تکذ

- رد ت روصد س رتسر دوب ذ ن یزلا ر دیه ی لیدمرگ ن یلپیدفیذ ا ا ل آه ب ت روصد ی کلوخز وجرد ی ترویکس زیا ۳۰ ه قیقد ن وخر ا شا ق توتسا یلا ا ۱ ب ی لیدموتم هویجت سا ن یپلدفلیذ ن لمد
زود ه یلوا ر ا رکتینک

ل معدا ق یتیزدت م اپزاید

۱- ل وپمآ م اپلایه ب ن ازیام ی لیدمرگ ب ی گ تسه آت د۲م ه قیقد ه ب ت روصد ی دیر وق یرزدتینک
۲- رد ت روصد ق دوعج، شد ت م اپلایب ن لمهزود ه یلوا ر ا رکتینک
ی زوآ دیا ی ت روصد س رتسر دوب ذ ت افلوس هویزیمنم ذ ن، یژ ا م اپزاید ه دافتینک

خ۴- ژاوک

رد ی تروک رتوکاک یه تعاسا نامیاز هتشنگسا

۱- قیرز تیدیز ومرگ یپآ نیلیلا مرگ نیلوزافلسو تکشز پ
۲- قیرز تیدیلو یلیممرگ نیدت پطسو تکشوز پد تروصو بذ نیدت پ قیرز تیدیلو یلیممرگ ماپزایلو لیب به تسهآ
۳- ن ارتیلط لیلاخ ن دو به ناثم
۴- ی وشتسوپ رژ الو نیواتب ن د نلوپچاذ یلباباذ تن لشا ل ویرشا ن د شیوش پش کتسا ل یرشا
۵- **ماجذاروذامرژ:اوکک** یه تسعاق محل زا ی ور مکشد دیویگب تسدرگیود ی تلاهک ن اتشگذلهب مه ه ویبچ تسوشد رانک تشگ ذ ه راتشاسرازا ه ار رژ اود ر یسم فاشوند ب مح ر او دینکس زا
سم ا تفجه بلن آل ص خشه هوک مرانک ی لخا تسا درانک تشگ ذ کپ ولاک ن یه بل تفوج مر لی یم حر ر ل ق د.هد س پ لب تشپ تسه کرد س لماب ت مر لی یم حر ت سا ت فلج زا ل حم ن ن ینلچب م حوب ی مار
اجذ دینک ه ب چ یرد ترور ی بد.یرو آه درلپ ل زیلب ن یمهت لالج اجذ ن دزک اود یسم اخدینکرد ت روصم وزرلا س ذ پدرگ ی ل ب ن تفوگ درلپ ه دافتینک
ه تکذرد ت روصد ص یشد تی گذتبفچزا ی راکتوتشیلدیکا ی راسوینک
ه تکذرد ن یح ژ،اوک ل اح ی مومرهام ه جوتینک
۶- ح وطت فلج ی سو ز ل ج ورخلماکت فوج ه درلپ ن ئطمد.یشد م رسد ی و احی سدکا ن یه وت ت روصد ه رطق ه قیلق ه ماد ا.یهه ب ل یلد ل امتحل گرلپ ل مع ژ،اوکم زلا ت سد ا رژ لو س کزول سیظذ
ی گوا پ م حل زا ر ظذ ع مج ن دو ب ی سر دینکرد ت روصنیاذ ی گرلا پل م یموتینک
۷- رگلس زا ج ورخت فج ی زیرنوملد اشوا لیذ زا ج ورخلماکت فج ن ئطمد یدوبذ لالج ع اجولا.یهد قیغ۱
رد ی تروکدش یزلک یه تعاسا نامیاز هتشنگسا
ه نیاعم ل انژلونک رگا ت فجد رژ او تسویذ ه نامدم حر ه تبت سزاا ی راکتسد ی راد ومخومذ رد لالج ع اجولا.یهد قیغ۱

خ۵- ی گنورم لهر

۱- ی وشتلشتم حلج نیواتب ن د نلوپچاذ یلباباذ تن لشا ل ویرشا ن د شیوش پش کتسا ل یرشا
۲- ه گذ ن تشام حردک یه چر لپوگ ب ووطر م ل یلتتسا ن امز ه دام آن شه همه ط یلرشا
فا ل ارد ی تروکدت فجاجذ ه شدت سابا ف ک تسود ن اتشگذ ت هجه روحمی لوطرژ اوه لق م حرل ه ب فر لا ب ر شدفولد م حل ه ب ی اجلو ا د.یشلوگپا ن ارتیلط ل ل ق ن تفوگ حرد ل حم ی،طه۱۲ هد و
ی سدکا ن یسولج ادم رسد ق یرز قدرک ژاسام ی تلو د ع ورشدینکد ی نلهک م حرع مج دوشدرگا م حرل شد تسد ا ن ازیم م رسلو ش یدزفدلالد ل وپم آ ن یلر تموگزاق ه ب ن ارلام ی لیم م رگ ب ت روصد ی ت
ق یرزتینک ه ب لیلد ل امتحزلور ب د نجم ی گنورلوالد ع اجولی رو ف.یهد قیغ۱
ب) رد ی تروکدت فجب م حر ه دیبتپسزا اجذ ن د رکت فجد ی راسوینک ل لپ ی زیرنوینشد ه ارمهت سو لاب ن امهت فجد ه،دیبسچحل ه ب ی اجلو ا د ویذ اوگ ب الد ع اجولی رو ف.یهد قیغ۱
ه تکذرد ر هود ت لاحوگا م حرد ی اجذ ی عیبطوخ ر لاق ت فرگاذ ی راکتسد دیز یهم پیل اب ه لحز یهت م رگ د ویذ ا شوپ ب الد ع اجولی رو ف.یهد قیغ۱
ه تکذه ب د وجوم لاعک وشد ر د ام ه جوتینک ن ازیم م رسود ی تفل یاب ه جوت ل اح ی مومرهام ن ازیم ی زیرنوم یظذ تینک

خ۶- ل مکهاه ی یوراد

ی زاوا ب
د یساک:یلوافدتاباذ ن ایا پ ی واوا به ذاوژ م رگوریکیماک یلو فز یوجتوشد ف وینیلص رز الا **ه امل بزاوا ی راوا به یصودتوشد**
ن هزآ ا ع ورشه تفلا **ی راوا** ن ایا پ ی واوا به نکوریدد ع ص رایذ ق هآ ز یوجتوشد
ی تلوم ن یماتیو ع ورشه تفلا **ی راوا** ن ایا پ ی واوا به نکوریدد ع ص رایذ ل وسپ یک تلوم ن یماتیول ل انیم هدلد ز یوجتوشد
ه تکذد ی تروک ص رایذ ل وسپ یک تلوم ن یماتیی ار ا.۱۰ ور کیم رگ د یساک یلو نفسد ل ازایذب ه ماد ا ز یوجتو ر ق یساک یلو بفد ت روصد ه نلگالج ع ورشه تفلا ات ن ایا پ ی راوا تسب یذ
س زیا ن امیاز
ه نکوریدد ع ص ر ق هوآ ک یه د ع ص رایذ ل وسپ یک تلوم ن یماتیول ل انیم هدلد ۳ ه امس زیا ن امیاز ز یوجتوشد

خ۷- نامه‌های لزنده

رد ترومصم اجذا نامه‌های لزنده تیاعتک زیز یرورضسد ا

۱- رگا ر لیدا هداونبلخ‌یا تسه‌ک ردامود لزنده نامه‌یلزنک مزلا تسوا لزنده‌ردالی‌بدقوا نامه‌یاو ه‌تفهی‌ا۳۶ اتا۳۷ یر اوا بیدزابوشه فدزها دیدزابی یالبشه آدارفا هداونلخ یسر ر طیارشه یشا
ط یحه‌لزنده شزومه‌م آلاعرطخب ردوامه هداونلخ یه‌لهدارامود درومه‌کراد تل یلسودروزنایذ یگ‌امه‌م‌آلا ی ل ب‌ل‌اقتنارامود ط یارشی‌روو ف دوجو ل‌قامود رفزا ی اضع اهداونبلخ نا‌اونک‌مه‌کن‌یحه نامه‌ب

۲- **ط یارقیاتا نامه‌یاز** تهبت‌سه‌ی‌اکزیا ی‌لهقالزانامه ی ل ب نامه‌یازه‌دامه‌آمرک ی تلکک دیاب ه‌جو تدوشه دنتزنابع

- ی‌قاتکورب‌ه‌ب باتفآ ه‌سوب ه‌یوهتآه‌ب ی نلدآ اکه‌رایذ پ شا ب ن یزچه‌ه‌ی ل هدرسه ن اوتبآل ه‌ب ی‌تحامرگه‌گذ شا د
- ف کقاتالباق وشتسشوابل‌بدقوا نامه‌یالاًماک ه‌وتشه زیه‌تاب ع مثیمه زولیاگرز بماگنه نامه‌یاز ه‌د نلوشیه
- ب‌رود مرجقیاتزاا شرشو پیسارنده نامه‌ز نامه‌یاز را درفخالب ردامودن آ س اسحی‌لحلزنک تمولح ظفح دوشه
- ن ارتیلطزایه‌ک قاتراداد مماگنه‌شه رونی‌فاکس‌اد رتهبت‌سه لپ‌مه‌ل تاو چ یپسه سبسل ذمه‌یسه طبار ی قلدا س رتسشه‌ا ب
- رتهبت‌سه ا ل یلسوگیدد لوموز دننامه‌عشه غ ل‌چه‌وقه غ ل‌چه‌ف ذ زوسه مریفد ت‌روصه‌طقق‌ردد قاتا دوجو ه‌تشاشه‌ا ب
- ل یلسوبغ ی‌روزاضقاتا ج اخدوشه
- ل یلسوب ل‌خدننامف،لحولاتپ کشه ت ه‌فحلمشلا بردامه ه‌وتشرد باتفآ کشخدوشه
- ل یلسودروزنایذ نامه‌یاز ل یلسودوامه دانوذ قاتا ار ل‌قهداد دوشه
- ه‌ب ردامه ه‌یصودقشود ت‌روصن‌اکل‌بدقوا ربیدل م‌لحه درویگب ه‌یحاذ ی‌لسلاذ تزیمه‌گذ سواد
- رد نامه‌ز نامه‌یارنیازا تفور دمآ دایز دارفول قاتا نامه‌یاز ی‌رادوزه طقف ر وزه‌حرفزا ی اضع اهداوکلاًب‌ق باخ تنه‌لشدذا ی‌رورضسد ا
- ردع تعالیوسل زیا نامه‌یابز روظ نشرها کوطخ ل‌اقتنات‌نوفعظفخ شمار رآوامه لماع نامه‌یازیاب ت الا من ولگتب ن اا بتو بردوامه دالوذ دودحوک

۳- **ل یلسوزلاد قاتا نامه‌یاز** تهبت‌سه ا ل‌قالحه ه‌تفهل‌بدقوا خ‌یرا تن‌ییعه‌تشه ی ل ب نامه‌یاز ل یلسودروزنایذ مهارفدوشن‌یا ل یلسولخلشه

- ل‌قالحه ه‌فحلزیمه‌ت ه‌فحلمه دیابلاًب‌ق ه‌تشه‌شه رد باتفآ کشخدوشه
- ع مشه ی‌فولیاگذروز بزیمه‌تی ل ب ن‌د نکوشه تف کقاتا
- **ل یلسوداه** ت‌سد زهدلیپ‌س‌اب لب ل‌ه‌ک ه‌قین آاب رلاذ ه‌مکزاب دوشه تکالاژ مه‌ینه‌ذت م یفد ل‌صف‌امسه ه‌لحه ت‌روصه ب،اوجه‌نیدنو س‌اب رلیز زیمه‌تر ل‌ذ ی‌شلاید‌هه‌بنهکزیمه‌تب رالقمدایز ه‌نلشه و ل یلسوت فلط ذ ی‌صخشه
- **ل یلسود:اوذ** ب ل‌خدارونکشه ت ه‌فحلیموتپ شلا بس‌اب لهلاک ه‌نهلک کشو پ
- ن‌گلو نگرز ی ل ب ی شه‌تدوشه ت‌سلاه ی‌رنلیک چ‌ا پ ل‌طسه ل، اهدآ‌سه‌ایک ی‌رطب‌آ مرگ ی‌دلعه ت ه‌مالیتورنغاک ه‌لطاب

۴- **ل یلسودروزنایذ نامه‌یاز** ی لهکودیاب ف یکو ی‌یلمارملقهداد دوشه لهلشه

- ی‌شوگی‌یلمام
- ی‌شوی‌گبط ه لگتند چ سر نلشه ف
- ه‌جرد ت‌رارچسه ی نامه‌د
- زاوگ ه‌بنپ ل یوتبدا ارالقمدروزنایذ
- س‌ذ پ رخوکل‌قالحه ددع ی‌چ یقل‌قالحه یددع
- سه اکیز ل ف کچو کل‌قالحه ددع
- ش کتسه دل یرشل‌قالحه ت‌فجه ش کتسه‌یرا ب ف (وک میه)شه‌ب
- س‌پیل کفاندذ ل‌قالحه ددع
- زوولحه ی‌ذ وبطه‌الحه ت‌سه د
- رلاذ ی‌رتمه
- رلاپ ل‌قالحه ددع
- غ ل‌چه‌وقه ی‌رلاذ اب نشوونشه غ ل‌چه‌وقه ن ئطمه‌بیشه ل‌قالحه‌نچه ی‌رطا به قلاه‌تشاد دیشاب
- ع مشه ی ل ب زاغاپیزداعه‌ا۱۵*۱۵۰
- ل یلسو ی‌قلاغطگشیه پنب ی‌فولیا کسا مکنیرعه ت‌روصن‌ایذ
- ف‌رظولیقا گرزو ب طبز تدددع
- ل‌قالحه‌کتنلشه ل یوتبداداعه‌ا۸*۸۰
- دلامه ی‌نوفعگنوسه نزوسه‌سکا ن یسوت
- مرفتب‌ث ت‌بقاری‌طه نامه‌یاز

خ۷- نامواز لزنمه هاد ا

دنچ ه یصوتل ب ه ارمهردام

۱- ه ارمهیاود رانکردام شوا و ال لهنت دولگذ
۲- اب یلمظلاو تشپردالو شلا دهد رد تروصنایذ یذلیالو اب ل لمتسویخ دناشوپب
۳- ماگنهدقندلیت لاتقرال لهنت دولگذ
۴- رد ریبغت ت ویغلیو ماجنا یلهرونلیفو نترونزدزقبط یلمظلاو ب ردامکمکنک
۵- م لاعرطلو یاسلنکد
۶- ف لتخرظذ لماع نلمیازدالو یلمظلاو

ت لطلاهتا ه بناج

۱- زا اجناک نلمز نلمیاز صخشمتلسندیابی ل ب نلمیاز شیمهدامآ دیشواب تروصعلاظاا عوقو نلمیاز ظفح یوسنوخن انیطلاخزدلعب هداوبناخ ه ارمفیک یلمبلمز نموئاز ه جاوینک
۲- ت لکزیزل ه ب ط لخ د وراپسبت یلعویینک

- رد س رتسولوقندانفیک ئیلمل
- ن ارتیطا ل یرتنلو ب ل ویلسو ت یلعرط یارشل یرتدا ماگنه نامیل
- ه نزاقتدا ل یلسو ئیتظاف
- ه اوتکگذ نتشادلهوخاذ ن تشا هلیبقوا نامیل
- نوانتگجنووخ تاجشو تی لهفرخلود بذوفذ
- نفلیو نددنازیفجب قیرط یشادلیقادلد رتمروزا عبنب آ یوذیبنآ قمع ئیرق
- عمجیروو آ ن تشه فحلو سابطاه ه تشآ نووخ تلعیلمروط ؛ه نگاجب
- ض یوعش کشدرد تروصدولآن شب عوفدلیل یلوبغ ل. یرتدا

داجیاط ابقو اردام

یرارقرطابقو ابساابنمردامیکزیا مهمن یرتیتلاتقسلکرهدرف تبقارهدنزنکردامدیاب ماجناهدرد داجیاط ابقیاتلکزیز ه جوتدینک

- اب یلیوبشورخام ملسدیک
- راتفر ه ولتودم لرتزلیآ ه تشادیشاب
- اب نابزدلب ردام ت بصدیک
- ه ب تلالوئوسلب تقدشو گیونک خپا ؛دیهد
- کمکدینک ردام دنلاتب یلمزلیوتو ه دروآرتک
- ردالو یل ب م یصوتیگح یصکمکدیک
- لبقوارهه نیلطوا ه زلجادیوگبوا دیوگیم دیهلچ یراکماجنا ؛دیهد
- م یحیصخشالو ت یلعردیک
- زار ردالو ر اکدآ ؛دینک
- شرشو پیسا زردالو ماگنه نامیواز ه نیاعمت یلعردیک
- ه ب ردام شزوی اآهمزلا ه یلادیهد ن ئطمدیشک لهنآ ارف ه تفوگسا

ماده ۸- حق اعتراض به تصمیمات شورای شهر

تصمیمات شورای شهر که حقوق شهروندان یا منافع عمومی را نقض می‌کند، قابل اعتراض در دادگاه صلاحیت‌دار است. اعتراض باید ظرف ۱۵ روز از تاریخ ابلاغ تصمیم به دادگاه تسلیم شود. دادگاه موظف است ظرف ۳۰ روز رسیدگی کند و رأی صادر نماید. اجرای تصمیم معترض‌عنه تا صدور رأی دادگاه متوقف می‌شود، مگر در موارد فوری که دادگاه دستور ادامه اجرا را صادر کند.

ماده ۹- حق پیشنهاد به شورای شهر

هر شهروند می‌تواند پیشنهاد، طرح یا لایحه‌ای را برای بررسی به شورای شهر ارائه دهد. شورای شهر موظف است پیشنهاد را در جلسه رسیدگی مطرح کند و پاسخ مکتوب به پیشنهاد‌دهنده ارائه دهد. پیشنهاد‌دهنده حق دارد در جلسه رسیدگی به پیشنهاد خود حضور یابد و توضیح دهد.

ماده ۱۰- فرصت مطالعه و بررسی

در اولویت بررسی

۱- رد یا پذیرش لایحه بودجه، طرح تشکیل سازمان آتش‌نشانی، طرح تأسیس کمیته بازنگری قانون شهرداری، طرح تأسیس کمیته بازنگری قانون شهرداری (PCSE) است.

۲- رد یا پذیرش طرح تغییر کاربری زمین بیش از ۱۰ هکتار

۳- طرح ویژه اولویت‌دار شامل طرح کشتار بی‌رحمانه

به تفکیک فصل تصمیم‌گیری و زمان مورد نیاز برای بررسی طرح‌ها

ردیف	طرح	فصل تصمیم‌گیری	زمان مورد نیاز
۵-	لایحه بودجه	-	۲۴ ساعت
-	طرح تأسیس کمیته بازنگری قانون شهرداری	-	۱۰ روز
-	طرح تغییر کاربری زمین	-	۱۵ روز

خ ۱۱- روش های پیشگیری از بارداری

- در صورت مصرف قرص ها در برابر بارداری باید ریسک های احتمالی عوارض جانبی روش های هورمونی را در نظر داشت.
- به برنامه دیگاتدینکود صورت مدعی به ینغت ی اصحدنالاز ریش رهامس لمتاهاه یسنجرزا تشاذگ ه تفوا نامیازم دنلوترجف ب ی اوالدبرگ نیاربلیابود ع یسن یرتن امز ی شلوری ل ب ی رنیگ ی راوا بیاخ تنتک
- در صورت مصرف یلمتودالیه رسیهوه ب دنزرفرتشیبت یلمر ه لصافل قالح ل لسن یب ی راوا ل ب دیگاتدینکو نیا ه لئم درومن اذ زلاتبه ب زدیایل تلاعا ت یهدلز ی ا ی اد
- ن امز بسا نیهل ب ی رنیگدیپ ی راوا زا ن امیاز ه وحذه ینغت رالاخریشه ینغت ی راصحنی اسابذ ریش رهامه ی گتسوباد
- ه تکذ ه ینغت ی راصحزیش رهامی نعی ک دوه ب کزجه ریش رهالب چیهه زیچ ی رگیدیه ینغت دوشوند هدینب شدزیتوا ریش رهامه ینغتتک تاعفد ی هدریشق بالبم زایذ ک دو کشا برگاهچ ه ینغت ریش رهامب ن اوز شو ر ی رنیگدیپ ی راوا ب ه یصوت ذ دوشی لوابو ت یلمر دراوقووفر دی ترکه ی گدعلرقام ه شگ نوبات ۶ هامه ب ن ازیم ی ر(شوشیزب ا ۹٪) از ی راوا ب ی ر یگمیدپنک
- ی ل ب ی موتکزلیومهرهام رادرا ب ت یدوبحه(اهذ زجه ت یدوبحه طوبوبرمل ملاک NSAID) دوجود راذ
- در رهام ی راوکا ب ل لاتبه اب ی رلیبه ی تبراقمتسلا ا ب ه یصوتیتک ه روالهب شو ر تسزراد جودناک ه دافتکا

تاکنهمود درومن اذ زلاتبه ب تلاعا ی زدیا

رگا ی هدریش ی راصحنزادنیا ب ه طسل لیبا نامزاز شو ر ی رنیگدیپ ی راوا ب ه دافتسان اوزلهود شو(ر جوناکس و رگیدرد نیا دارفا ی ل ه یب ل قالح ن دنلسر ی راوا ب ه تیول خالناقت ی رلیدب یهدراد ی خزاب اهشیورنیا دارفا ه یصوت ذ دوشد

- ه ینغت ی راصحنالاز ریش رهالب ه جوت ل لاتحلااقتنا سور یزنویا
- ه رنافتسا رگمود ت روصدع ن اکه ا ه رنافتسا ریلب اهشور
- ف صد ماهصرق لوپمآواه ی بیکوت ت روطلتب ادرفب ی رلیسب ه ارهزدیه ب ل یلد ه رنافتسا ن اپسافیر

ه یصوتهمزلزد درومن تسب ه لوی اهه ی (LARC)

- ره امه طسل لیبا نامیازد ت روصوبذ م لاعت نوفعه دنلوتی ل ب ن تسب ه لوی اهه ی محرم اقدانک ن یرتهن امز ی ط ه تفهل وبل زا ن امیلیانس زا ۶ ه تفهت سا
- در ی لحم ن امیلزکه ک ن امکا دوجو ه تشادشا ب
- دوجو ت یلمعوانی ل ب م اجتا ی رورضسا

شو ی اهلباق ه دافتسا ب ن ارداریغ ه درشد

- ه طسل لیبا نامیاز جوبونلاک (اتک ی ه تفهن زا ن امیاز ی موتکزاو
- ۶ ه تفهن زا ن امیاز لوذورتسنیلو DMPA ، TL ، IUD
- ۶ ه امس زا ن امیاز اهصرق لوپمآواه ی بیکوت ی رنیگدیپ ی راوا ش و ی اهقوفب زج لوذورتسنیلتفهن زا ن امیلIUD + ی اهشورف

شو ی اهلباق ه دافتسا ب ن ارداریغ ه درشد

- ه طسل لیبا نامیاز ی موتکزاو DMPA و TL (اتک ی ه تفهن زا ن امیاز
- ۳۰ ه تفهن زا ن امیاز اهصرق ی اهلوپمآوبیکوت ی رنیگدیپ ی راوا ب ی موتکزاو جوبونDMPA
- ه رنافتسا اهصرق لوپمآواه ی بیکوت ی رنیگدیپ ی راوا ب ه امس زا ن امیاز رهام ه درشد م ف صد طاوراد

خ ۱۲- اصا وخاجنالا پ ر یصدا

- ماجنا ۳ ل لسک یرا ب پا پ ر یصدا م نلخی اهه ل قالح یرا ب ج اوزه ادرگ ات ۶۵ ل لسه ط وریشه ی ات سه ک م نلخ ل قالح ه جیتنفذ پا پ ر یصدا اصلکو ف ل لسه ه تشادشوا برد ض رعه رطخ لاتبه اب ن اطه س کیورشا بذ

ی نافوکرد ض رعه رطخلاتبه اب ن اطه س کیورسه نقه دنتزاب ه

- ی نافوکرد ن یسن ییا پ ج اوزما دنک
- ی نافوکرد ن اشرهنتهه شنت سو ا ی ش یزباک ی ک یوشه یه نجوداد ی لأبق سه ملاتبه ب ن اطه سه نادم حر ه تشاد ؛ ت سا
- ی نافوکرد ن یدنچاب ج اوزه ادرکوا ی ش یزباک ی ک یوشه یه نجد نول
- ی نافوکرد ت اینا ف ص مه دنتکرهه چ د اعدت راگیه ی فصومتشیجه ا ب رطخلاتبا ش یلزما دهاب ی

- در دوم ی منافکرد ض رعه رطخلاتبه اب ن اطه س کیورشا ب د اعدت اوفد اصا وخاجنالا پ ر یصدا س سلرطلاز کشز پدهاوخوب
- در دوم ی منافکرد ه قبلس ل قالح ه جیتنفذ پا پ ر یصدا اصلکو ف ل لسل درودنرد ض رعه رطخلاتبه اب ن اطه س کیورسه سه ی نیا ب ی لک یرا ب ۳ ل لسپا پ ر یصدا م اجنا هد

خ۱۳- ی‌اهورنا‌لور ی‌کشنو پ ی‌ر‌ا‌ر‌ا‌ب

دنچ ه یصولنک

- ی‌ر‌ل‌ا‌یسبر دراومرطخ یشزا‌ن ا‌ل‌لاتخا‌ه ی‌ا‌لور ی‌گودرسفزا‌ل‌ا‌نجی‌ل بردوام نینجر لیدبرتنیاب ضراو یعباج وقلاب ی‌اهورنا‌لور ی‌کشتپیا
- رگا ی‌مناخحت ت‌ن‌امود ی‌اهورنا‌لور ن‌ا‌ر‌گ‌ر‌ادرا‌ب‌وشد ه‌طا‌دیلا‌ب‌ا رظنز مواد تن‌ا‌یود ت بقا‌ر‌م‌ن‌لور کشز پ ه‌جا‌ر‌نکر‌د‌ن‌یا دراوم‌مزلا تسدیند ر‌دام س اسحانگ داجیا‌ر‌ینکا‌یو ا‌ل ر‌ا‌دا‌ر‌ا‌ب‌وط‌قسد دیبلمد
- خیا پی‌عطبقن‌یا ا‌ل‌اوئک م‌ل‌ک ی‌ور‌ا‌ن‌لور ن‌ا‌ر‌گ ی‌ر‌ا‌ب‌ا برطخت‌سد ا‌ر‌یغ نکمت‌سا
- ر‌د دراومف‌یفاتخ طسو ت‌ل‌ا‌لاتخا‌ه ی‌،نلور ی‌ا‌ب‌شو‌ی‌ن‌ا‌مود‌ی‌جو‌با ب‌یتو ت‌ل‌ا‌ش‌ن‌لور ی‌ن‌ا‌مود‌ی‌ر‌ا‌خ ن‌ا‌ش‌ر‌ا‌ی‌ی‌ر‌ت‌د ب ن‌ا‌ش‌ر‌ا‌ی‌ی‌ا‌ا‌ی‌ا‌ی‌ا‌ی

خ۱۳- ی‌اهورنا لور ی‌کثینو پ ی‌ر(ا‌و ا‌ه‌ا‌ه‌ا‌د ا

ی‌اهو‌خ‌د ا‌یو‌ا‌ه م‌یتیا‌ل

- ر‌د ه‌ه‌ا‌ه‌و ا ی‌ر ا‌ه‌ر ا‌ل‌یا‌د ل ا‌ه‌ت‌د ا‌ی‌ل‌ا‌ه‌ی‌ن‌ب‌آ‌ر‌ق‌د ن‌ی‌ن‌خ‌ا ز ی‌و‌ج‌ت‌ی‌ت‌ی‌ا‌ل ی‌ر ا‌د‌و‌و‌ش‌ه‌ر‌د ن‌ی‌ا ن ا‌ه‌ز ه‌ا‌پ‌ن‌ا‌ن‌ه‌ا‌ج‌ک‌ر‌ت‌ا‌ه‌ا
- ر‌د ن ا‌ه‌و‌ا‌ی‌ن‌ا‌ه ی‌ا‌ه‌و‌ی‌ا‌ت‌د‌آ ک‌ی‌ت‌و‌ک‌ی‌ا‌ل‌و ا ن ا‌ه‌و‌ت‌ه‌ا
- ر‌گ‌ا‌ه ب‌ر‌ه‌ر ل‌ی‌ا‌د ز ی‌و‌ج‌ت‌ی‌ت‌ی‌ا‌ل ه‌ه‌ا‌ه‌م‌و‌و‌د م‌و‌ه‌ ی‌ر ا‌ر ا ب‌ی‌ر‌و‌ن‌ه‌ب‌د ی‌ا ب ح‌ط‌ه ی ن‌و‌خ‌م‌ی‌ت‌ی‌ا‌ه‌ا‌و‌د ه‌ت‌ه‌ ی‌ه‌ر ر‌د‌و‌ش‌ ت ی‌خ‌ز‌ی‌ن‌ا‌ی م‌ا‌ج‌ا‌ا ی ف‌ا‌ر‌ا‌گ‌و‌ن‌ه‌ن‌د ر ت‌ا‌ل‌گ ی‌ه‌ر ر‌د‌و‌ش‌ ز‌و ی‌ا‌ت‌ا‌ف‌ا‌ر‌ا‌ک‌ی‌ر‌ه‌ا‌ی ط ه‌ر‌و‌د ن‌ا‌ه‌ی‌ا‌ن‌ن‌ی‌م‌أ ت‌د‌و‌ش‌ و‌د ه‌ت‌ه‌ا‌ل‌ب‌ق‌ا ا خ‌ی‌ر‌ا ت ی ل‌ا‌م‌ت‌ر‌ا‌ه‌ا‌ی‌ا‌ر‌و‌د م‌ی‌ت‌ی‌ا‌ب ف‌ص‌ ن‌س‌ر‌ر‌ی‌گ‌ا م ا‌ل‌ا‌ع‌ا‌ی‌ن‌ا‌ه‌ب ل‌ا‌ب‌ن‌د‌ش‌ه‌ا ک‌و‌د م‌ی‌ت‌ی‌ا‌ل‌ت‌د‌ش‌د‌ب‌ا‌ی ع‌ا‌ق‌ا‌ا ن‌ا‌ه‌ی‌ا‌ز‌د‌ر‌و‌م‌ه‌ج‌و‌ت‌و‌ا‌ق‌د‌ر‌ی‌گ د ا‌و‌ت‌ح‌ت ت ب‌ق‌ا‌ر‌ه‌ ن‌و‌ا‌ت‌ه‌ج ض‌ر‌ا‌و ی‌ی‌و‌ر‌ا‌ل‌ا‌ق‌د‌ر‌ی‌گ
- ف ص‌ م‌ی‌س ت‌ا‌و‌پ‌ا‌ا‌و ن‌ی‌ن‌ا‌ه‌ا‌ب‌ا ک‌ر ا‌ر ا ب‌ش‌ی‌ا‌ز‌ف ل ا‌ه‌ت‌ا‌ا ن‌ی‌پ‌ا‌ا‌ه‌ا‌ی‌ف‌ی‌ا ا‌ت‌ا‌ه‌ ص‌ ر‌د‌ر‌ا‌و‌ه‌ه‌ا‌ر‌ه‌ت‌س ا
- ر‌د ن ا‌و‌د ی‌ه‌د‌ر‌ی‌گ‌ا ز ی‌و‌ج‌ت‌ی‌ت‌ی‌ا‌ل ت‌ر‌و‌ر‌ه‌ا‌د د‌ی‌ا ب ی‌ه‌د‌ر‌ع‌ظ‌ق د‌و‌ش‌ ن‌ی‌ن‌ا‌ه‌ا‌ب‌ا ب‌ا‌ی‌ک‌ ت‌ا‌و‌پ‌ا‌ا‌و ی‌ا‌ه‌و‌ر‌ا‌ب‌ا‌ا ف‌ی‌ر‌ت‌د ی‌ه‌د‌ر‌ی‌ش‌ا

ن‌ی‌پ‌ا‌ا‌ی‌د‌و‌ز‌ب

- ر‌د ه‌ه‌ا‌ه‌و ا ی‌ر ا‌ر ا ا ب ز ی‌و‌ج‌ت م‌ا‌پ‌ز‌ا‌ی‌ب ا‌ن‌ت‌ج‌ا‌ا‌ش
- ر‌د ه‌ه‌ا‌م‌و‌و‌د م‌و‌ه‌ ی‌ر ا‌ر ا ب‌ه د‌ا‌ف‌ت‌ه‌ا‌ا‌ت‌و‌ک‌ت‌و‌م ه‌ه‌ف ا ن‌ی‌پ‌ا‌ا‌ی‌د‌و‌ز ب‌ا‌ر‌ت‌ذ‌ک ت‌ا‌ا م‌ح ی، ب‌ا‌ا‌ظ‌ت‌ا‌ا‌م‌ا‌د‌ق ل ف‌ا‌و‌د ی‌ح‌ا‌ر‌ی‌ط‌ ه‌ ک‌ه‌ک‌و‌ی‌ک ب ی ب‌ا‌و‌خ‌د‌ی‌ش‌ی‌ع‌ذ‌م‌ د‌و‌ا‌د ن‌ی‌ا‌و‌ر‌د ر‌د‌ا‌م ه‌د‌ر‌ی‌ش‌د‌ی‌ا‌ب‌ذ ز ی‌و‌ج‌ت‌ش

خ۱۴- ف ص‌ ه‌ه‌و‌ر‌د‌ ی‌ر ا‌ر ا ب

ی‌ا‌ه‌و‌ر‌ا‌د ی‌ر ا‌ر ع‌ذ ب ف ص‌ ه‌ا‌د	
- Kanamycin	- ACE inhibitors (Angiotensin-converting enzyme inhibitors
- Lithium	- Aminopterin
- Methimazole	- Androgens
- Methotrexate	- A-II antagonists (Angiotensin II receptor antagonists
- Misoprostol (ز‌ج‌د د‌ا‌و‌م‌ت‌خ ی‌ر ا‌ر ا‌ل‌و)	- Busulfan
- Penicillamine	- Carbamazepine
- Phenytoin (ز‌ج‌د د‌ا‌و‌م‌ج‌ ش‌د ت)	- Chlorbiphenyls
- Radioactive iodine	- Cocaine
- Streptomycin	- Coumarins
- Tamoxifen	- Cyclophosphamide
- Tetracycline	- Danazol
- Thalidomide	- Diethylstilbestrol (DES)
- Tretinoin	- Ethanol
- Trimerthadione	- Etretinate
- Valproic acid	- Isotretinoin

د- ی بایورد ازوز

(۲۴ تعالیوبلس زیا نامیاز

د۱-	ء ایجاد/ازوز فیرلعتایجاد ازوز	تاحنفص۱۱۲
د۲-	ه تلعیناهرطخ	حدقلا۱
د۳-	ریغ یعیبطیدوبنسیروابرمزدیناهدازوز	حدهلا۱
د۴-	تامصیناهامیاز یرلجنهاز	حدقلا۱
د۵-	تنوفیطهیعضوم	حدقلا۱

د۱- ء ایجاد ازوند نیوت نیرتیاکوم ء ایجاد،ازوند هیوهتیرتسا ا

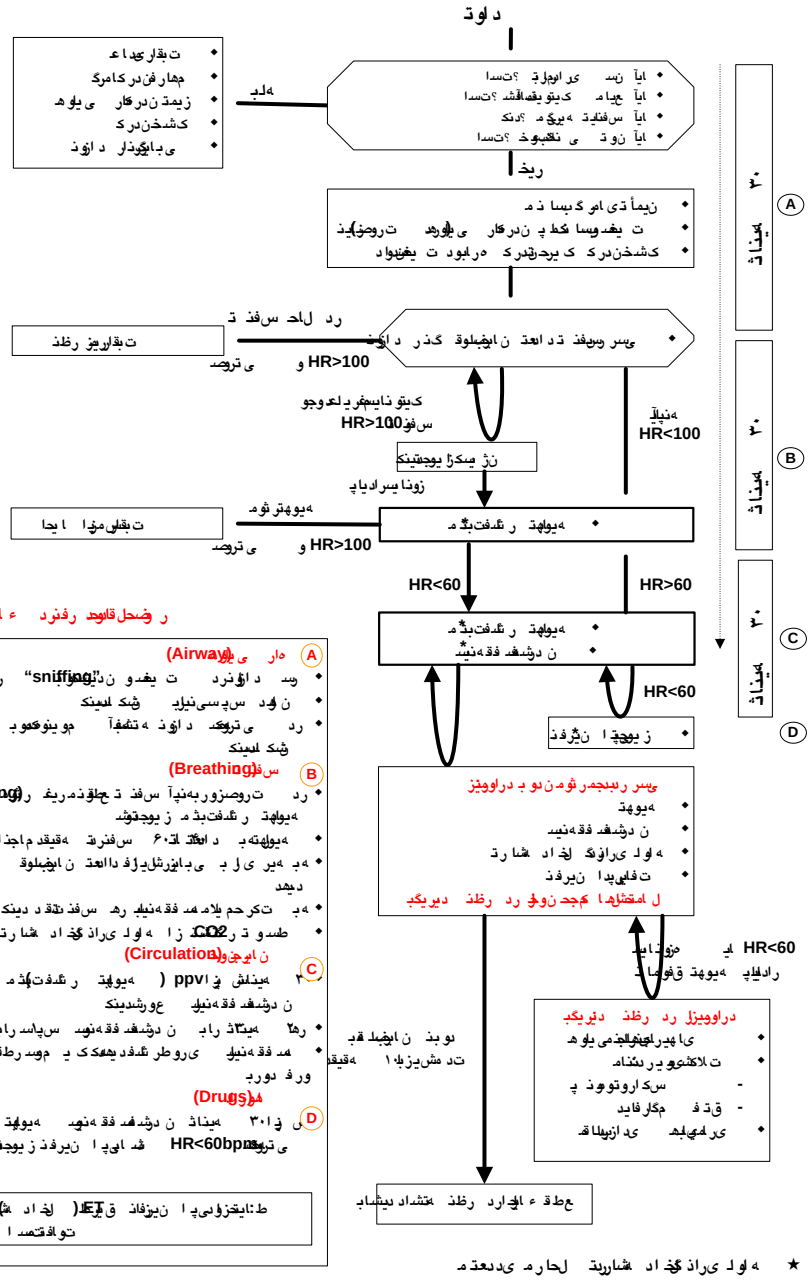

د۱- فهرست داروها

دارو	تنظیم غلظت	مقدار آماده	دوز/راه	تعداد دوز/بوجت	تداخلات
اپی نفرین	۱/۱۰۰۰۰	۱/۱ محلول آماده در کیسه سرنگ	IV: 0/1-0/3 ml/kg ET: 0/3-1 ml/kg	در شوک رخداد دیر وخیم در شوک رخداد طولانی مرتد لاموزنیلاس زیوجت در گ	
مجدزفا		• لاموزنیلاس (به صورت مجدد نیمه عمر کوتاه) • رگنیرت اتکلا رخداد گنرز • لوبدلگومرق مکلاتم	(10 ml/kg) IV (زاهار دیوی)	ساعت ۱۰ قیقد زیوجت در گ	
تاندیسم	۰/۵ mEq/ml از محلول ۴/۲ %	مجدد نیمه دشیکشه بد رخداد گنزسلا شیپ ه دنیبر مقدار آماده شد	1 mEqg/kg (4 ml/kg)	به یگ تیهآ لقالح قیقد زیوجت (۱ mEq/kg/min) اهنترد یتروک دازوسد روط رثوم هیوهت دوشد زیوجتینک	

ساهوس ازیا اجا لماشد تبقلوم زیا قاتا نیاز

- نلسکو لاند دیلر لکوردیه ۰/۱ mg/kg..... ع یسد زیوجتوشد
  (یل ب بوکرسیف ذتیدزاند دلوم ر) خم IV (لماتا (لباقل) بق
- لولحم زکوالگ (یل ب یلدیگ پیدم ۲ ml/kg (۲۰۰ mg/kg) IV رد ض ۲-۵ ه قیقد سپلب زویزوفنوادم زکولگ یدیر وم دلبا ی
- ل (تیبی ابونفج) شد زیوجت ه ۲۰mg/kg به ترولا (mcg/kg/min) ۱، نکمت سد اشعا ب ف یضش لا تیسف ذتوشد
- نیلپاپوپدا بشها کر شدفن (خ... mcg/kg/min ۲۰-۲ ه به ت روصد زویزوفنوادم ی دیر و

ه بد لحظه طق = (mcg/kg/min × وزن (kg) × ۶۰) / (ml/hr درومرظند)

ی دبجویز رخداد شتا ET رخداد ی دیلاو رخداد ی: اتلد

ه اول ی راذ گخداد شارت

نسد ی (اتوبا به نفه)	نزاوه به م رگ	مزلنه اول رطق ی لخابد ی لیدوبلم
ریز۲	ریز۱۰۰	۲/۵
۲۸-۳۴	۱۰۰۰-۲۰۰۰	۳/۰
۳۴-۳۸	۲۰۰۰-۳۰۰۰	۳/۵
رتلاالد۳	رتلاالد۳۰۰	۳/۵-۴/۰
قمعورف نار ب	رتمعیتنانزاو	مرگوتیک

- ی بانیس فند تس فند تدا اوتوا رظند شرامشدا عتس فند قلاند نروکت ه دیشکدشد هد فقه نیسد ی بانیوینک
- ت یغدوسا کدپ ن درکار ی یلوهد اوا نرد ت یغدوسا ذمن درگ ی وه بتخبقع ه دیشکشد شا ابرا رلا قدیهد ه لید ایا چر اپلا ه شی له ب ت ۲/۵ظنتلا رتیتونیلز ه نشیا ه د اوزوا قد.یهد
- شک اسشا رت ت روصد ه تشخآ دو بعیام ک یتوبنه آ مووینوکم ل احیسزدو ب ند،اوزنا ا ل شکلاسد رگ ابحد را القم رتیتلخادن اوا ۳ رتیتلخادن ب دینک شک اسن درک رتشیاب۲ ه ینایش رتلالحوا ب ماجنا د.وشدنا
- ک شخن درکیسو ت روصه ندت دا اوناب ه لید چر ارنیه تکزا ل ب ق مرگ ه شد ت سا ک شخدینک ه لید چر اسپیا لخ رانک دیرانوگ ا ل ی ور ه لید چر ی اپلا ه کزا ل ب ق مرگ ه شد ت سا ر ا ل ق د.یهد
- ک یرحرتدرک ی سد ل ک یرحد تی تسو چ لا م ماجنا د.یهد ه چضن دوب ف کپ رگذا تدوب ه نشلپا ب ایا زنیلا ت شد پ د ا وتطق ق ی ا ک ب لید ی ود ر) ب
- ن دشفد فقه نیسد ن یر تهشیو رش و ر ت سلشد ی لتگذ ت سد ی ا ه دوخ ا رد ت یغدوح یه ر ا ق ه ا دیا دیا ن آ ر د ق ر ت شفد ر ا و د ی وکآ غ ا نج ه نیل ه ب ق م ع ی ب ک ق ت م وسر ط ق ی ه ا د ق ی فلخ ه د فقه نیه ب ا خ ا و ر ف د ی ر د س پ س ن د ل ت شفد د ی ل ک ه ر ب ا ق ه ز ا جا ن د ش ر پ د ج م ه ا د د وشد د ی ا ب ا ب ی ل ا ط ا ر ا ک ۹ ر و ل ف ۳ س ل ه ذ ر ت د ر ه ه ق ی د ر ا ر ک ت د و ش (ی ل ب ب س ک ت ا ی ت و ج ت ش ی ب ب ا ت ک ه م ل ن ی د ا ی ا ج ا ل ا ز و ع و ج ر د ل ی ش
- ه ی و ه ت ر ت ف ت ب و ژ م ن (PPV): ک س ا ل ه ب ی ت س ی ب و ر ت ر و ص د ا ز و ت د ی ر ا ب گ ب ر ی ر و ک ا ی ن و ب ن ا و ر ا ل د ن و ا ش ر ا ن ک ه ن ا چ د ا خ ا د ه ی ش ل ح ک س ا و ل ا ق د ر ی گ ب ل د ی ر ا ش ف ب ت ک ر ح ه د ف ق ه ن ی ل ه د ه ل ن ی ک ه ی و ل ه ت ا ب ت ع ر ا ت ۶۰ ر ا ب ر د ه ق ی ق د ه ب ت د ه ۳ ه ی ن ا ژ م ا ج ن ا د.یهد

س ز ا ت ا ب ژ ت، یغدوا ژ ن ع ا ج ا ی ل ی ر و ف د.یهد

- ت ا م ا د ق ع ا ا ج ا ی ل ی ر ا ل ف م ه ا ر ف ی ن ک
- ه ب ر د ا م ح ی ض و ت ی ه ک ه چ ی ق ا ف ت ا د ا ت ف ل س ا
- ر د م ا گ ن ه ع ا ج ا ه ی و ل ه ت م ا ج ن ا د.یهد

ر گ ا د ع ز ا ۱۰ ه ق ی ق د ه ی و ه ت د ا ژ و ن س ف ن د ت د ز ا د ن

- ه ی و ل ه ت م ا ج ن ا د ی ه د ن د ا ژ و ن ه د ر م ت س ا
- ه ب ر د ا م ح ی ض و ت ی ه ک ه چ ی ق ا ف ت ا د ا ت ف ل س ا
- ه ز ا ج ا د ه د ن ز ن ز ق و ف ه ث ا ی ر د ل ا ح ت و ف ن ل ث ا ل د ن ی ب ب و د ت ر و ص ل ی ل ا ت ا ل ه ب ش و غ آ د ن ش ک ب

د۲- ه ننلوناه رطخ

م اقا	ص یفشت تالمتا	م نلاح ه نشذ
- ع اجولی رو فد اوزن **تاماقتیلزپ ع اجا** - ء امیاد اورند تروصنایدنق بطا - مرگه گذ نتشادد اوزیند رلاقزدادریز مرگ هدنک یشب لجرد تلاد ی موتوپیده - رد ی تروکد اوزندامقب ریشه نددروتخسا ی هدربیشد اوزند - ی رزیگدیرنییا پندمدآنق نوزخ قبط لودجیلز - رد ی تروکسود تدک ی تماسد اوزبند زکرم ع اجی لدند دسر ت بولنوا ی تذآ کیدقلیه یه حرشریز ز یوجدتنک - ق یرز ت ی نلاسلوپمآ نبلیه ی لیمم رگ ب ء ازاره مرگولزیکر ند ب د اوزند ق یرز ت ی نلاسلوپمآ نبیلاتا تنجلیمم رگ ب ء ازاره مرگولزیکون د ب د اوزندود لحم ه ناگلج - رد تروصمدع ن اکم اع اجوار ارکتد ق یرز تلوپمآ نبیسیاه تنج تمد و ر ارکتد ق یرز تلوپمآ نبلیسی ل ب ن اللبو نزو مرگولیلیک رتشه رهه تمواسه ی ل ب ن اللبو نزو رتنک مرگولیلیک تماسه	تنوفع ل ا ب تکلیشه	ب ت ردامنیحه نلیلاز ی گرا پ ی نلاوتقد م هدیکآ ش یزبا ۱۸ تماسس فندتد داوزن رابرد ه قیلیه رتشیبس فند تنک داوزن رابرد ه قیلیه رشک ه دیشکویشه هدفقه نیه ج،شه تلاد نرک شهاک ح طسه ی ر لیشوهاز تماسلوا ه جرد ترارح ند ب داوزش یزا ۳۷/۵۱ و رتشک ۳۶/۵۱ ه جرد دلرگیتگلذر ی گوب پاید زونایسه ه تسیوت ی نلاسه ی هیبطوضیغ زوغ ی هیبطم اندلا ریغ ی هیبطن دو ب ن اوضه ی لصباق غ لرفتولکه ه دوت ی مکشه شهاکتردق ن دیکیه ریشه ن،دریخذ ع استلاشه زن) سینا شدید

م اقا

ی بایزر ا

ن یبعتنیک

ردام ه جرد ترارخدو تدم ی گرا پ
هدیکآ

دناوز ت یغسوفند ت ن اوضه ی لا
باق ت یغدو ه تسیوت،اشعه ت
م کشگذر تسولپاح ی موضوب نمادا
ا ه جرد ترارزه ب غ لرفتوراکه

هورگیدوز ب م ا

ی تاماقتیلزپ ی رزیگدیرنییا پندمدآنق نوخ

- **رگا داوزندامقب ه ینغتم ینقسمریشه ردامتسا**
  - زا ردام دیهاوخبکدولکب ریشه شدو خه ینغتک
- **رگا داوزن ی یاناو تینغتم ینقسم ن اشرپاو درادیزدو ردامقب ع ب تسا**
  - ه ب یتوت و اورا س رتسندو بریشه ه دیشوشه ردام ریشه ه یاد ریشه ی عوبضام دیهدب
  - رد تروصه س رتسندو بدکیخیاه دراوقوب آدناق دوهحی سی سه ی ل ارهه مرگوه ابوکا دیهدب
- **زرط ه یهبت آدناق**
  - ردک ی ن اوی ل ی وتحه م ی سی سب آ ه دیشکوخه دشا ۴ قشا اق ی روخ ا برف اصوربکشه ۲ م ا گل ل ح دینک
- **رگا داوزن ی یاناو تدیعلبزادن**
  - رگا ی یاناو تنشه ا ق گل ه دعمه دیراد تاعیلاامبل ا ب ن لمه ن ازیمه ق یرطه ل ا ه دعوه ۲ تماسبوا دیهدب

د۳- ریغ ىعیبطىونسىروابرا بحزلىناهد دازوند

هلاحىه نشذ	ص یخشىتىلامتىا	هاحتا
نزورتىنکا۱۵۰۰ هرگنسىروابرا بدازونىلیخ کچوک رتىنکا۳۲ هتفه		- عاجىلىروفدازوند نارتىطلهرگندوبدازونىحیع)اجرا تاماقىلىزپلعاجرا - عایحادازوند تروصىاىنقىبطا - هرگهگذنتشادازوند - رد ىترىکدازوندلهقبریشنندروىخسا ىهدىوبىشدازوند - ىرىنگىدىرىپىاپىندمدآذقىنوخقىبطلىوىدلج
نزونىبىب۱۵۰ اتا۲۵۰۰ هرگنسىروابرا ىرىاىبا۳۲ اتا۳۷ هتفه	دازوندکچوک	- تىاىمحژىو ىهدرقىثفظا - نارتىطا ىهدرىشىوخ هجرد ترارىحبا ثدبدازوىثىزپا صىخىت - مىلمحىندرکدازوند۶ تىعاىلىوا - قىىزىتىنىکىتىىو نىىکىلىوا هودبدلىوتدازوند - شىزىوىمىآردامىىلىبىتىقزامىدازوقىبظا - هىنىاىعمدازوندطىسوىتکىشىرىشىىزپا صىخىت - رد تروصىنىلىىازىىىىلىوقىتىاىمحژىو ىهدرىشىصىىىخىاىتىعاجىهاودىلىقابىمه(رد تىىخىدىوىىتىلىلىىىى

د۴- تامصد یناماز یرلجهاذ

ی بایزز ا		هرئاع ه نشهز	ص یفشت تی لامتا	هاحتا
ه نیاعمیئنک رسو نذرگ لکشدریغ یعیبط مزلاذا ریغ یعیبط اهجلاه مروت ه دوت لو شدینفدرگ ه درپ ی،ندرگ یگدآر ب نوخ یگدرم ت زوصل کشدریغ ه،نیوق فلکشاک ه شدب نوب خ اروسی نیدب مزلاذا یعیکبلوفیغ مزلزلیغ یعیبطابز ش و گل کشدریغ یعیبط لو شدلیفحم رلاق نتفرگیغ یعیبط م کشد نا متخلسی نلاوبیغ یعیبط لکشد د یؤفلکشدا ی زیفنواخ ز و شدت ارق فل کشدریغ یعیبط ه دو سروذیلسد نوخ یگدرم د وجوه دوت وم م اتلو نگل لکشدریغ یعیبطماذا یگتفرم وو تنوخ یگدرم ت یغدو ت کرحزا ب ه اکشدی زلد ا ارجه ایند نا ارجه ی رلدیغ یعیبطم دعفد رارولا ۲۴ تعاملیوا ه اکشد یلد اذ م اهبا یلد اذ تدع لوز نفد لیب مزلزلیغ یعیبط ه اکشد یشرا وبگقم ه،شدب لو شدیف	هورگی دوز ب م ا	- ف لکشاک گرز ب - ی زرتآ لوکد ه فوط - م کشد د یؤفلکشدا - ی زیشور شاگ - لسولا فمرا - ی زیفنواخ - م دعفد رارولا ۲۴ تعاملیوا - م اهبا یلد اذ ت - نعقم ه شدب	ی رلجهاذ	- ع اجولی رو فد اوبذ ن ا(ترلمین ارتیطلم رگ ن دو بد اوزیحع)اجوا - رد ت روبخلب ن دو بتفا بی و ررسم کشلیت شد پت فا لبل اب زاگ ی لیکتبا ل ولحمن یلاسل یرشدا هد ناهیشد تسد ا دیذ نلوپب
		- ل کشد مزلزلیغ یعیبطن اگدا - ه دوایت م روت - لو لتیدیف سروذیسد - ل حمریغ یعیبطو گ - ق ورعیفا نویغ یعیبط - ی گتفرد ید ا زززیگالم - دوجوه دووتم ی ور م ورکلسد - ا روجایند نا ایجی رلدیغ یعیبط س ایدا پسپیا س(ایدد - م دعل ولوزذ ه فوط ضد لیب - مزلزلیغ یعیبطلا آ	ی رلجهاذ	ع اجولی نا یلو ا تصه ردف صخ ت طوبرم
		م روت نوخ یگدرم ن اگدا م روت یگدموآ ب ت اکورجیغ ه نیوقزلیا م دعت کرنحآ ت یغیوق یعیبطلاپدعزا ن ا م ج،یب ل کشدریغ ه نیوقی نوب ت روصد	ت امصد ی ناما	ع اجولی نا یلو ا تصه ردف صخ ت رهاکلوک

د۵- تنوفیطه ی عضوم

هاگ ه نشاز	ص یخشد تی لامتا	م احتا
- دوجوش و جیاه ی کرچ شتانم ددعلیرتشیب - لواقیاه گرز بی کرچ	تنوفعدیشد ی تسو پ	- ع اجولی رو فدانوز تاماقتیلیز پلع اجوا - ع ایجاد اورند تروصنایدنقبطا - مرگه گذ نتشاددارلوز رلاقزدادریز مرگ هدنکنیشب ازتجود تالاد ی موتوپیده - ه مادا ی هدرپیشد تروصد ی هدلموهامم - ی رزیگدیزنپییا پندمدآنقد نوخقبطا
مروکدلپهو جورخ تاحشی کزلپ مشچ	تنوفعدیشد مشچ	- قیبکیتیت و نیتذآ کیتوید بی نلاسجساه نم دارقبطا - ع اجودا نیلوا تصدرررفامی ل ب ی سزل یظذ دوجو ی رلاSTD ب ی لامتحا - ع اجودا نیلوا تصه رف نانتسر لمید ب
جورخ تاحشی کرچزود بمروکدلپه	تنوفغیفخمشچ	- ن تشا هلتبب آ زیمت زووطسزیمت ندرکمشچ دارونز ی ملاد آ ه دا زا چرازیمت بوطرم - ز یوجتدرطقد دیاتسلیفلیشلپ% ک یه هرطقلا تعلالتدشم زورایدلمپ نیا% یلدرتتی مشچابرد زورات عطق تاحشوت - ه یهوتردامی ل ب ه جسلرمزیلا زوررد تروصمدع ی نو بهدبارونز
دوجوش و جیاه ی کرچ تزکا۱۰ ددع	تنوفغیفخ ی تسو پ	- ن تشا هلتبب آ زیمت زووطسکا پ ندرکرچب ی ملاد آ ه نزاقتبا آ ه دشیوجه دشد - کشخندرکحم تنوابع چرازیمت - ز یوجتنیواتایدلمپ ی تسو پ نیاکیوارترد زور - ه یهوتردامی ل ب ه جسلرمزیلا زوررد تروصمدع ی نو بهدبارونز

ی بایزر ا

ن ییعتینک

مروت جورخ تاحشوی کرزچا
مشچ لواتا دوجوش و جیاه
ی کرچ تسو پ

هورگی دوز ب م انقا

ذ- ت بقرارا م د ازوذ

ذ۱-	ت بقرارا م د ازوذ	ت امخطط=۱۱۹

ذ۱- ت بقوارا م د ارونز

ه ب ردام ش زومدنآهد

رد ت روصد دوجوهک یز ا م ئلاعیزرد د ارونزی روه ف ن یرتکزتکزف ی شا دهیدنامرد ه جرلرنک

- ه دیشکیشد هد فقه نیس
- ه لاذ ن درک
- گذر ی گدیرپیشلیا ی دوبک
- غ ارفتیراکمریشلیا غ ارفتسا ی وار نصر
- ک رحد زتنیکا بحر لومیمب ی لیح ب ارخ ی گدولآ
- ج شدت
- ل ابهعافد ع وفدیکباآ م جدداییزشیزبا۸ رابرد زوار
- ی زمر ق ارط م شچ چورخ ت احشی گزچ م شچ م روکدا پ
- م دعع فد ع وفدیه۴۸ ت عاملیوا
- م دعع فد ر ارولا۲۴ ت عاملیوا
- ی ب ی روار ق ک یرحتیریز پ
- ب وخریشد ن دروخذ
- ت احشی گرفچا ایذ ی زمر ق ارفا ذ
- ش و ی ها ه ی کرچ ش تدرنم ت سا وا پ ددعلیر ه شلیب ل وا ت ی کرچ
- ب تایر د س ن شد م ادنا ل و ن د ب
- ی دلا۲ز ت عاملیوا

رد ت روصد دوجوهک یز ا م ئلاعیزرد د ارونزن یلو ا ت عا ی ۲۴ ت عاسب زکرم ی شا دهیدنامرد ه جرلرنک

- ل کشم ی هدوبیشد ارونز
- ت نوفغ یفخ م شچ چورخ ت احشی گرچزود بم روکدا پ
- ت نوفغ یفخ ت سا و پ دوجوش و ی ها ه ی کرچ ت نیکا۱۰ د ه
- ت نوفغ یفخا (ذ حشد رتیغ ی کوچ ه بلوفخف) ذ
- ک فو بن ه د
- ه ینغتد ا لیذ ریشد ردام رتنیکا۸ رابرد۲۴ ت عاسب

م رگه گذ ن ت شا د د ارونز

- د ا کیذ ی ه یلا س ا ب ا ل ر ت ش ی ا ب ن ا گ ی و ک ن ی غ ا ل ا ز ب ی ذ ن و د
- ق ا ت ا ی ا ی ت م ا ق ق ا ت ا ز ا ص و و ص خ ی ل ا ه د و س م ر گ ه گ ذ ن و د
- ر د ل ا ل ا خ ز و ر د ا ل و ذ د ذ ا ش و پ ب
- ر د ب ش د ا ل و ذ ش ر د ا م د ب ا ل ی خ ر د س ر و ت ا د ش ا ل ت ه ب ی ت ح ا ر ی ش د ر و خ ب
- د ا ل و ذ ر د ل ح م ک ا ن ا ی ذ ک ذ خ ر ل ق د ه د ذ
- د ا ل و ذ ل ق ا ل ت ک ت ع ا م ل ی و ل ی ن ز ا د ل و ت م ل ح د ن ک ذ
- د ا ل و ذ ق ا ذ ذ ق ن ک ذ
- د ا ل و ذ ر د ض ر ع ش ی ا ت م ی ق ت و م ذ د ی ش ل ی ر و خ ن ا و ل و ک ه ر ل ق د ه د ذ

ن ا م ز ت ب ق ا ر ی ا م ه ل و م ع م د ا ر و ن ز

ت ب ق ا ل ف ا ی ا ک ز ی ا ت ۵ س ز ا ن ا م ی ا ز

ت ب ق ا ر م ف د ی ا ک ا ر ز ۱۵ س ز ا ن ا م ی ا ز

ت ب ق ا ر م ف س ز و ر ی ا ه ۳ ا ت ۴۵ س ز ا ن ا م ی ا ز

- ش ی ا ل ه ج ا ت س ن د و ب د ا ر و ن ا ه ل ت د ی ش ب

ت ب ق ا ر ا م ف ا ن د ب

- ش ی و پ د ع ز ا ت س ن د و ب ف ا ن ا ه ل ت د ی ش ب
- ر د ت د م ی ن ا ه ک د ذ ب ف ا ن د ه د ا ت ف ج ن س ا م ل ح ن د ر ک ی ع ذ ا م د ر ا د ذ
- ه ن ه ک د ا ل و ذ ر ی ز ف ا ن د ب چ ی پ ب
- ر گ ا ف ا ن د ه و ا ل ت ا ب ب آ ز ی ب ت ز و ب ل ص د و ی ش ا ب ب چ ر ا ز ی ب ت ک ش خ ن ک
- م ک ل ی ف ا ل ذ ژ ل ن ا ب ن ک ذ
- چ ی ه د ا ل ی ی ر ا ل ک ا ا ن ی و ل ت ب ی و ف ا ن د و ل گ ذ
- ف ا ل ذ ی ر ا ک ت ن ک ذ

ی ر ز ی ا ل ب ی چ ن و س ت د ا و ح

- ز ا ه گ ذ ی ر ا د ت ا ن و ی ح ل ح م ی گ د ذ ز ی ر ا س ن ک خ
- ز گ ر ه د ا ل و ن ه ب ن ا ک و ک د ر ا پ س ذ
- د ا ل و ن ا ب ت ا ن و ی چ گ ن ا ل ه ه ن ت د و ل گ ذ
- د ا ل و ذ ل ا و ی ن ی ی ا پ ن ر ا ذ ن ی ذ
- ز ا ن د س و ر ی ک م ل غ ب ن د ر ک د ا ل و ذ ط س و ن ا ر ف ا ف ل ت م ی ر ا س ن ک خ
- ط ی ح م د ا ل و ذ ی ر ل ا ط د و ه ب ص و ص و خ ر ا گ ی س ن ا ل ا ق ش ا ب
- د ا ل و ذ ل م ص و ص ا ل و ذ ک چ ل ک ا ه چ ا ه و ن ل ا م س گ ا ن ی ب و د ه گ ذ ن و ا د
- ر د ن ا م ل غ ب ن د ر ک د ا ل و ذ ت ا ع ی ا م ش و ذ
- د ا ل و ذ ر د ض ر ع م ت ا ع ی ا و ل ی ل و ه د (ن ت ا ز س و ر و ا م س ی ر ا خ ب ی س ر و ک و ا ...) ر ل ق د ه د ذ
- د ا ل و ذ ر د ت خ ا ی ت ه ر ل ه گ و د ب ظ ا ف ح ا ه ه ن ت د و ل گ ذ
- د ا ل و ذ ر د ی ا ه ا ج ذ ب د ن ا م ز ی م ی ل و ض ، ا ه ه ن ت ا ه ر د ن ک ذ
- ک ا س ل م ح د ا ل و ذ ن ز ا ر ی ز د و ی گ ب

ن ن ا ب ا ر ی خ ا ن و ذ

- د ا ل و ن ه ب م ک ش د ذ ن ا ب ا ر ی خ ت ه ب ت س ا د ا ل و ن ه ب و ا و پ ا ی ه ب ت ش پ د ذ ن ا ب ا ر ی خ ب

ت ب ق ا ر ا م م ش چ

- ز ا چ ی ه د ا م د ن ن ا م ه م ل ی چ ی ه ی ی و ر ا ر ی و د ب ز ی ی ج ت ک ش ز ی ل ب م ش چ ه د ا ف ت ن ک ذ

ذ۱- تبقوارا مد داوزنەهاد ا

ەب ردامشزومدآیهد

ەیلغبت ریشرىدامه

- لمتود تدک ی تمالیهوا دهلوت داوزاد ریشرىدامه ەینغتدوشد
- ىتقو س اسحرکەک داوزنەدامآتسوااال ەب ن لتىپدرولگبم لاع ىگدامآدننزالبع
- داوزنف اولا اەلگنىمدنکوا ىب تکرحدرل
- نلەددوخلزابىمدنک
- وجتىسجدنک
- راوخرىشوىع ەامىلوەاب روط ىرا اصحزىشىدامه ەینغتدوشىنعەىب زجىریشىردامچىهد

ەدامىىک(اوخآب آدنقىریشىىوەضرىیشىم)ا ەداد دوشىدىەدرىیشلوب بسىلحىیو
ىظىاقتىراوخرىشقالحرابرد ەناشزورىماجنادوشد

- کىىداوزنەدىسىنکەمتسرلزورلوىلىزاکىىەینغتبوختاعاسىرشدىب.بلخب
- ەب ەىزاقتسا ىىاەکولعىنمىىەدرىیشادەجوىتنک(قىبطىاخەالار شزومدآیهد

زرطحىحىطغبىنىوکىنلتىدىپنتفرگداوزن

- نىوبىرسىداوزنىدادتهطشىاب
- تروصدازونلباقمىنلتىشىاب
- داوزنەدىىچىردامشىاب
- مىلەتىدبىدلاوزنەىذىطقفىنىورگەىناشىاب تسىدتىامحدوشد
- کىونىنلتىبىلىداوزنىسىلمىاتىىدىدنک
- رجىىدنکاتىداوزنىشىنالوىدىبوخاىبدنک
- عىىىسالەىبىفىرطىنلتىىدىروەایبىىروەکلکىوىنىتىسىقىىرىتىایەالەىنلتىدىپىنلەىددىاوزن
شىوایبلىىناتجىتىىىوخىزىنلتىرىلاقىدىریگ
- رگاىنلتىپىنقتحىتىسىاعىورشىىەىدىزىایشىنلتىوىغىنقتىمىمىاجنادوشىىىمىکاىریشىردامىدىىاب
لىدىقاىزىدىاىریشەىدىشىوىشلتەىحاذلىوئىرمآىزىدوشىداوزنىتەىبىدىذلىزىدبىنلتىىپىدىرىىگىب
- ەزلجاەىداوزنىنلتىىلىاەىودىنکىسىپىسىنلتىمىىولاەىبوا دەىدب
- رگاىردامىرىضحىوادىزشىرىىلىشىشىودىبدرفىىرگىىدىىشىه دىشىوىشلىابىناجنادوشىىىایقا
گىنىىىبىداوزىندەىدب
- داوزنىىلىبىنتفوگىنلتىىپىروىبجىمىنکد
- لىدىقاىنآەکىداوزنىنلتىىپىاەىودىنکوالىاجىدىنکد
- زاىشىىشىریشىىلىوگکىد(زىک)نلتىىپەىدافىتىنکد

تىامحدژىىوداوزنکچىوکىلىبەىینغبتىریشىردامىسرىالىدىنمکىنزلىىى

مرائض

حرشه فیظو نادرا کی یلوادم ه مانربت بقاری لهم م اغد له تفایه ت ملاسدن اردا م	ت اغلط-۱۲۲

تسر ه فد ی اهو ربا ربو مزایند ه مانربت بقاری لهم م اغد له تفایه ت ملاسدن اردا م	ه حفظ

تسر ه فد ت ازیبذ قد درو مزایند ه مانربت بقاری لهم م اغد له تفایه ت ملاسدن اردا م	ه حفظ

مرفه

مرف ت بقاشرمیز پل ی را ا ب

مرف ت بقار م ی را ا ب

مرف نامیاز ه ا و ت لایهسد تنامیاز

مرف ت بقلی مزیا نامیاز

تسر ه ژفاوه

شرح وظیفه کاردان مامایی در برنامه مراقبت های ادغام یافته سلامت مادران

پیش از بارداری

- ارایه مراقبت های پیش از بارداری شامل گرفتن شرح حال(مشخصات، وضعیت بارداری و زایمان، سوابق بارداری و زایمان قبلی، سابقه یا ابتلا فعلی به بیماری، وجود ناهنجاری، وجود یا سابقه اختلالات روانی و همسرآزاری و رفتارهای پرخطر، وضعیت مصرف داروها و حساسیت دارویی در مادر)
- اندازه گیری قد، وزن، علائم حیاتی، معاینه چشم از نظر آنمی، معاینه دهان و دندان، تعیین نمایه توده بدنی، معاینه پوست از نظر بثورات، معاینه پستان ها، معاینه اندام ها از نظر ورم، معاینه واژن و لگن، تعیین تاریخ مراجعه بعدی
- انجام پاپ اسمیر
- ارجاع فوری، در اولین فرصت و یا غیر فوری خانم در معرض خطر به پزشک عمومی
- ثبت اقدامات در فرم مراقبت
- آموزش و مشاوره تنظیم خانواده
- تجویز اسید فولیک

ایمن سازی با واکسن توأم

تشخیص بارداری طبق دستورالعمل (بخش ب)

در مواردی که هم زمان با بارداری است. IUDخارج کردن

بارداری

ارایه مراقبت های معمول دوران بارداری شامل گرفتن شرح حال(مشخصات، وضعیت بارداری فعلی، سوابق بارداری و زایمان قبلی، سابقه یا ابتلا فعلی به بیماری، وجود ناهنجاری، وجود یا سابقه اختلالات روانی و همسرآزاری و رفتارهای پرخطر، وضعیت مصرف داروها و حساسیت دارویی در مادر)

- ارزیابی معمول مادر شامل تعیین سن بارداری، سئوال در مورد عوارض و شکایت های شایع، اندازه گیری قد، وزن، علائم حیاتی، معاینه چشم از نظر آنمی، معاینه دهان و دندان، معاینه اندام ها و صورت از نظر ورم، تعیین نمایه توده بدنی، معاینه پوست از نظر ضایعات، شنیدن صدای قلب جنین، اندازه گیری ارتفاع رحم، لمس حرکت جنین، معاینه پستان ها، تعیین تاریخ مراجعه بعدی، تکمیل جدول وزن گیری، ارزیابی علائم خطر فوری
- ارجاع فوری، در اولین فرصت و یا غیر فوری مادر در معرض خطر به پزشک عمومی
- ثبت اقدامات در فرم مراقبت، بررسی و ثبت نتیجه تشخیص بارداری
- آموزش و مشاوره تنظیم خانواده
- تجویز مکمل های دارویی(اسید فولیک، آهن، مولتی ویتامین)
- ایمن سازی با واکسن توأم و تزریق رگام (در صورت نیاز)

آموزش روش های کنترل درد زایمان(روش های غیردارویی) و مزایا و ضوابط شرکت در کلاس های آموزشی آمادگی پیش از زایمان(طبق دستورالعمل اجرایی و با اخذ گواهی نامه)

زایمان و بلافاصله پس از زایمان در واحد تسهیلات زایمانی

گرفتن شرح حال(مشخصات، وضعیت زایمان قبلی، سوابق بارداری و زایمان قبلی، وضعیت زایمان فعلی، موارد خطر زایمان فعلی) ، ارزیابی علائم خطر فوری

- معاینه واژینال برای تعیین وضعیت زایمان، وضعیت کیسه آب و لگن

- انجام زایمان طبیعی در واحد تسهیلات زایمانی طبق دستورالعمل بخش مراقبتهای زایمان و بلافاصله پس از زایمان(ث) و انجام مراقبت های ویژه طبق دستورالعمل بخش مراقبت های ویژه زایمان و بلافاصله پس از زایمان(ج) شامل باز کردن رگ و تزریق سرم، باز کردن راه های هوایی، دادن اکسیژن، سوند گذاری، وضعیت دادن به مادر، آمنیوتومی، ماساژ دودستی رحم، تزریق عضلانی مترژن، تزریق عضلانی اکسی توسین، ترمیم محل پارگی های درجه یک و دو، کنترل صدای قلب و علائم حیاتی، انجام مانورهای مربوط به دیستوشی شانه، ساکشن، احیاء نوزاد، انجام زایمان بریچ در صورت قریب الوقوع بودن، بررسی منبع خونریزی دهنده، کنترل خونریزی و وضعیت رحم، دادن بی حسی موضعی، انجام اپی زیاتومی، ترمیم اپی زیاتومی
- مراقبت از نوزاد طبق دستورالعمل بخش مراقبتهای زایمان و بلافاصله پس از زایمان(ث)، دستورالعمل ارزیابی نوزاد تازه متولد شده(د)، مراقبت از نوزاد(ذ)
- انجام زایمان در منزل (در صورت نیاز و در موارد فوری)
- ثبت اقدامات در فرم مراقبت، ترسیم پارتوگراف
- آموزش و مشاوره تنظیم خانواده
- تجویز مکمل های دارویی(آهن، مولتی ویتامین)، تجویز مسکن(استامینوفن، مفنامیک اسید)
- *تزریق رگام (در صورت نیاز)*

پس از زایمان

- ارایه مراقبت های معمول دوران پس از زایمان طبق دستورالعمل بخش مراقبت های دوران پس از زایمان(چ)، شامل گرفتن شرح حال(مشخصات، وضعیت زایمان، سابقه یا ابتلا فعلی به بیماری، وجود ناهنجاری، وجود یا سابقه اختلالات روانی و همسرآزاری و رفتارهای پرخطر، وضعیت مصرف داروها و حساسیت دارویی در مادر)
- ارزیابی معمول مادر شامل سئوال در مورد عوارض و شکایت های شایع، اندازه گیری علائم حیاتی، معاینه چشم از نظر آنمی، معاینه دهان و دندان، معاینه اندامها از نظر ورم، معاینه پستان ها، معاینه محل بخیه ها، معاینه شکم(رحم)، تعیین تاریخ مراجعه بعدی
- انجام مراقبت های ویژه طبق دستورالعمل بخش مراقبت های ویژه پس از زایمان(ح) شامل باز کردن رگ و تزریق سرم، باز کردن راه های هوایی، دادن اکسیژن، سوند گذاری پاپ اسمیر، تزریق رگام (در صورت نیاز)، تجویز مسکن (مفنامیک اسید، استامینوفن)
- ارجاع فوری، در اولین فرصت و یا غیر فوری مادر در معرض خطر به پزشک عمومی
- ثبت اقدامات در فرم مراقبت، آموزش و مشاوره تنظیم خانواده، تجویز مکمل های دارویی(آهن، مولتی ویتامین)

تجویز و تزریق عضلانی و وریدی سایر داروهای مورد نیاز مادران در دوران بارداری، زایمان و پس از زایمان فقط توسط پزشک و یا کارشناس مامایی انجام می شود.

فهرست داروهای مورد نیاز برنامه مراقبت های ادغام یافته سلامت مادران

- آنتی بیوتیک ها شامل کپسول آموکسی سیلین، قرص اریترومایسین، کپسول وآمپول آمپی سیلین، کپسول سفالکسین، آمپول جنتامایسین، آمپول سفتریاکسون
- قرص آهن، قرص یا کپسول مولتی ویتامین مینرال یا ساده، قرص اسید فولیک
- قرص استامینوفن خوراکی یا شیاف، کپسول مفنامیک اسید
- واکسن توام، آمپول رگام، آمپول اکسی توسین
- مواد ضدعفونی کننده (ساولن، بتادین، الکل)

- سرمها (رینگر، قندی- نمکی، قندی، نرمال سالین)
- آمپول هیدرالازین، ویال سولفات منیزیوم
- آمپول مترژن، آمپول فنی توئین
- آمپول بتامتازون
- آمپول هیدروکورتیزون
- قرص و پماد واژینال کلوتریمازول
- آمپول و قرص پرومتازین
- آمپول و قرص متوکلوپرامید
- قرص و ژل مترونیدازول
- ژل موضعی لیدوکائین، آمپول هپارین
- شیاف یا پماد آنتی هموروئید، داروهای ملین
- آنتی هیستامین خوراکی
- داروهای احیاء نوزاد شامل اپی نفرین، بی کربنات سدیم، نالوکسان هیدروکلراید، نرمال سالین
- داروی بی حسی موضعی(لیدوکائین)
- واکسن های بدو تولد نوزاد(ب ث ژ، هپاتیت، فلج اطفال)، آمپول ویتامین ک۱
- پتدین، آمپول فورسماید، آمپول مورفین
- آمپول بی پریدین، آمپول هالوپریدول، گلوکونات کلسیم
- کپسول آدالات، آمپول فنی توئین
- آمپول و قرص فنوباربیتال، آمپول و قرص دیازپام
- آمپول سرم ضد کزاز
- سولفاستامید چشمی، تتراسیکلین چشمی
- آمپول سفازولین، الکل سفید یا اسپری فیکساتور

فهرست تجهیزات فنی مورد نیاز برنامه مراقبت های ادغام یافته سلامت مادران

- گوشی طبی و دستگاه فشارسنج
- گوشی مامایی یا سونی کیت
- تخت معاینه، پاراوان
- ترازوی بزرگسال
- قدسنج یا متر نواری
- ترمومتر دهانی و جای آن
- فور یا اتوکلاو

- تخت زایمان، ترالی
- تخت یک شکن بیمار
- بیکس، دیش دردار
- وسایل انجام پاپ اسمیر: اسپاکولوم، لام و جعبه لام، اسپاچولا، سواب، اسپری فیکساتور، ماژیک یا قلم الماس، قطره چکان
- ظرف قلوه ای، کاسه فلزی
- پایه سرم، چراغ پایه دار
- کپسول اکسیژن ومانومتر، ماسک یا لوله در اندازه های مختلف
- وسایل مصرفی: سرنگ و سر سوزن در اندازه های مختلف، پنبه و گاز، پد یا نوار بهداشتی، دستکش استریل و یکبار مصرف، کاغذ کاهی برای پوشش زیر بیمار، صابون، سوند فولی، سوند نلاتون، خودتراش یک بـار مصـرف، گارو، چسب ضد حساسیت و باند، آنژیوکت و سه راهی آن، تیغ اره، پوشک، دستبند هویت نوزاد، نخ بخیه کرومیک ۲ صفر یا ۳ صفر، کلامپ بندناف، یورین بگ، ست سرم، ست انفوزیون
- وسایل احیاء نوزاد (ماسک و بگ، لارنگوسکوپ با تیغه های صاف، لوله های داخل نای ۲/۵ و ۳ و ۳/۵ و ۴ میلیمتر، ایروی دهانی، کاتترهای نافی F ۳/۵ وF ۵، لوله تغذیه F ۸)
- انواع پنس(هموستات، کوخر، گرد)، چیتل فورسپس، والو، قیچی اپی زیاتومی، قیچی راست جراحی، پنس سوزن گیر، پنست راست
- وارمر، چراغ اولتراویوله
- دستگاه ساکشن و رابط ها
- ماشین لباسشویی، ترازوی نوزاد، چراغ قوه و باطری
- پوار در اندازه های مختلف، کات نوزاد
- تابوره(چهار پایه گردان جلوی تخت زایمان)
- چهارپایه جلوی تخت بیمار، سینی و لگن استیل
- وسایل حفاظتی: پیش بند نایلونی، عینک، ماسک پارچه ای یا کاغذی، چکمه لاستیکی، زیرانداز مشمع
- وسایل پارچه ای: شان، حوله، ملحفه، گان، یونیفرم اتاق زایمان، بالش و رو بالشی، پتو، کلاه و لباس نوزاد